Instruction Manual 1

IM1-HEM-7146T2-EBK-01-06/2023
3146312-7A

Automatic Upper Arm Blood Pressure Monitor

M2 Intelli IT+ (HEM-7146T2-EBK)

English

Read Instruction manual 1 and 2 before use.

For symbols information, refer to "Symbols Description" on the back side of the another "Instruction manual 1".

All for Healthcare

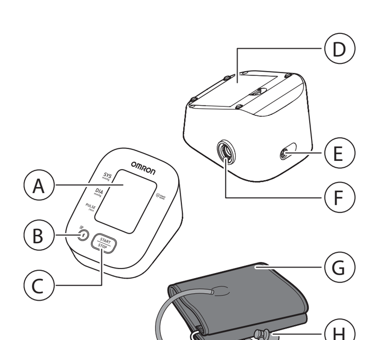

A Display
B [Connection] (Memory) button
C [START/STOP] button
D Battery compartment
E AC adapter jack
F Air jack
G Arm cuff
H Air plug
I Air tube

Introduction

Thank you for purchasing the M2 Intelli IT+ Automatic Upper Arm Blood Pressure Monitor. This blood pressure monitor uses the oscillometric method of blood pressure measurement. This means this monitor detects your blood movement through your brachial artery and converts the movements into a digital reading.

Safety Instructions

This instruction manual provides you with important information about the M2 Intelli IT+ Automatic Upper Arm Blood Pressure Monitor. To ensure the safe and proper use of this monitor, READ and UNDERSTAND all of these instructions. **If you do not understand these instructions or have any questions, contact your OMRON retail outlet or distributor before attempting to use this monitor. For specific information about your own blood pressure, consult with your physician.**

Intended Use

This device is a digital monitor intended for use in measuring blood pressure and pulse rate in adult patient population. This monitor detects the appearance of irregular heartbeats during measurement and indicates this via a symbol with readings. It is mainly designed for general household use.

Receiving and Inspection

Remove this monitor from the packaging and inspect for damage. If this monitor is damaged, DO NOT USE and consult with your OMRON retail outlet or distributor.

Important Safety Information

Read the Important Safety Information in this instruction manual before using this monitor. Follow this instruction manual thoroughly for your safety.
Keep for future reference. For specific information about your own blood pressure, CONSULT WITH YOUR PHYSICIAN.

⚠Warning — **Indicates a potentially hazardous situation which, if not avoided, could result in death or serious injury.**

- **DO NOT use this monitor on infants, toddlers, children or persons who cannot express themselves.**
- **DO NOT adjust medication based on readings from this blood pressure monitor. Take medication as prescribed by your physician. ONLY a physician is qualified to diagnose and treat high blood pressure.**
- **DO NOT use this monitor on an injured arm or an arm under medical treatment.**
- **DO NOT apply the arm cuff on your arm while on an intravenous drip or blood transfusion.**
- **DO NOT use this monitor in areas containing high frequency (HF) surgical equipment, magnetic resonance imaging (MRI) equipment, computerized tomography (CT) scanners. This may result in incorrect operation of the monitor and/or cause an inaccurate reading.**
- **DO NOT use this monitor in oxygen rich environments or near flammable gas.**
- **Consult with your physician before using this monitor if you have common arrhythmias such as atrial or ventricular premature beats or atrial fibrillation; arterial sclerosis; poor perfusion; diabetes; pregnancy; pre-eclampsia or renal disease. NOTE that any of these conditions in addition to patient motion, trembling, or shivering may affect the measurement reading.**
- **NEVER diagnose or treat yourself based on your readings. ALWAYS consult with your physician.**
- **To help avoid strangulation, keep the air tube and AC adapter cable away from infants, toddlers and children.**
- **This product contains small parts that may cause a choking hazard if swallowed by infants, toddlers and children.**

Data Transmission

- **This product emits radio frequencies (RF) in the 2.4 GHz band. DO NOT use this product in locations where RF is restricted, such as on an aircraft or in hospitals. Turn off the Bluetooth® feature in this monitor, remove batteries and/or unplug the AC adapter when in RF restricted areas.**

AC Adapter (optional accessory) Handling and Usage

- **DO NOT use the AC adapter if this monitor or the AC adapter cable is damaged. If this monitor or the cable is damaged, turn off the power and unplug the AC adapter immediately.**
- **Plug the AC adapter into the appropriate voltage outlet. DO NOT use in a multi-outlet plug.**
- **NEVER plug in or unplug the AC adapter from the electric outlet with wet hands.**
- **DO NOT disassemble or attempt to repair the AC adapter.**

Battery Handling and Usage

- **Keep batteries out of the reach of infants, toddlers and children.**

⚠Caution — **Indicates a potentially hazardous situation which, if not avoided, may result in minor or moderate injury to the user or patient, or cause damage to the equipment or other property.**

- **Stop using this monitor and consult with your physician if you experience skin irritation or discomfort.**
- **Consult with your physician before using this monitor on an arm where intravascular access or therapy, or an arteriovenous (A-V) shunt, is present because of temporary interference to blood flow and could result in injury.**
- **Consult with your physician before using this monitor if you have had a mastectomy.**
- **Consult with your physician before using this monitor if you have severe blood flow problems or blood disorders as cuff inflation can cause bruising.**
- **DO NOT take measurements more often than necessary because bruising, due to blood flow interference, may occur.**
- **ONLY inflate the arm cuff when it is applied on your upper arm.**
- **Remove the arm cuff if it does not start deflating during a measurement.**
- **DO NOT use this monitor for any purpose other than measuring blood pressure.**
- **During measurement, make sure that no mobile device or any other electrical device that emit electromagnetic fields is within 30 cm of this monitor. This may result in incorrect operation of the monitor and/or cause an inaccurate reading.**
- **DO NOT disassemble or attempt to repair this monitor or other components. This may cause an inaccurate reading.**
- **DO NOT use in a location where there is moisture or a risk of water splashing this monitor. This may damage this monitor.**
- **DO NOT use this monitor in a moving vehicle such as in a car or on an aircraft.**
- **DO NOT drop or subject this monitor to strong shocks or vibrations.**
- **DO NOT use this monitor in places with high or low humidity or high or low temperatures. Refer to section 3.**
- **During measurement, observe the arm to ensure that the monitor is not causing prolonged impairment to blood circulation.**
- **DO NOT use this monitor in high-use environments such as medical clinics or physician offices.**
- **DO NOT use this monitor with other medical electrical (ME) equipment simultaneously. This may result in incorrect operation of the devices and/or cause an inaccurate reading.**
- **Avoid bathing, drinking alcohol or caffeine, smoking, exercising and eating for at least 30 minutes before taking a measurement.**
- **Rest for at least 5 minutes before taking a measurement.**
- **Remove tight-fitting or thick clothing from your arm while taking a measurement.**
- **Remain still and DO NOT talk while taking a measurement.**
- **ONLY use the arm cuff on persons whose arm circumference is within the specified range of the cuff.**
- **Ensure that this monitor has acclimated to room temperature before taking a measurement. Taking a measurement after an extreme temperature change could lead to an inaccurate reading. OMRON recommends waiting for approximately 2 hours for the monitor to warm up or cool down when the monitor is used in an environment within the temperature specified as operating conditions after it is stored either at the maximum or at the minimum storage temperature. For additional information on operating and storage/transport temperature, refer to section 3.**
- **DO NOT use this monitor after the durable period has ended. Refer to section 3.**
- **DO NOT crease the arm cuff or the air tube excessively.**
- **DO NOT fold or kink the air tube while taking a measurement. This may cause an injury by interrupting blood flow.**
- **To unplug the air plug, pull on the plastic air plug at the base of the tube, not the tube itself.**
- **ONLY use the AC adapter, arm cuff, batteries and accessories specified for this monitor. Use of unsupported AC adapters, arm cuffs and batteries may damage and/or may be hazardous to this monitor.**
- **ONLY use the approved arm cuff for this monitor. Use of other arm cuffs may result in incorrect readings.**
- **Inflating to a higher pressure than necessary may result in bruising of the arm where the cuff is applied. NOTE: refer to "If your systolic pressure is more than 210 mmHg" in section 8 of instruction manual 2 for additional information.**

Data Transmission

- **DO NOT replace batteries or unplug the AC adapter while your readings are being transferred to your smart device. This may result in incorrect operation of this monitor and failure to transfer your blood pressure data.**

AC Adapter (optional accessory) Handling and Usage

- **Fully insert the AC adapter into the outlet.**
- **When unplugging the AC adapter from the outlet, be sure to safely pull from the AC adapter. DO NOT pull from the AC adapter cable.**
- **When handling the AC adapter cable:**
  DO NOT damage it.
  DO NOT break it.
  DO NOT tamper with it.
  DO NOT pinch it.
  DO NOT forcibly bend or pull it.
  DO NOT twist it.
  DO NOT use it if it is gathered in a bundle.
  DO NOT place it under heavy objects.
- **Wipe any dust off of the AC adapter.**
- **Unplug the AC adapter when not in use.**
- **Unplug the AC adapter before cleaning this monitor.**

Battery Handling and Usage

- **DO NOT insert batteries with their polarities incorrectly aligned.**
- **ONLY use 4 "AA" alkaline or manganese batteries with this monitor. DO NOT use other types of batteries. DO NOT use new and used batteries together. DO NOT use different brands of batteries together.**
- **Remove batteries if this monitor will not be used for a long period of time.**
- **If battery fluid should get in your eyes, immediately rinse with plenty of clean water. Consult with your physician immediately.**
- **If battery fluid should get on your skin, wash your skin immediately with plenty of clean, lukewarm water. If irritation, injury or pain persists, consult with your physician.**
- **DO NOT use batteries after their expiration date.**
- **Periodically check batteries to ensure they are in good working condition.**

General Precautions

- When you take a measurement on the right arm, the air tube should be at the side of your elbow. Be careful not to rest your arm on the air tube.

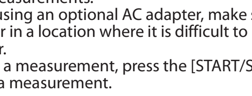

- Blood pressure may differ between the right and left arm, and may result in a different measurement value. Always use the same arm for measurements. If the values between both arms differ substantially, check with your physician on which arm to use for your measurements.
- When using an optional AC adapter, make sure not to place your monitor in a location where it is difficult to plug and unplug the AC adapter.
- To stop a measurement, press the [START/STOP] button while taking a measurement.

Battery Handling and Usage

- Disposal of used batteries should be carried out in accordance with local regulations.
- The supplied batteries may have a shorter life span than new batteries.

1. Error Messages and Troubleshooting

If any of the below problems occur during measurement, check to make sure that no other electrical device is within 30 cm. If the problem persists, please refer to the table below.

Display/ Problem	Possible Cause	Solution
E1 appears or the arm cuff does not inflate.	The [START/STOP] button was pressed while the arm cuff is not applied.	Press the [START/STOP] button again to turn the monitor off. After inserting the air plug securely and applying the arm cuff correctly, press the [START/STOP] button.
	Air plug is not completely plugged into the monitor.	Insert the air plug securely.
	The arm cuff is not applied correctly.	Apply the arm cuff correctly, then take another measurement. Refer to section 6 of instruction manual 2.
	Air is leaking from the arm cuff.	Replace the arm cuff to the new one. Refer to section 12 of instruction manual 2.
E2 appears or a measurement cannot be complete after the arm cuff inflates.	You move or talk during a measurement and the arm cuff does not inflate sufficiently.	Remain still and do not talk during a measurement. If "E2" appears repeatedly, inflate the arm cuff manually until the systolic pressure is 30 to 40 mmHg above your previous readings. Refer to section 8 of instruction manual 2.
	Due to the systolic pressure is above 210 mmHg, a measurement cannot be taken.	
E3 appears	The arm cuff is inflated exceeding the maximum allowable pressure.	Do not touch the arm cuff and/or bend the air tube while taking a measurement. If inflating the arm cuff manually, refer to section 8 of instruction manual 2.
E4 appears	You move or talk during a measurement. Vibrations disrupt a measurement.	Remain still and do not talk during a measurement.
E5 appears	The pulse rate is not detected correctly.	Apply the arm cuff correctly, then take another measurement. Refer to section 6 of instruction manual 2. Remain still and sit correctly during a measurement. If the " " symbol continues to appear, we recommend you to consult with your physician.
/ / appears		
does not flash during a measurement		
Er appears	The monitor has malfunctioned.	Press the [START/STOP] button again. If "Er" still appears, contact your OMRON retail outlet or distributor.
E rr appears	The monitor cannot connect to a smart device or transmit data correctly.	Follow the instructions shown in the "OMRON connect" app. If the "Err" symbol still appears after checking the app, contact your OMRON retail outlet or distributor.
P flashes	The monitor is waiting for pairing with the smart device.	Refer to section 5 of instruction manual 2 for pairing your monitor with your smart device, or press the [START/STOP] button to cancel pairing and turn your monitor off.
flashes	More than 24 readings are not transferred.	Pair or transfer your readings to the "OMRON connect" app so you can keep them in memory in the app, and this error symbol disappears.
	Your monitor is not paired or not connected with your smart device.	
appears	There are 30 readings in memory to be transferred.	
flashes	Batteries are low.	Replacing all 4 batteries with new ones is recommended. Refer to section 3 of instruction manual 2.
A1 and appears or the monitor is turned off unexpectedly during a measurement.	Batteries are depleted.	Immediately replace all 4 batteries with new ones. Refer to section 3 of instruction manual 2.
Nothing appears on the display of the monitor.	Batteries are depleted.	
	Battery polarities are not properly aligned.	Check the battery installation for proper placement. Refer to section 3 of instruction manual 2.
Readings appear too high or too low.	Blood pressure varies constantly. Many factors including stress, time of day, and/or how you apply the arm cuff, may affect your blood pressure. Review section 2 of instruction manual 2.	
Any other communication issue occurs.	Follow the instructions shown in the smart device, or visit the "Help" section in the "OMRON connect" app for further help. If the problem still persists, contact your OMRON retail outlet or distributor.	
Any other problems occur.	Press the [START/STOP] button to turn the monitor off, then press it again to take a measurement. If the problem continues, remove all batteries and wait for 30 seconds. Then re-install batteries. If the problem still persists, contact your OMRON retail outlet or distributor.	

2. Maintenance

2.1 Maintenance

To protect your monitor from damage, follow the directions below:

- Changes or modifications not approved by the manufacturer will void the user warranty.

⚠Caution

- DO NOT disassemble or attempt to repair this monitor or other components. This may cause an inaccurate reading.

2.2 Storage

Keep your monitor in the storage case when not in use.

1. Remove the arm cuff from the monitor.

⚠Caution

- To unplug the air plug, pull on the plastic air plug at the base of the tube, not the tube itself.

2. Gently fold the air tube into the arm cuff.

Note

- Do not bend or crease the air tube excessively.

3. Place your monitor and other components in the storage case.

Do not store your monitor and other components:

- If your monitor and other components are wet.
- In locations exposed to extreme temperatures, humidity, direct sunlight, dust or corrosive vapors such as bleach.
- In locations exposed to vibrations or shocks.

2.3 Cleaning

- Do not use any abrasive or volatile cleaners.
- Use a soft dry cloth or a soft cloth moistened with mild (neutral) detergent to clean your monitor and arm cuff and then wipe them with a dry cloth.
- Do not wash or immerse your monitor and arm cuff or other components in water.
- Do not use gasoline, thinners or similar solvents to clean your monitor and arm cuff or other components.

2.4 Calibration and Service

- The accuracy of this blood pressure monitor has been carefully tested and is designed for a long service life.
- It is generally recommended to have the unit inspected every two years to ensure correct functioning and accuracy. Please consult your authorised OMRON dealer or the OMRON Customer Service at the address given on the packaging or attached literature.

3. Specifications

Product category	Electronic Sphygmomanometers
Product description	Automatic Upper Arm Blood Pressure Monitor
Model (Code)	M2 Intelli IT+ (HEM-7146T2-EBK)
Display	LCD digital display
Cuff pressure range	0 to 299 mmHg
Blood pressure measurement range	SYS: 60 to 260 mmHg DIA: 40 to 215 mmHg
Pulse measurement range	40 to 180 beats / min.
Accuracy	Pressure: ±3 mmHg Pulse: ±5% of display reading
Inflation	Automatic by electric pump
Deflation	Automatic pressure release valve
Measurement method	Oscillometric method
Transmission method	**Bluetooth**® Low Energy
Wireless communication	Frequency range: 2.4 GHz (2400 - 2483.5 MHz) Modulation: GFSK Effective radiated power: < 20 dBm
Operation mode	Continuous operation
IP classification	Monitor: IP20 Optional AC adapter: IP21 for HHP-CM01, IP22 for HHP-BFH01
Rating	DC6 V 4 W
Power source	4 "AA" batteries 1.5 V or optional AC adapter (INPUT AC 100 - 240 V 50 - 60 Hz 0.12 - 0.065 A)
Battery life	Approximately 500 measurements (Using new alkaline batteries and included arm cuff. Depending on the type of battery and arm cuff.)
Durable period (Service life)	Monitor: 5 years Arm cuff: 5 years Optional AC adapter: 5 years
Operating conditions	+10 to +40°C / 15 to 90% RH (non-condensing) / 800 to 1060 hPa
Storage / Transport conditions	-20 to +60°C / 10 to 90% RH (non-condensing)
Weight	Monitor: approximately 250 g (not including batteries) Arm cuff: approximately 170 g
Dimensions (approximately value)	Monitor: 103 mm (W) × 82 mm (H) × 140 mm (L) Arm cuff: 145 mm × 594 mm (air tube: 750 mm)
Cuff circumference applicable to the monitor	17 to 42 cm (included arm cuff: 22 to 42 cm)
Memory	Stores up to 30 readings
Contents	Monitor, arm cuff (HEM-RML31), 4 "AA" batteries, storage case, Instruction Manual 1 and 2, Blood Pressure Pass
Protection against electric shock	Internally powered ME equipment (when using only batteries) Class II ME equipment (optional AC adapter)
Applied part	Type BF (arm cuff)

Note

- These specifications are subject to change without notice.
- This monitor is clinically investigated according to the requirements of EN ISO 81060-2:2014 and complies with EN ISO 81060-2:2014 and EN ISO 81060-2:2019+A1:2020 (excluding pregnant and pre-eclampsia patients). In the clinical validation study, K5 was used on 85 subjects for determination of diastolic blood pressure.
- IP classification is degrees of protection provided by enclosures in accordance with IEC 60529. This monitor and optional AC adapter are protected against solid foreign objects of 12.5 mm diameter and greater such as a finger. The optional AC adapter HHP-CM01 is protected against vertically falling water drops which may cause issues during a normal operation. The optional AC adapter HHP-BFH01 is protected against oblique falling water drops which may cause issues during a normal operation.
- Operation mode classification complies with IEC 60601-1.

About a wireless communication interference
The Bluetooth option in the product is used to connect to dedicated apps on mobile devices to synchronize date/time data from mobile device to the product, and to synchronize measurement data from the product to mobile device. Further handling of the data on the mobile device is up to the user's discretion. This product operates in an unlicensed ISM band at 2.4 GHz where any third party can intercept the radio waves, willfully or accidentally, for any unknown purpose. In the event this product is used near other wireless devices such as microwave and wireless LAN, which operate on the same frequency band as this product, there is a possibility that interference may occur.
If interference occurs, stop the operation of the other devices or relocate this product away from other wireless devices before attempting to use it.

4. Limited Warranty

Thank you for buying an OMRON product. This product is constructed of high quality materials and great care has been taken in its manufacturing. It is designed to give you every satisfaction, provided that it is properly operated and maintained as described in the instruction manual.
This product is warranted by OMRON for a period of 5 years after the date of purchase. The proper construction, workmanship and materials of this product is warranted by OMRON. During this period of warranty OMRON will, without charge for labour or parts, repair or replace the defect product or any defective parts.
The warranty does not cover any of the following:
A. Transport costs and risks of transport.
B. Costs for repairs and / or defects resulting from repairs done by unauthorised persons.
C. Periodic check-ups and maintenance.
D. Failure or wear of optional parts or other attachments other than the main device itself, unless explicitly warranted above.
E. Costs arising due to non-acceptance of a claim (those will be charged for).
F. Damages of any kind including personal caused accidentally or from misuse.
G. Calibration service is not included within the warranty.
H. Optional parts have a one (1) year warranty from date of purchase. Optional parts include, but are not limited to the following items: cuff and cuff tube.

Should warranty service be required please apply to the dealer whom the product was purchased from or an authorised OMRON distributor. For the address refer to the product packaging / literature or to your specialised retailer. If you have difficulties in finding OMRON customer services, contact us for information:
www.omron-healthcare.com

Repair or replacement under the warranty does not give rise to any extension or renewal of the warranty period.
The warranty will be granted only if the complete product is returned together with the original invoice / cash ticket issued to the consumer by the retailer.

5. Guidance and Manufacturer's Declaration

- This blood pressure monitor is designed according to the European Standard EN1060, Non-invasive sphygmomanometers Part 1: General Requirements and Part 3: Supplementary requirements for electromechanical blood pressure measuring systems.
- Hereby, OMRON HEALTHCARE Co., Ltd., declares that the radio equipment type HEM-7146T2-EBK is in compliance with Directive 2014/53/EU.
- The full text of the EU declaration of conformity is available at the following internet address: www.omron-healthcare.com
- This OMRON product is produced under the strict quality system of OMRON HEALTHCARE Co., Ltd., Japan. The Core component for OMRON blood pressure monitors, which is the Pressure Sensor, is produced in Japan.
- Please report to the manufacturer and the competent authority of the Member State in which you are established about any serious incident that has occurred in relation to this device.

Important information regarding Electromagnetic Compatibility (EMC)

HEM-7146T2-EBK manufactured by OMRON HEALTHCARE Co., Ltd. conforms to EN60601-1-2 Electromagnetic Compatibility (EMC) standard.
Further documentation in accordance with this EMC standard is available at: www.omron-healthcare.com.
Refer to the EMC information for HEM-7146T2-EBK on the website.

Correct Disposal of This Product (Waste Electrical & Electronic Equipment)

This marking shown on the product or its literature, indicates that it should not be disposed of, with other household wastes at the end of its working life.
To prevent possible harm to the environment or human health from uncontrolled waste disposal, please separate this product from other types of wastes and recycle it responsibly to promote the sustainable reuse of material resources.

Household users should contact either the retailer where they purchased this product, or their local government office, for details of where and how they can return this item for environmentally safe recycling.
Business users should contact their supplier and check the terms and conditions of the purchase contract. This product should not be mixed with other commercial waste for disposal.

The **Bluetooth**® word mark and logos are registered trademarks owned by Bluetooth SIG, Inc. and any use of such marks by OMRON HEALTHCARE Co., Ltd. is under license. Other trademarks and trade names are those of their respective owners. Apple and the Apple logo are trademarks of Apple Inc., registered in the U.S. and other countries and regions. App Store is a service mark of Apple Inc. Google Play and Google Play logo are trademarks of Google LLC.

Mode d'emploi 1

Tensiomètre automatique brassard

M2 Intelli IT+ (HEM-7146T2-EBK)

Français

Lire le mode d'emploi 1 et 2 avant l'utilisation.

Pour plus d'informations sur les symboles, se reporter à la section « Description des symboles » au dos de l'autre « Mode d'emploi 1 ».

FR ÉLÉMENT(S) D'EMBALLAGE

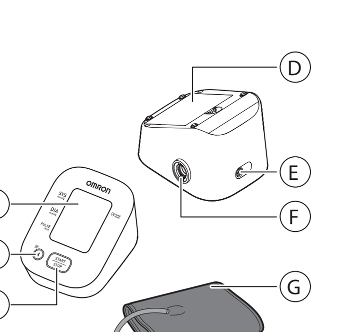

A Affichage
B Bouton [Connection] (Mémoire)
C Bouton [START/STOP]
D Compartiment des piles
E Prise pour l'adaptateur secteur
F Prise à air
G Brassard
H Prise de gonflage
I Tuyau à air

Introduction

Merci d'avoir fait l'acquisition du tensiomètre automatique brassard M2 Intelli IT+. Ce tensiomètre fonctionne sur le principe de l'oscillométrie pour mesurer votre pression artérielle. Cela signifie qu'il détecte la circulation de votre sang dans l'artère brachiale et la convertit en une mesure numérique.

Consignes de sécurité

Ce mode d'emploi vous fournit des informations importantes sur le tensiomètre automatique brassard M2 Intelli IT+. Pour une utilisation sûre et correcte de ce tensiomètre, LIRE et COMPRENDRE toutes ces instructions. **Si vous ne comprenez pas ces instructions ou avez des questions, contactez votre détaillant ou votre revendeur OMRON avant d'essayer d'utiliser ce tensiomètre. Pour des informations spécifiques sur votre propre pression artérielle, consultez votre médecin.**

Utilisation prévue

Ce tensiomètre numérique est conçu pour mesurer la pression artérielle et le pouls chez les patients adultes. Ce tensiomètre détecte les pulsations cardiaques irrégulières pendant la mesure et l'indique par le biais d'un symbole accompagnant les résultats. Il a été conçu essentiellement pour une utilisation générale à domicile.

Réception et inspection

Retirer ce tensiomètre de son emballage et vérifier qu'il n'est pas endommagé. S'il est endommagé, NE PAS L'UTILISER et consulter votre détaillant ou votre revendeur OMRON.

Informations importantes sur la sécurité

Lire les informations importantes sur la sécurité dans ce mode d'emploi avant d'utiliser ce tensiomètre. Suivre attentivement le présent mode d'emploi pour votre sécurité.
Le conserver pour s'y référer ultérieurement. Pour des informations spécifiques sur votre propre pression artérielle, CONSULTER VOTRE MÉDECIN.

⚠Avertissement — **Indique une situation potentiellement dangereuse qui, si elle n'est pas évitée, peut entraîner la mort ou de graves lésions.**

- **NE PAS utiliser ce tensiomètre sur des nourrissons, des tout-petits, des enfants ou des personnes qui ne peuvent pas s'exprimer.**
- **NE PAS modifier le traitement sur la base des mesures réalisées à l'aide de ce tensiomètre. Suivre le traitement prescrit par votre médecin. SEUL un médecin est qualifié pour diagnostiquer et traiter l'hypertension.**
- **NE PAS utiliser ce tensiomètre sur un bras blessé ou placé sous traitement médical.**
- **NE PAS porter le brassard sur le bras dans lequel une perfusion ou une transfusion de sang est en cours.**
- **NE PAS utiliser ce tensiomètre dans des lieux contenant des équipements chirurgicaux à haute fréquence (HF), d'imagerie par résonance magnétique (IRM) ou de tomodensitométrie (CT). Cela risquerait de perturber le fonctionnement du moniteur et/ou de provoquer des erreurs de mesure.**
- **NE PAS utiliser ce tensiomètre dans des environnements riches en oxygène ou à proximité de gaz inflammables.**
- **Consulter votre médecin avant d'utiliser ce tensiomètre dans l'une des conditions suivantes : arythmies courantes telles qu'extrasystoles auriculaires ou ventriculaires ; fibrillation auriculaire ; artériosclérose ; mauvaise perfusion ; diabète ; grossesse ; pré-éclampsie ou maladie rénale. NOTEZ que toutes ces conditions, en plus des mouvements, tremblements ou frissons du patient peuvent avoir un impact sur la mesure.**
- **Ne JAMAIS poser un diagnostic ou vous traiter vous-même sur la base des mesures réalisées. TOUJOURS consulter un médecin.**
- **Pour éviter tout risque de strangulation, conserver le tuyau à air et le câble de l'adaptateur secteur hors de portée des bébés et des enfants.**
- **Ce produit contient des petites pièces pouvant présenter un risque d'étouffement en cas d'ingestion par des bébés et des enfants.**

Transmission des données

- **Ce produit émet des radiofréquences (RF) sur la bande 2,4 GHz. NE PAS l'utiliser dans des endroits avec restrictions de RF, comme dans un avion ou dans les hôpitaux. Désactiver la fonction Bluetooth® de ce tensiomètre, retirer les piles et/ou débrancher l'adaptateur secteur lorsque vous vous trouvez dans des zones RF restreintes.**

Manipulation et utilisation de l'adaptateur secteur (accessoire en option)

- **NE PAS utiliser l'adaptateur secteur si le tensiomètre ou le câble de l'adaptateur secteur est endommagé. Si le tensiomètre ou le câble de l'adaptateur secteur est endommagé, éteindre l'appareil et débrancher l'adaptateur secteur immédiatement.**
- **Brancher l'adaptateur secteur sur la prise de tension appropriée. NE PAS utiliser avec une multiprise.**
- **NE JAMAIS brancher ou débrancher l'adaptateur secteur de la prise électrique avec les mains mouillées.**
- **NE PAS démonter ou tenter de réparer l'adaptateur secteur.**

Manipulation et utilisation de la pile

- **Garder les piles hors de la portée des bébés et des enfants.**

⚠Attention — **Indique une situation potentiellement dangereuse qui, si elle n'est pas évitée, peut entraîner des blessures mineures ou modérées chez l'utilisateur ou le patient, ou endommager l'appareil ou tout autre équipement.**

- **Arrêter d'utiliser ce tensiomètre et consulter votre médecin en cas d'irritation cutanée ou de gêne.**
- **Consulter votre médecin avant d'utiliser ce tensiomètre sur un bras muni d'une perfusion intravasculaire ou sous traitement intravasculaire, ou pourvu d'une anastomose artérioveineuse en raison d'interférences temporaires avec le flux sanguin et du risque de blessure.**
- **Si vous avez subi une mastectomie, consulter votre médecin avant d'utiliser ce tensiomètre.**
- **Consulter votre médecin avant d'utiliser ce tensiomètre si vous êtes atteint de graves problèmes de circulation sanguine ou de troubles sanguins car le gonflage du brassard peut causer des ecchymoses.**
- **NE PAS effectuer de mesures plus souvent que nécessaire car cela peut provoquer des ecchymoses consécutives aux interférences avec le flux sanguin.**
- **NE gonfler le brassard QUE lorsqu'il enroulé autour de votre bras.**
- **Retirer le brassard s'il ne commence pas à se dégonfler lors d'une mesure.**
- **NE PAS utiliser ce tensiomètre dans d'autres buts que la mesure de la pression artérielle.**
- **Pendant la mesure, veiller à ce qu'aucun appareil mobile ou autre appareil électrique émettant des champs électromagnétiques ne se trouve dans un rayon de 30 cm de ce tensiomètre. Cela risquerait de perturber le fonctionnement du moniteur et/ou de provoquer des erreurs de mesure.**
- **NE PAS démonter ou tenter de réparer le tensiomètre ou d'autres composants. Cela pourrait compromettre la précision de lecture.**
- **NE PAS utiliser le tensiomètre dans un endroit humide ou dans lequel il pourrait être éclaboussé par de l'eau. Cela risque de l'endommager.**
- **NE PAS utiliser ce tensiomètre dans un véhicule en mouvement, comme une voiture ou un avion.**
- **NE PAS laisser tomber le tensiomètre ou le soumettre à des vibrations ou chocs violents.**
- **NE PAS utiliser ce tensiomètre dans des endroits présentant une humidité élevée ou faible, ou des températures élevées ou basses. Se reporter à la section 3.**
- **Pendant la mesure, observer le bras pour vérifier que le tensiomètre ne provoque pas une altération prolongée de la circulation sanguine.**
- **NE PAS utiliser ce tensiomètre dans des environnements à forte utilisation, tels que les cliniques médicales ou les cabinets de médecins.**
- **NE PAS utiliser ce tensiomètre en même temps qu'un autre équipement médical électrique. Cela risquerait de perturber le fonctionnement des appareils et/ou de provoquer des erreurs de mesure.**
- **Éviter de prendre un bain, de consommer de l'alcool ou de la caféine, de fumer ou de faire du sport 30 minutes avant la mesure.**
- **Se reposer pendant au moins 5 minutes avant la mesure.**
- **Retirer les vêtements moulants ou épais de votre bras lorsque vous effectuez une mesure.**
- **Rester immobile et NE PAS parler pendant la mesure.**
- **N'utiliser le brassard QUE sur des personnes dont la circonférence du bras se situe dans la plage spécifiée du brassard.**
- **Veillez à ce que le tensiomètre ait atteint la température ambiante avant d'effectuer une mesure. Toute mesure réalisée après un changement de température extrême pourrait fournir un résultat incorrect. OMRON recommande d'attendre environ 2 heures pour que le tensiomètre se réchauffe ou se refroidisse lorsqu'il est utilisé dans un environnement dont la température se situe dans la plage des températures indiquées comme températures de fonctionnement, après qu'il a été conservé à la température de stockage maximum ou minimum. Pour plus d'informations sur les températures de fonctionnement et de stockage/transport, se reporter à la section 3.**
- **NE PAS utiliser ce tensiomètre après expiration de sa durée de vie. Se reporter à la section 3.**
- **NE PAS tordre le brassard et ne pas plier excessivement le tuyau à air.**
- **NE PAS plier ou couder le tuyau à air pendant la réalisation d'une mesure. Cela pourrait provoquer des lésions par interruption du flux sanguin.**
- **Pour débrancher la prise de gonflage, tirer la prise de gonflage en plastique à la base du tuyau, et non le tuyau lui-même.**
- **N'utiliser QUE l'adaptateur secteur, le brassard, les piles et les accessoires spécifiés pour ce tensiomètre. L'utilisation d'adaptateurs secteur, brassards et piles inappropriés peut s'avérer dangereuse pour le moniteur et/ou l'endommager.**
- **Utiliser UNIQUEMENT le brassard approuvé pour ce tensiomètre. L'utilisation d'autres brassards peut fausser les résultats des mesures.**
- **Le gonflage du brassard à une pression plus élevée que nécessaire peut provoquer des ecchymoses sur le bras à l'endroit où le brassard est posé. REMARQUE : se reporter à l'encadré « Si votre pression systolique est supérieure à 210 mmHg » de la section 8 du mode d'emploi 2 pour plus d'informations.**

Transmission des données

- **NE PAS remplacer les piles ou débrancher l'adaptateur secteur pendant le transfert de vos mesures sur votre appareil intelligent. Cela risquerait de perturber le fonctionnement du tensiomètre et d'entraîner l'échec du transfert de vos données de pression artérielle.**

Manipulation et utilisation de l'adaptateur secteur (accessoire en option)

- **Insérer entièrement l'adaptateur secteur dans la prise.**
- **Pour débrancher l'adaptateur secteur de la prise, tirer délicatement l'adaptateur secteur. NE PAS tirer sur le câble de l'adaptateur secteur.**
- **Lors de la manipulation du câble de l'adaptateur secteur :**
  NE PAS l'endommager.
  NE PAS le casser.
  NE PAS le modifier.
  NE PAS le pincer.
  NE PAS le plier ou le tirer avec force.
  NE PAS le tordre.
  NE PAS l'utiliser s'il est entortillé.
  NE PAS le placer sous des objets lourds.
- **Dépoussiérer l'adaptateur secteur.**
- **Débrancher l'adaptateur secteur lorsqu'il n'est pas utilisé.**
- **Débrancher l'adaptateur secteur avant de nettoyer le tensiomètre.**

Manipulation et utilisation de la pile

- **NE PAS introduire les piles en inversant leur polarité.**
- **Utiliser UNIQUEMENT 4 piles alcalines ou au manganèse « AA » avec ce tensiomètre. NE PAS utiliser d'autres types de piles. NE PAS utiliser des piles neuves et usagées en même temps. NE PAS utiliser des piles de marques différentes en même temps.**
- **Retirer les piles si le tensiomètre ne doit pas être utilisé pendant une longue période.**
- **En cas de projection du liquide provenant des piles dans les yeux, rincer immédiatement et abondamment à l'eau. Consulter immédiatement votre médecin.**
- **En cas de projection du liquide provenant des piles sur votre peau, la laver immédiatement et abondamment à l'eau tiède. En cas d'irritation, de blessure ou de douleur persistante, consulter votre médecin.**
- **NE PAS utiliser de piles après leur date d'expiration.**
- **Vérifier régulièrement les piles pour vous assurer qu'elles sont en bon état.**

Précautions générales

- Lorsque la mesure est effectuée sur le bras droit, le tuyau à air doit se trouver à côté de votre coude. Veiller à ne pas poser le bras sur le tuyau à air.

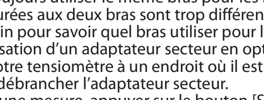

- La pression artérielle peut être différente entre le bras droit et le bras gauche. Les résultats de la mesure peuvent donc être différents. Toujours utiliser le même bras pour les mesures. Si les valeurs mesurées aux deux bras sont trop différentes, consulter votre médecin pour savoir quel bras utiliser pour les mesures.
- En cas d'utilisation d'un adaptateur secteur en option, veiller à ne pas placer votre tensiomètre à un endroit où il est difficile de brancher et débrancher l'adaptateur secteur.
- Pour arrêter une mesure, appuyer sur le bouton [START/STOP] au cours de la mesure.

Manipulation et utilisation de la pile

- La mise au rebut des piles usagées doit être effectuée conformément aux réglementations locales.
- Il se peut que les piles fournies aient une durée de vie plus courte que des piles neuves.

1. Messages d'erreur et dépannage

Si l'un des problèmes ci-dessous se produit pendant la mesure, vérifier qu'aucun autre appareil électrique ne se trouve à moins de 30 cm. Si le problème persiste, se reporter au tableau ci-dessous.

Affichage/ Problème	Cause possible	Solution
E1 s'affiche ou le brassard ne se gonfle pas.	Le bouton [START/STOP] a été utilisé alors que le brassard n'est pas en place.	Appuyer une nouvelle fois sur le bouton [START/STOP] pour éteindre le tensiomètre. Après avoir inséré la prise de gonflage fermement et avoir posé le brassard correctement, appuyer sur le bouton [START/STOP].
	La prise de gonflage n'est pas entièrement insérée dans le tensiomètre.	Brancher la prise de gonflage fermement.
	Le brassard n'est pas correctement posé.	Poser le brassard correctement, puis effectuer une nouvelle mesure. Se reporter à la section 6 du mode d'emploi 2.
	Le brassard laisse échapper de l'air.	Remplacer le brassard par un brassard neuf. Se reporter à la section 12 du mode d'emploi 2.
E2 s'affiche ou il est impossible d'effectuer une mesure après que le brassard s'est gonflé.	Vous bougez ou parlez pendant une mesure et le brassard ne se gonfle pas suffisamment.	Rester immobile et ne pas parler pendant la mesure. Si « E2 » apparaît à plusieurs reprises, gonfler le brassard manuellement jusqu'à ce que la pression systolique soit de 30 à 40 mmHg supérieure aux résultats précédents. Se reporter à la section 8 du mode d'emploi 2.
	La pression systolique étant supérieure à 210 mmHg, il est impossible de réaliser une mesure.	
E3 s'affiche	Le brassard a été gonflé au-delà de la pression maximale admissible.	Ne pas toucher le brassard et/ou plier le tuyau à air pendant une mesure. Pour gonfler le brassard manuellement, se reporter à la section 8 du mode d'emploi 2.
E4 s'affiche	Vous bougez ou parlez pendant la mesure. Les vibrations perturbent la mesure.	Rester immobile et ne pas parler pendant la mesure.
E5 s'affiche	Le pouls n'est pas détecté correctement.	Poser le brassard correctement, puis effectuer une nouvelle mesure. Se reporter à la section 6 du mode d'emploi 2. Rester immobile et s'asseoir correctement pendant la mesure. Si le symbole « » continue à s'afficher, nous vous recommandons de consulter votre médecin.
/ / s'affiche		
ne clignote pas pendant une mesure		
Er s'affiche	Le tensiomètre a mal fonctionné.	Appuyer à nouveau sur le bouton [START/STOP]. Si le symbole « Er » continue à s'afficher, contacter votre détaillant ou votre revendeur OMRON.
E rr s'affiche	Le tensiomètre n'arrive pas à se connecter à un appareil intelligent ou à transmettre les données correctement.	Suivre les indications fournies dans l'application « OMRON connect ». Si le symbole « Err » s'affiche encore après la vérification de l'application, contacter votre détaillant ou votre revendeur OMRON.
P clignote	Le tensiomètre est en attente de jumelage avec l'appareil intelligent.	Se reporter à la section 5 du mode d'emploi 2 pour le jumelage de votre tensiomètre avec votre appareil intelligent, ou appuyer sur le bouton [START/STOP] pour annuler le jumelage et éteindre votre tensiomètre.
clignote	Plus de 24 mesures ne sont pas transférées.	Jumeler le tensiomètre avec l'application « OMRON connect » ou transférer vos mesures dans l'application pour pouvoir les conserver en mémoire dans l'application. Ce symbole d'erreur disparaîtra.
	Votre tensiomètre n'est pas jumelé ou connecté à votre appareil intelligent.	
s'affiche	La mémoire contient 30 résultats à transférer.	
clignote	Les piles sont faibles.	Il est recommandé de remplacer les 4 piles par des neuves. Se reporter à la section 3 du mode d'emploi 2.
A1 et s'affiche ou le tensiomètre s'éteint accidentellement pendant une mesure.	Les piles sont épuisées.	Remplacer immédiatement les 4 piles par des piles neuves. Se reporter à la section 3 du mode d'emploi 2.
Rien ne s'affiche sur l'écran du tensiomètre.	Les piles sont épuisées.	
	Les polarités des piles ne sont pas correctement alignées.	Vérifier que les piles sont correctement installées. Se reporter à la section 3 du mode d'emploi 2.
Les résultats semblent trop hauts ou trop bas.	La pression artérielle varie constamment. De nombreux facteurs, y compris le stress, l'heure de la journée et/ou la façon dont vous posez le brassard, peuvent avoir une incidence sur votre pression artérielle. Se reporter à la section 2 du mode d'emploi 2.	
Un autre problème de communication se produit.	Suivre les instructions affichées sur l'appareil intelligent ou consulter la section « Aide » de l'application « OMRON connect » pour obtenir de l'aide. Si le problème persiste, contacter votre détaillant ou votre revendeur OMRON.	
Un autre problème se produit.	Appuyer sur le bouton [START/STOP] pour arrêter le tensiomètre, puis une nouvelle fois pour effectuer une mesure. Si le problème persiste, retirer toutes les piles et atteindre 30 secondes. Réinstaller ensuite les piles. Si le problème persiste, contacter votre détaillant ou votre revendeur OMRON.	

2. Maintenance

2.1 Maintenance

Pour protéger votre tensiomètre contre des dommages éventuels, procéder comme suit :

- Toute modification non autorisée par le fabricant annulera la garantie utilisateur.

⚠Attention

- NE PAS démonter ou tenter de réparer le tensiomètre ou d'autres composants. Cela pourrait compromettre la précision de lecture.

2.2 Stockage

Conserver le tensiomètre dans son étui de rangement lorsqu'il n'est pas utilisé.

1. Retirer le brassard du tensiomètre.

⚠Attention

- Pour débrancher la prise de gonflage, tirer la prise de gonflage en plastique à la base du tuyau, et non le tuyau lui-même.

2. Plier délicatement le tuyau à air dans le brassard.

Remarque

- Ne pas plier ou tordre excessivement le tuyau à air.

3. Placer le tensiomètre et les autres composants dans l'étui de rangement.

Ne pas stocker votre tensiomètre et les autres composants :

- Si votre tensiomètre et les autres composants sont mouillés.
- Dans des endroits soumis à des températures extrêmes, à l'humidité, à la lumière directe du soleil, à la poussière ou à des vapeurs corrosives telles que l'eau de Javel.
- Dans des endroits exposés à des vibrations ou à des chocs.

2.3 Nettoyage

- Ne pas utiliser de produits nettoyants abrasifs ou volatils.
- Utiliser un chiffon doux et sec ou un chiffon doux imprégné de détergent doux (neutre) pour nettoyer votre tensiomètre et le brassard, puis les sécher à l'aide d'un chiffon sec.
- Ne pas laver ou immerger votre tensiomètre et le brassard ou les autres composants dans l'eau.
- Ne pas utiliser d'essence, de diluant ou autre solvant pour nettoyer votre tensiomètre, le brassard et les autres composants.

2.4 Étalonnage et entretien

- Des tests rigoureux ont été réalisés afin de garantir la précision de ce tensiomètre et de lui assurer une longue durée de vie.
- Il est généralement recommandé de faire inspecter l'appareil tous les deux ans afin de garantir son bon fonctionnement et sa précision. Contacter le revendeur OMRON agréé ou le service clientèle d'OMRON à l'adresse indiquée sur l'emballage ou dans la documentation fournie.

3. Spécifications

Catégorie de produit	Sphygmomanomètres électroniques
Description du produit	Tensiomètre automatique brassard
Modèle (réf.)	M2 Intelli IT+ (HEM-7146T2-EBK)
Affichage	Affichage numérique LCD
Plage de pressions du brassard	0 à 299 mmHg
Plage de mesure de la pression artérielle	SYS : 60 à 260 mmHg DIA : 40 à 215 mmHg
Plage de mesure du pouls	40 à 180 pulsations/min.
Précision	Pression : ±3 mmHg Pouls : ±5 % de la mesure affichée
Gonflage	Automatique par une pompe électrique
Dégonflage	Soupape de régulation automatique de la pression
Méthode de mesure	Méthode oscillométrique
Méthode de transmission	**Bluetooth**® Low Energy
Communication sans fil	Plage de fréquences : 2,4 GHz (2400 – 2483,5 MHz) Modulation : GFSK Puissance apparente rayonnée : <20 dBm
Mode de fonctionnement	Fonctionnement continu
Classification IP	Tensiomètre : IP20 Adaptateur secteur en option : IP21 pour le HHP-CM01, IP22 pour le HHP-BFH01
Valeur nominale	6 V c.c. 4 W
Source d'alimentation	4 piles « AA » 1,5 V ou adaptateur secteur en option (ENTRÉE CA 100 - 240 V 50 - 60 Hz 0,12 - 0,065 A)
Durée de vie des piles	Environ 500 mesures (avec les piles alcalines neuves et le brassard inclus. Dépend du type de pile et de brassard.)
Durée de vie	Tensiomètre : 5 ans Brassard : 5 ans Adaptateur secteur en option : 5 ans
Conditions d'utilisation	+10 °C à +40 °C / 15 à 90 % HR (sans condensation) / 800 à 1060 hPa
Conditions de stockage et de transport	-20 °C à +60 °C / 10 à 90 % HR (sans condensation)
Poids	Tensiomètre : environ 250 g (sans piles) Brassard : environ 170 g
Dimensions (valeur approximative)	Tensiomètre : 103 mm (P) × 82 mm (H) × 140 mm (L) Brassard : 145 mm × 594 mm (tuyau à air : 750 mm)
Circonférence du brassard applicable au tensiomètre	17 à 42 cm (brassard inclus : 22 à 42 cm)
Mémoire	Mémorise jusqu'à 30 résultats
Contenu	Tensiomètre, brassard (HEM-RML31), 4 piles « AA », étui de rangement, Mode d'emploi 1 et 2, Carte de suivi de la pression artérielle
Protection contre les chocs électriques	Équipement ME alimenté en interne (en cas d'utilisation exclusive de piles) Équipement ME de classe II (adaptateur secteur en option)
Pièce appliquée	Type BF (brassard)

Remarque

- Ces spécifications sont sujettes à modification sans préavis.
- Ce tensiomètre fait l'objet d'un examen clinique conformément aux exigences de la norme EN ISO 81060-2:2014 et est conforme aux normes EN ISO 81060-2:2014 et EN ISO 81060-2:2019+A1:2020 (à l'exception des patientes enceintes et souffrant de pré-éclampsie). Lors de l'étude de validation clinique, K5 a été utilisé sur 85 sujets afin de déterminer la pression artérielle diastolique.
- La classification IP indique le degré de protection fourni par les boîtiers conformément à la norme CEI 60529. Ce tensiomètre et l'adaptateur secteur en option sont protégés contre les corps étrangers solides de 12,5 mm de diamètre et plus, un doigt par exemple. L'adaptateur secteur en option HHP-CM01 est protégé contre les chutes verticales de gouttes d'eau susceptibles de provoquer des problèmes pendant une utilisation normale. L'adaptateur secteur en option HHP-BFH01 est protégé contre les chutes obliques de gouttes d'eau susceptibles de provoquer des problèmes pendant une utilisation normale.
- La classification du mode de fonctionnement est conforme à la norme CEI 60601-1.

À propos des interférences de communication sans fil
L'option Bluetooth du produit est utilisée pour se connecter à des applications dédiées sur des appareils mobiles afin de synchroniser les données de date/heure de l'appareil mobile avec le produit, et pour synchroniser les données de mesure du produit avec l'appareil mobile. Le traitement ultérieur des données sur l'appareil mobile est laissé à la discrétion de l'utilisateur. Ce produit fonctionne dans une bande ISM sans licence à 2,4 GHz où toute tierce partie peut intercepter les ondes radio, délibérément ou accidentellement, dans un but inconnu. Si ce produit est utilisé à proximité d'autres appareils sans fil comme un four à micro-ondes et un LAN sans fil, utilisant la même bande de fréquences que ce produit, il est possible que des interférences se produisent.
Si c'est le cas, arrêter les autres appareils ou éloigner ce produit des autres appareils sans fil avant d'essayer de l'utiliser.

4. Garantie limitée

Merci d'avoir acheté un produit OMRON. Ce produit est fabriqué à l'aide de matériaux de haute qualité et les plus grands soins ont été apportés à sa fabrication. Il est conçu pour vous apporter toute satisfaction, à condition de l'utiliser et de l'entretenir correctement, conformément aux indications du mode d'emploi.
Ce produit est garanti par OMRON pour une période de 5 ans après la date d'achat. La qualité de la fabrication, de la main d'œuvre et des matériaux est garantie par OMRON. Pendant cette période de garantie, OMRON réparera ou remplacera le produit défectueux ou tout pièce défectueuse sans facturer la main d'œuvre ni les pièces.
La garantie ne couvre aucun des éléments suivants :
A. Frais et risques liés au transport.
B. Coûts des réparations et/ou des défauts résultant de réparations effectuées par des personnes non agréées.
C. Contrôles et maintenance périodiques.
D. Défaillance ou usure de pièces optionnelles ou d'autres accessoires autres que l'appareil principal lui-même, à moins que cela ne soit explicitement garanti ci-dessus.
E. Coûts résultant de la non-acceptation d'une réclamation (ces coûts seront facturés).
F. Dommages quelconques, y compris dommages personnels d'origine accidentelle ou résultant d'une utilisation inappropriée.
G. Le service d'étalonnage n'est pas inclus dans la garantie.
H. Les pièces optionnelles ont une garantie de un (1) an à partir de la date d'achat. Les pièces optionnelles comprennent, sans y être limitées, les éléments suivants : brassard et tuyau du brassard.

Si un entretien au titre de la garantie est requis, s'adresser au détaillant chez lequel le produit a été acheté ou à un revendeur OMRON agréé. Pour les adresses, se référer à l'emballage/à la documentation du produit ou à votre détaillant spécialisé. En cas de difficultés pour trouver les services clientèle d'OMRON, nous contacter pour information :
www.omron-healthcare.com

La réparation ou le remplacement sous garantie ne donne pas droit à une extension ou à un renouvellement de la période de garantie.
La garantie ne s'applique que si le produit complet est retourné, accompagné de la facture/du ticket de caisse d'origine établi(e) au nom du consommateur par le détaillant.

5. Conseils et déclaration du fabricant

- Ce tensiomètre est conçu conformément à la norme européenne EN1060, Tensiomètres non invasifs Partie 1 : Exigences générales et Partie 3 : Exigences complémentaires pour les systèmes électromécaniques de mesure de la pression artérielle.
- OMRON HEALTHCARE Co., Ltd., déclare par la présente que le type d'équipement radio HEM-7146T2-EBK est conforme à la directive 2014/53/UE.
- Le texte intégral de la déclaration de conformité UE peut être consulté à l'adresse Internet suivante : www.omron-healthcare.com
- Ce produit OMRON est fabriqué selon le système de qualité strict d'OMRON HEALTHCARE Co., Ltd., Japon. Le composant-clé de ce tensiomètre OMRON, c'est-à-dire le capteur de pression, est fabriqué au Japon.
- Signaler au fabricant et aux autorités compétentes de l'État membre dans lequel vous êtes établi tout incident grave qui s'est produit impliquant cet appareil.

Informations importantes sur la compatibilité électromagnétique (CEM)

Le HEM-7146T2-EBK fabriqué par OMRON HEALTHCARE Co., Ltd. est conforme à la norme EN60601-1-2 Compatibilité électromagnétique (CEM).
D'autres documents relatifs à la norme CEM sont disponibles à l'adresse suivante : www.omron-healthcare.com.
Se reporter aux informations relatives à la norme CEM pour HEM-7146T2-EBK, disponibles sur le site Web.

Mise au rebut correcte de ce produit (déchets d'équipements électriques et électroniques)

Ce marquage sur le produit ou sa documentation indique qu'il ne doit pas être éliminé en fin de vie utile avec les autres déchets ménagers.
La mise au rebut incontrôlée des déchets pouvant porter préjudice à l'environnement ou à la santé humaine, veuillez séparer ce produit des autres types de déchets et le recycler de façon responsable. Vous favoriserez ainsi la réutilisation durable des ressources matérielles.

Les particuliers sont invités à contacter le distributeur leur ayant vendu le produit ou à se renseigner auprès de leur mairie/maison communale pour savoir où et comment ils peuvent rapporter ce produit afin qu'il soit recyclé dans le respect de l'environnement.
Les entreprises sont invitées à contacter leur fournisseur et à consulter les conditions de leur contrat de vente. Ce produit ne doit pas être mis au rebut avec les autres déchets commerciaux.

La marque verbale et les logos **Bluetooth**® sont des marques déposées détenues par Bluetooth SIG, Inc. et l'utilisation de ces marques par OMRON HEALTHCARE Co., Ltd. se fait sous licence. Les autres marques commerciales et noms de marque sont ceux de leurs détenteurs respectifs. Apple et le logo Apple sont des marques commerciales d'Apple Inc., déposées aux États-Unis et dans d'autres pays et régions. App Store est une marque de service d'Apple Inc. Google Play et le logo Google Play sont des marques commerciales de Google LLC.

Gebrauchsanweisung 1

Automatisches Oberarm-Blutdruckmessgerät

M2 Intelli IT+ (HEM-7146T2-EBK)

Deutsch

Lesen Sie vor der Verwendung Gebrauchsanweisung 1 und 2.

Informationen zu den Symbolen finden Sie unter „Beschreibung der Symbole" auf der Rückseite von Gebrauchsanweisung 1.

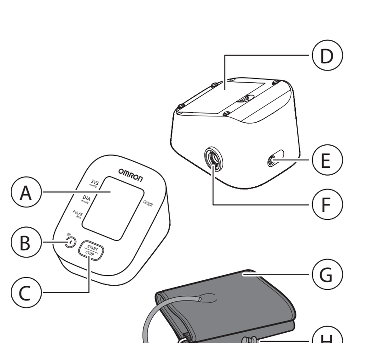

A Display
B Verbindungs-/Speichertaste
C [START/STOP]-Taste
D Batteriefach
E Netzteilanschluss
F Luftschlauchbuchse
G Manschette
H Luftschlauchstecker
I Luftschlauch

Einführung

Vielen Dank, dass Sie sich für das automatische Oberarm-Blutdruckmessgerät M2 Intelli IT+ entschieden haben. Dieses Blutdruckmessgerät verwendet zur Blutdruckmessung die oszillometrische Methode. Das bedeutet, dass dieses Messgerät die Bewegung Ihres Blutes durch Ihre Oberarmarterie erkennt und diese Bewegungen in einen digitalen Messwert umwandelt.

Sicherheitshinweise

Diese Gebrauchsanweisung enthält wichtige Informationen zum automatischen Oberarm-Blutdruckmessgerät M2 Intelli IT+. Um die sichere und ordnungsgemäße Verwendung dieses Messgerätes sicherzustellen, müssen Sie alle Anweisungen LESEN und VERSTEHEN. **Wenn Sie die Anweisungen nicht verstehen oder Fragen dazu haben, wenden Sie sich an Ihren OMRON-Einzelhändler oder -Vertreter, bevor Sie das Messgerät verwenden. Für ausführliche Informationen zu Ihrem Blutdruck wenden Sie sich bitte an Ihren Arzt.**

Verwendungszweck

Das Gerät ist ein digitales Messgerät zur Messung von Blutdruck und Pulsfrequenz bei erwachsenen Patienten. Dieses Messgerät erkennt das Auftreten unregelmäßiger Herzschläge während der Messung und zeigt dies zusammen mit den Messwerten durch ein Symbol an. Es ist hauptsächlich auf allgemeinen Haushaltsgebrauch ausgelegt.

Prüfung des Packungsinhaltes

Nehmen Sie das Messgerät aus der Verpackung und überprüfen Sie alles auf Unversehrtheit. Ist das Messgerät beschädigt, darf das Messgerät NICHT VERWENDET werden. Wenden Sie sich in diesem Fall an Ihren OMRON-Einzelhändler oder -Vertreter.

Wichtige Sicherheitsinformationen

Lesen Sie die Wichtigen Sicherheitsinformationen in dieser Gebrauchsanweisung, bevor Sie das Messgerät verwenden. Halten Sie sich aus Sicherheitsgründen genau an diese Gebrauchsanweisung. Bewahren Sie sie zum späteren Nachschlagen auf. Für ausführliche Informationen zu Ihrem Blutdruck WENDEN SIE SICH AN IHREN ARZT.

⚠Warnhinweis — **Zeigt eine möglicherweise gefährliche Situation an, die wenn sie nicht vermieden wird, zum Tod oder zu sehr schweren Verletzungen führen kann.**

- **Das Messgerät NICHT bei Babys, Kleinkindern, Kindern oder Personen verwenden, die ihren Willen nicht ausdrücken können.**
- **Passen Sie die Medikation NICHT aufgrund der Messergebnisse dieses Blutdruckmessgerätes an. Nehmen Sie die Medikamente wie von Ihrem Arzt verschrieben. NUR ein Arzt ist qualifiziert, um Bluthochdruck zu diagnostizieren und zu behandeln.**
- **Dieses Messgerät NICHT an einem verletzten Arm oder an einem Arm anwenden, der medizinisch behandelt wird.**
- **Die Manschette NICHT während einer Infusion oder Bluttransfusion anlegen.**
- **Dieses Messgerät NICHT in Bereichen mit Hochfrequenz-Chirurgiegeräten, MRT-Geräten oder CT-Scannern verwenden. Dies könnte zu einer Fehlfunktion des Messgerätes führen und/oder eine ungenaue Messung verursachen.**
- **Dieses Messgerät NICHT in sauerstoffangereicherten Umgebungen oder in der Nähe brennbarer Gase verwenden.**
- **Wenden Sie sich an Ihren Arzt, bevor Sie dieses Messgerät in folgenden Fällen verwenden: häufig auftretende Arrhythmien wie zum Beispiel atriale oder ventrikuläre Extrasystolen oder Vorhofflimmern, Arteriosklerose, schlechte Durchblutung, Diabetes, Schwangerschaft, Präeklampsie, Nierenerkrankungen. BEACHTEN Sie, dass diese Erkrankungen sowie Bewegung, Zittern oder Schlottern des Patienten den Messwert beeinträchtigen können.**
- **Die Messwerte sollten NIE zur Eigendiagnose oder Selbstbehandlung herangezogen werden. Wenden Sie sich IMMER an Ihren Arzt.**
- **Der Luftschlauch und das Netzteilkabel sollten außer Reichweite von Säuglingen, Kleinkindern und Kindern aufbewahrt werden, da Strangulationsgefahr besteht.**
- **Dieses Produkt enthält Kleinteile, die bei Verschlucken eine Erstickungsgefahr für Säuglinge, Kleinkinder und Kinder darstellen können.**

Datenübertragung

- **Dieses Produkt strahlt Hochfrequenzen (HF) im 2,4-GHz-Band ab. Die Verwendung dieses Produktes an Orten, an denen die Nutzung von HF-Geräten eingeschränkt sind, etwa in Flugzeugen oder in Krankenhäusern, wird nicht empfohlen. An Orten, an denen die Nutzung von HF-Geräten eingeschränkt ist, sollte die Bluetooth®-Funktion des Messgerätes ausgeschaltet, die Batterien entnommen und/oder das Netzteil aus der Steckdose gezogen werden.**

Handhabung und Verwendung des Netzteils (optionales Zubehör)

- **Verwenden Sie das Netzteil NICHT, wenn das Messgerät oder das Netzteilkabel beschädigt ist. Ist das Messgerät oder das Kabel beschädigt, schalten Sie das Gerät aus und ziehen Sie sofort das Netzteil aus der Steckdose.**
- **Schließen Sie das Netzteil an einer geeigneten Steckdose an. Schließen Sie das Gerät NICHT an einer Mehrfachsteckdose an.**
- **Stecken Sie das Netzteil NIE mit nassen Händen in die Steckdose stecken oder ziehen es heraus.**
- **Das Netzteil NICHT zerlegen oder versuchen, es selbst zu reparieren.**

Batterie-Handhabung und -verwendung

- **Bewahren Sie die Batterien für Säuglinge, Kleinkinder und Kinder unzugänglich auf.**

⚠Achtung — **Zeigt eine möglicherweise gefährliche Situation an, die wenn sie nicht vermieden wird, zu leichten oder mittelschweren Verletzungen des Benutzers oder des Patienten oder Geräteschäden beziehungsweise Schäden an anderen Gegenständen führen kann.**

- **Verwenden Sie dieses Messgerät nicht mehr und wenden Sie sich an Ihren Arzt, wenn Hautirritationen oder Beschwerden auftreten.**
- **Fragen Sie Ihren Arzt, bevor Sie dieses Messgerät an einem Arm mit intravaskulärem Zugang bzw. intravaskulärer Therapie oder AV-Shunt (arteriovenöser Shunt) verwenden, da die vorübergehende Beeinträchtigung des Blutflusses zu Verletzungen führen kann.**
- **Wenn bei Ihnen eine Brustamputation durchgeführt wurde, fragen Sie Ihren Arzt, bevor Sie dieses Messgerät verwenden.**
- **Personen mit ernsthaften Durchblutungsstörungen oder Blutkrankheiten sollten vor Verwendung des Messgerätes ihren Arzt konsultieren, da das Aufpumpen der Manschette zur Bildung von Blutergüssen führen kann.**
- **Führen Sie die Messungen NICHT häufiger als notwendig durch, weil sich durch die Beeinträchtigung des Blutflusses Blutergüsse bilden können.**
- **Pumpen Sie die Manschette NUR auf, wenn sie am Oberarm angelegt wurde.**
- **Nehmen Sie die Manschette ab, wenn während der Messung kein Luftablass erfolgt.**
- **Dieses Messgerät NUR zum Messen des Blutdrucks verwenden.**
- **Stellen Sie während der Messung sicher, dass sich kein Mobilgerät oder anderes elektrisches Gerät, das elektromagnetische Felder erzeugt, in einem Abstand von weniger als 30 cm zu diesem Messgerät befindet. Dies könnte zu einer Fehlfunktion des Messgerätes führen und/oder eine ungenaue Messung verursachen.**
- **Das Messgerät und andere Komponenten NICHT zerlegen oder versuchen, diese selbst zu reparieren. Dies könnte falsche Messwerte hervorrufen.**
- **NICHT an einem feuchten Ort verwenden oder an Orten, an denen das Risiko besteht, dass Wasserspritzer auf das Messgerät gelangen. Anderenfalls kann das Messgerät beschädigt werden.**
- **Dieses Messgerät NICHT in einem sich bewegenden Fahrzeug verwenden, etwa in einem Auto oder Flugzeug.**
- **Dieses Messgerät NICHT fallen lassen oder starken Erschütterungen oder Vibrationen aussetzen.**
- **Dieses Messgerät NICHT an Orten mit hoher oder niedriger Luftfeuchtigkeit bzw. hohen oder niedrigen Temperaturen verwenden. Details dazu finden Sie in Abschnitt 3.**
- **Beobachten Sie während der Messung Ihren Arm, um zu vermeiden, dass die Blutzirkulation unnötig lange unterbunden wird.**
- **Verwenden Sie dieses Messgerät NICHT in Umgebungen mit häufiger Nutzung, wie etwa medizinischen Kliniken oder Arztpraxen.**
- **Verwenden Sie das Messgerät NICHT gleichzeitig mit anderen medizinischen elektrischen Geräten (ME-Geräten). Dies könnte zu einer Fehlfunktion der Geräte führen und/oder eine ungenaue Messung verursachen.**
- **Mindestens 30 Minuten vor der Messung sind Baden, Alkohol- und Koffeingenuss, Rauchen, Sport und Essen zu meiden.**
- **Ruhen Sie sich vor der Messung mindestens 5 Minuten aus.**
- **Entfernen Sie enge oder dicke Kleidungsstücke von Ihrem Arm, bevor Sie die Messung durchführen.**
- **Halten Sie während der Messung still und sprechen Sie NICHT.**
- **Verwenden Sie die Manschette nur bei Personen mit dem für die Manschette angegebenen Oberarmumfang.**
- **Bringen Sie das Messgerät vor der Messung auf Raumtemperatur. Messungen, die nach einem größeren Temperaturwechsel vorgenommen werden, können ungenau sein. OMRON empfiehlt, das Messgerät etwa 2 Stunden lang auf die in den Betriebsbedingungen angegebene Umgebungstemperatur zu bringen, wenn es zuvor bei maximaler oder minimaler Aufbewahrungstemperatur gelagert wurde. Weitere Informationen zur Betriebs- und Lager-/Transporttemperatur finden Sie in Abschnitt 3.**
- **Verwenden Sie das Messgerät nach Ablauf der Nutzungsdauer NICHT mehr. Details dazu finden Sie in Abschnitt 3.**
- **Die Manschette und den Luftschlauch NICHT übermäßig knicken.**
- **Den Luftschlauch während der Messung NICHT zusammendrücken oder knicken. Dies kann durch Unterbrechung des Blutflusses Verletzungen zur Folge haben.**
- **Fassen Sie am Stecker und nicht am Schlauch an, wenn Sie den Kunststoff-Luftschlauchstecker aus dem Schlauchende ziehen.**
- **Verwenden Sie NUR Netzteile, Manschetten, Batterien und andere Zubehörteile, die speziell für dieses Gerät bestimmt sind. Die Verwendung nicht zugelassener Netzteile, Manschetten und Batterien kann das Messgerät beschädigen und/oder zu Gefahren im Zusammenhang mit dem Messgerät führen.**
- **Verwenden Sie NUR die für dieses Messgerät zugelassene Manschette. Die Verwendung anderer Manschetten kann zu falschen Messergebnissen führen.**
- **Aufpumpen auf einen höheren Druck als notwendig kann am Arm, wo die Manschette angelegt ist, zu Blutergüssen führen. HINWEIS: Weitere Informationen finden Sie unter „Wenn Ihr systolischer Druck höher ist als 210 mmHg" in Abschnitt 8 von Gebrauchsanweisung 2.**

Datenübertragung

- **Tauschen Sie die Batterien NICHT aus und trennen Sie das Netzteil NICHT, während Ihre Messwerte an Ihr Smartphone oder Tablet übertragen werden. Dies kann zu Fehlfunktionen dieses Messgerätes und zu Fehlern bei der Übertragung Ihrer Blutdruckwerte führen.**

Handhabung und Verwendung des Netzteils (optionales Zubehör)

- **Stecken Sie das Netzteil vollständig in die Steckdose.**
- **Ziehen Sie beim Trennen des Netzteils von der Steckdose aus Sicherheitsgründen am Stecker. Ziehen Sie NICHT am Kabel des Netzteils.**
- **Korrekter Umgang mit dem Netzteilkabel:**
  NICHT beschädigen.
  NICHT unterbrechen.
  NICHT manipulieren.
  NICHT einklemmen.
  NICHT gewaltsam biegen oder ziehen.
  NICHT verdrehen.
  NICHT verwenden, wenn es zu einem Knäuel aufgewickelt ist.
  NICHT unter schwere Gegenstände legen.
- **Befreien Sie das Netzteil von Staub.**
- **Trennen Sie das Netzteil, wenn das Gerät nicht verwendet wird.**
- **Trennen Sie das Netzteil vor der Reinigung des Messgerätes.**

Batterie-Handhabung und -verwendung

- **Die Batterien NICHT in verkehrter Richtung (Pole auf den falschen Seiten) einsetzen.**
- **Verwenden Sie für dieses Messgerät ausschließlich 4 Alkali- oder Manganbatterien vom Typ AA. KEINE anderen Batterietypen verwenden. KEINE neuen und gebrauchten Batterien zusammen verwenden. KEINE unterschiedlichen Batteriemarken zusammen verwenden.**
- **Nehmen Sie die Batterien heraus, wenn das Messgerät über einen längeren Zeitraum nicht benutzt wird.**
- **Wenn Batteriesäure in Ihre Augen gelangt, spülen Sie diese sofort mit reichlich klarem Wasser aus. Wenden Sie sich sofort an Ihren Arzt.**
- **Wenn Batteriesäure auf Ihre Haut oder Ihre Kleidung gelangt, spülen Sie diese sofort mit reichlich klarem, lauwarmem Wasser ab. Wenn weiterhin Hautreizung, Verletzung oder Schmerzen bestehen, wenden Sie sich an Ihren Arzt.**
- **Verwenden Sie Batterien NICHT nach dem Ablaufdatum.**
- **Prüfen Sie die Batterien regelmäßig, um sicherzustellen, dass sie sich in einem guten Betriebszustand befinden.**

Allgemeine Vorsichtsmaßnahmen

- Wenn Sie die Messung am rechten Arm durchführen, sollte sich der Luftschlauch an der Seite Ihres Ellenbogens befinden. Achten Sie darauf, dass Ihr Arm nicht auf dem Luftschlauch liegt.

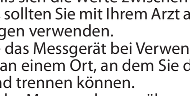

- Der Blutdruck kann sich zwischen dem rechten und linken Arm unterscheiden. Die gemessenen Blutdruckwerte können daher unterschiedlich sein. Verwenden Sie immer denselben Arm für Messungen. Falls sich die Werte zwischen beiden Armen deutlich unterscheiden, sollten Sie mit Ihrem Arzt absprechen, welchen Arm Sie für Messungen verwenden.
- Verwenden Sie das Messgerät bei Verwendung eines optionalen Netzteils nicht an einem Ort, an dem Sie das Netzteil nur schwer anschließen und trennen können.
- Zum Beenden der Messung kann während der Messung die Taste [START/STOP] gedrückt werden.

Batterie-Handhabung und -verwendung

- Entsorgen Sie verbrauchte Batterien gemäß den geltenden Bestimmungen.
- Die mitgelieferten Batterien haben eventuell eine kürzere Lebensdauer als neue Batterien.

1. Fehlermeldungen, Fehlersuche und -behebung

Sollte während der Messung eines der folgenden Probleme auftreten, stellen Sie zunächst sicher, dass sich keine anderen elektrischen Geräte in einem Abstand von weniger als 30 cm zum Messgerät befinden. Ist dies nicht der Fall und das Problem besteht weiterhin, sehen Sie bitte in der folgenden Tabelle nach.

Display/ Fehler	Mögliche Ursache	Lösung
E1 erscheint oder die Manschette pumpt nicht auf.	Die Taste [START/STOP] wurde gedrückt, während die Manschette nicht angelegt war.	Drücken Sie die Taste [START/STOP] erneut, um das Messgerät auszuschalten. Stecken Sie den Luftschlauchstecker fest ein und legen Sie die Manschette korrekt an. Drücken Sie anschließend die Taste [START/STOP].
	Der Luftschlauchstecker wurde nicht korrekt in das Messgerät eingesteckt.	Stecken Sie den Luftschlauchstecker fest ein.
	Die Manschette wurde nicht richtig angelegt.	Legen Sie die Manschette korrekt an und messen Sie erneut. Details dazu finden Sie in Abschnitt 6 von Gebrauchsanweisung 2.
	Die Manschette verliert Luft/hat ein Leck.	Ersetzen Sie die Manschette durch eine neue. Details dazu finden Sie in Abschnitt 12 von Gebrauchsanweisung 2.
E2 wird angezeigt oder nach Aufpumpen der Manschette kann keine Messung durchgeführt werden.	Sie haben während der Messung gesprochen oder sich bewegt und die Manschette ist nicht ausreichend aufgepumpt.	Halten Sie still und sprechen Sie während der Messung nicht. Wenn „E2" wiederholt angezeigt wird, pumpen Sie die Manschette manuell auf, bis der systolische Druck um 30 bis 40 mmHg über Ihrem letzten Messergebnis liegt. Details dazu finden Sie in Abschnitt 8 von Gebrauchsanweisung 2.
	Da der systolische Blutdruck über 210 mmHg liegt, kann keine Messung durchgeführt werden.	

Display/ Fehler	Mögliche Ursache	Lösung
E3 erscheint	Die Manschette wurde über dem maximal zulässigen Druck aufgepumpt.	Die Manschette während der Messung nicht anfassen bzw. den Luftschlauch nicht knicken. Informationen zum manuellen Aufpumpen der Manschette finden Sie in Abschnitt 8 von Gebrauchsanweisung ②.
E4 erscheint	Sie haben während der Messung gesprochen oder sich bewegt. Vibrationen beeinträchtigen die Messleistung.	Halten Sie still und sprechen Sie während der Messung nicht.
E5 erscheint / / erscheint blinkt nicht während einer Messung	Die Pulsfrequenz wird nicht korrekt erkannt.	Legen Sie die Manschette korrekt an und messen Sie erneut. Details dazu finden Sie in Abschnitt 6 von Gebrauchsanweisung ②. Halten Sie still und setzen Sie sich während der Messung richtig hin. Wird das Symbol „ “ weiterhin angezeigt, sollten Sie sich an Ihren Arzt wenden.
Er erscheint	Es ist ein Funktionsfehler des Messgerätes aufgetreten.	Drücken Sie die [START/STOP]-Taste erneut. Falls Er weiterhin angezeigt wird, wenden Sie sich an Ihren OMRON-Einzelhändler oder -Vertreter.
E rr erscheint	Das Messgerät kann nicht mit einem Smartphone oder Tablet verbunden werden oder die Daten können nicht korrekt übertragen werden.	Befolgen Sie die Anweisungen in der App OMRON connect. Wenn das Err-Symbol nach Befolgen der App-Anweisungen weiterhin angezeigt wird, wenden Sie sich an Ihren OMRON-Einzelhändler oder -Vertreter.
P blinkt	Das Messgerät wartet auf die Kopplung mit dem Smartphone oder Tablet.	Informationen zur Kopplung Ihres Messgerätes mit Ihrem Smartphone oder Tablet finden Sie in Abschnitt 5 von Gebrauchsanweisung ②. Sie können auch die Taste [START/STOP] drücken, um die Kopplung abzubrechen und Ihr Messgerät auszuschalten.
blinkt	Mehr als 24 Messwerte werden nicht übertragen. Ihr Messgerät ist nicht mit Ihrem Smartphone oder Tablet gekoppelt oder verbunden.	Koppeln oder übertragen Sie Ihre Messwerte in die App OMRON connect, um sie dort zu speichern. Anschließend wird das Fehlersymbol nicht mehr angezeigt.
erscheint	Es befinden sich 30 Messwerte zur Übertragung in Ihrem Speicher.	
blinkt	Der Ladestand der Batterien ist niedrig.	Es wird empfohlen, alle 4 Batterien gleichzeitig durch neue zu ersetzen. Details dazu finden Sie in Abschnitt 3 von Gebrauchsanweisung ②.
A1 und wird angezeigt oder das Messgerät schaltet sich während einer Messung unerwartet aus.	Die Batterien sind leer.	Ersetzen Sie umgehend alle 4 Batterien durch neue. Details dazu finden Sie in Abschnitt 3 von Gebrauchsanweisung ②.
Auf dem Display des Messgerätes wird nichts angezeigt.	Die Batterien sind leer.	
	Die Batteriepole sind nicht richtig ausgerichtet.	Überprüfen Sie, ob die Batterien richtig eingesetzt sind. Details dazu finden Sie in Abschnitt 3 von Gebrauchsanweisung ②.
Die Messwerte erscheinen zu hoch oder zu niedrig.	Der Blutdruck schwankt ständig. Viele Faktoren einschließlich Stress, Tageszeit und Lage der Manschette können den Blutdruck beeinflussen. Lesen Sie dazu Abschnitt 2 von Gebrauchsanweisung ②.	
Sonstige Kommunikations probleme.	Befolgen Sie die auf dem Smartphone oder Tablet angezeigten Anweisungen oder rufen Sie die Hilfesektion in der App OMRON connect auf. Falls das Problem weiterhin besteht, wenden Sie sich an Ihren OMRON-Einzelhändler oder -Vertreter.	
Sonstige Probleme.	Drücken Sie die [START/STOP]-Taste, um das Messgerät auszuschalten. Drücken Sie die Taste dann erneut, um eine Messung durchzuführen. Wenn das Problem weiterhin auftritt, entnehmen Sie alle Batterien und warten Sie 30 Sekunden. Setzen Sie anschließend die Batterien wieder ein. Falls das Problem weiterhin besteht, wenden Sie sich an Ihren OMRON-Einzelhändler oder -Vertreter.	

2. Wartung

2.1 Wartung
Damit das Messgerät nicht beschädigt wird, bitte Folgendes beachten:
- Veränderungen oder Modifikationen, die vom Hersteller nicht genehmigt sind, führen zum Erlöschen der Benutzergarantie.

⚠Achtung
- Das Messgerät und andere Komponenten NICHT zerlegen oder versuchen, diese selbst zu reparieren. Dies könnte falsche Messwerte hervorrufen.

2.2 Lagerung
Bewahren Sie Ihr Messgerät in der Aufbewahrungstasche auf.

1. Trennen Sie die Manschette vom Messgerät.

⚠Achtung
- Fassen Sie am Stecker und nicht am Schlauch an, wenn Sie den Kunststoff-Luftschlauchstecker aus dem Schlauchende ziehen.

2. Legen Sie den Luftschlauch vorsichtig gefaltet in die Manschette.

Hinweis
- Biegen oder knicken Sie den Luftschlauch nicht übermäßig.

3. Legen Sie Ihr Messgerät und die zugehörigen Komponenten in die Aufbewahrungstasche.

Beachten Sie weiterhin Folgendes zur Lagerung des Messgerätes und der Komponenten:
- Das Messgerät und die Komponenten dürfen nicht in nassem Zustand gelagert werden.
- Orte, die extremen Temperaturen, Luftfeuchtigkeit, direktem Sonnenlicht, Staub oder ätzenden Dämpfen, wie etwa Bleichmitteln, ausgesetzt sind, sind als Aufbewahrungsorte nicht geeignet.
- Orte, die Erschütterungen oder Stößen ausgesetzt sind, sind als Aufbewahrungsorte nicht geeignet.

2.3 Reinigung
- Keine Scheuermittel oder flüchtigen Reinigungsmittel verwenden.
- Reinigen Sie das Messgerät und die Manschette mit einem weichen trockenen Tuch oder einem weichen, mit mildem (neutralem) Reinigungsmittel befeuchteten Tuch und wischen Sie anschließend mit einem trockenen Tuch nach.
- Messgerät und Manschette oder andere Komponenten dürfen nicht mit Wasser abgewaschen oder in Wasser getaucht werden.
- Zum Reinigen des Messgerätes und der Manschette kein Benzin, Verdünner oder ähnliche Lösungsmittel verwenden.

2.4 Kalibrierung und Wartung
- Die Genauigkeit dieses Blutdruckmessgerätes wurde sorgfältig geprüft und im Hinblick auf eine lange nutzbare Lebensdauer entwickelt.
- Es wird im Allgemeinen empfohlen, bei dem Messgerät alle zwei Jahre eine Messtechnische Kontrolle durchführen zu lassen, um die korrekte Funktion und die Genauigkeit des Gerätes sicherzustellen. Wenden Sie sich an Ihren autorisierten OMRON-Fachhändler oder OMRON-Kundendienst, dessen Adresse auf der Verpackung oder den beigelegten Broschüren angegeben ist.

3. Technische Daten

Produktkategorie	Elektronische Blutdruckmessgeräte
Produktbeschreibung	Automatisches Oberarm-Blutdruckmessgerät
Modell (Artikelnummer)	M2 Intelli IT+ (HEM-7146T2-EBK)
Display	Digitales LCD-Display
Manschettendruckbereich	0 bis 299 mmHg
Messbereich für Blutdruckmessung	SYS: 60 bis 260 mmHg DIA: 40 bis 215 mmHg
Messbereich für Puls	40 bis 180 Schläge/Min.
Genauigkeit	Druck: ± 3 mmHg Puls: ± 5 % des angezeigten Werts
Aufpumpen	Automatisch durch die elektrische Pumpe
Luftablass	Automatisches Luftablassventil
Messmethode	Oszillometrische Methode
Übertragungsmethode	**Bluetooth**® Low Energy
Drahtlose Kommunikation	Frequenzbereich: 2,4 GHz (2.400–2.483,5 MHz) Modulation: GFSK Effektive Strahlungsleistung: < 20 dBm
Betriebsart	Dauerbetrieb
IP-Klassifizierung	Blutdruckmessgerät: IP20 Optionales Netzteil: IP21 für HHP-CM01, IP22 für HHP-BFH01
Nenngrößen	6 VDC 4 W
Stromquelle	4 AA-Batterien 1,5 V oder optionales Netzteil (Eingangsleistung 100–240 VAC, 50–60 Hz, 0,12–0,065 A)
Batterielebensdauer	Ca. 500 Messungen (mit neuen Alkalibatterien und mitgelieferter Manschette; je nach Art der Batterie und Manschette)
Nutzungsdauer (Betriebszeit)	Blutdruckmessgerät: 5 Jahre Manschette: 5 Jahre Optionales Netzteil: 5 Jahre
Betriebsbedingungen	+10 bis +40 °C / 15 bis 90 % relative Luftfeuchtigkeit (ohne Kondensation) / 800 bis 1060 hPa
Lagerungs-/ Transportbedingungen	–20 bis +60 °C / 10 bis 90 % relative Luftfeuchtigkeit (ohne Kondensation)
Gewicht	Blutdruckmessgerät: ca. 250 g (ohne Batterien) Manschette: ca. 170 g
Abmessungen (ungefähr)	Blutdruckmessgerät: 103 mm (B) × 82 mm (H) × 140 mm (L) Manschette: 145 mm × 594 mm (Luftschlauch: 750 mm)
Manschettenumfang für dieses Messgerät	17 bis 42 cm (mitgelieferte Manschette: 22 bis 42 cm)
Speicher	Maximal 30 Messwerte
Inhalt	Messgerät, Manschette (HEM-RML31), 4 Batterien vom Typ AA, Aufbewahrungstasche, Gebrauchsanweisung ① und ②, Blutdruckpass
Schutz vor Stromschlägen	ME-Gerät mit interner Versorgung (bei reinem Batteriebetrieb) Gerät der Klasse II ME (optionales Netzteil)
Anwendungsteil	Typ BF (Manschette)

Hinweis
- Änderung dieser technischen Daten ohne Ankündigung vorbehalten.
- Dieses Messgerät wurde gemäß den Anforderungen der Norm EN ISO 81060-2:2014 klinisch getestet und entspricht den Anforderungen der Normen EN ISO 81060-2:2014 und EN ISO 81060-2:2019+A1:2020 (ausgenommen für Schwangere und Präeklampsie-Patientinnen). In der klinischen Validierungsstudie wurde K5 zur Messung des diastolischen Blutdrucks bei 85 Probanden verwendet.
- Die IP-Klassifizierung gibt den Schutzgrad von Gehäusen gemäß IEC 60529 an. Dieses Messgerät und das optionale Netzteil sind gegenüber festen Fremdkörpern mit einem Durchmesser ab 12,5 mm – etwa einem Finger – geschützt. Das optionale Netzteil HHP-CM01 ist gegen vertikal fallende Wassertropfen geschützt, die im Normalbetrieb Probleme verursachen können. Das optionale Netzteil HHP-BFH01 ist gegen schräg fallende Wassertropfen geschützt, die im Normalbetrieb Probleme verursachen können.
- Die Betriebsart entspricht der Klassifizierung nach IEC 60601-1.

Hinweise auf Störungen der drahtlosen Kommunikation
Die Bluetooth-Option dieses Produkts wird für das Herstellen einer Verbindung zu dedizierten Apps auf Smartphones oder Tablets verwendet, um Datums- und Uhrzeitdaten des mobilen Geräts mit dem Produkt zu synchronisieren und Messdaten des Produkts mit dem mobilen Gerät zu synchronisieren. Die weitere Handhabung von Daten auf dem Smartphone oder Tablet liegt im Ermessen des Benutzers. Dieses Produkt arbeitet im lizenzfreien ISM-Band bei 2,4 GHz, wo Dritte die Funkwellen absichtlich oder versehentlich für unbekannte Zwecke abfangen können. Wird dieses Produkt in der Nähe anderer drahtloser Geräte wie Mikrowellengeräte und WLAN-Geräte verwendet, die das gleiche Frequenzband wie dieses Produkt verwenden, können Störungen auftreten.
Beenden Sie bei auftretenden Störungen den Betrieb der anderen Geräte oder verwenden Sie dieses Produkt nicht in der Nähe anderer drahtloser Geräte.

4. Eingeschränkte Garantie

Vielen Dank für den Kauf eines OMRON-Produkts. Diese Produkt wurde aus hochwertigen Materialien und mit großer Sorgfalt hergestellt. Es wurde entwickelt, um Sie voll zufrieden zu stellen, insofern es korrekt betrieben und gewartet wird wie in der Gebrauchsanweisung beschrieben.
OMRON übernimmt für dieses Produkt eine Garantie für die Zeitdauer von 5 Jahren nach dem Kauf. OMRON garantiert die korrekte Konstruktion, Fertigung und Materialien für dieses Produkt. Während dieser Garantiedauer übernimmt OMRON, ohne Gebühren für Arbeiten oder Teile zu erheben, die Reparatur bzw. den Austausch defekter Produkte oder defekter Teile.
Folgende Fälle werden nicht durch die Garantie abgedeckt:
A. Transportkosten und -risiken.
B. Kosten für Reparaturen bzw. Defekte, die durch Reparaturen unbefugter Personen entstanden sind.
C. Regelmäßige Überprüfungs- und Wartungsarbeiten.
D. Ausfall oder Verschleiß optionaler Teile oder anderen Zubehörs außer dem Hauptgerät selbst, außer oben ausdrücklich garantiert.
E. Kosten, die durch eine Anspruchsverweigerung entstehen (hier werden Gebühren erhoben).
F. Jegliche Schäden und Verletzungen, die versehentlich oder durch Missbrauch entstehen.
G. Kalibrierungsdienste sind nicht in der Gewährleistung enthalten.
H. Für optionale Teile gilt eine Gewährleistung von einem (1) Jahr nach dem Kauf. Zu den optionalen Teilen gehören unter anderem die folgenden Teile: Manschette und Manschettenschlauch.

Falls Garantieleistungen in Anspruch genommen werden müssen, wenden Sie sich an den Händler, bei dem das Produkt gekauft wurde, oder einen autorisierten OMRON-Vertreter. Die Adresse finden Sie auf der Produktverpackung/den Broschüren oder erhalten Sie bei Ihrem Fachhändler. Falls Sie Schwierigkeiten haben sollten, den OMRON-Kundendienst zu finden, wenden Sie sich für weitere Informationen an uns.
www.omron-healthcare.com

Eine Reparatur oder ein Austausch im Rahmen der Garantie führt nicht zu einer Verlängerung oder Erneuerung der Garantiedauer.
Die Garantie wird nur gewährt, wenn das komplette Produkt zusammen mit der Originalrechnung/dem Kassenbeleg für den Kunden ausgestellt durch den Händler zurückgesandt wird.

5. Zeichenerklärung und Herstellererklärung

- Dieses Blutdruckmessgerät wurde gemäß der europäischen Norm EN1060 entwickelt. Nichtinvasive Blutdruckmessgeräte Teil 1: Allgemeine Anforderungen und Teil 3: Ergänzende Anforderungen für elektromechanische Blutdruckmessgeräte.
- OMRON HEALTHCARE Co., Ltd. erklärt hiermit, dass das Funkgerät vom Typ HEM-7146T2-EBK den Bestimmungen der Richtlinie 2014/53/EU entspricht.
- Der vollständige Text der EU-Konformitätserklärung ist unter der folgenden Internetadresse verfügbar: www.omron-healthcare.com
- Dieses OMRON-Produkt wurde unter Einhaltung des strengen Qualitätssystems von OMRON HEALTHCARE Co., Japan, hergestellt. Das Herzstück für OMRON-Blutdruckmessgeräte, der Drucksensor, wird in Japan hergestellt.
- Bitte melden Sie dem Hersteller und der zuständigen Behörde des Mitgliedstaates, in dem Sie ansässig sind, alle schweren Vorfälle, die sich im Zusammenhang mit diesem Gerät ereignet haben.

Wichtige Informationen zur elektromagnetischen Verträglichkeit (EMV)

Das HEM-7146T2-EBK (Hersteller: OMRON HEALTHCARE Co., Ltd.) entspricht der Norm über elektromagnetische Verträglichkeit (EMV-Norm) EN 60601-1-2.
Weitere Informationen zur Konformität mit dieser EMV-Norm sind unter www.omron-healthcare.com dokumentiert.
Beachten Sie die EMV-Informationen zu HEM-7146T2-EBK auf unserer Website.

Korrekte Entsorgung dieses Produktes (Elektro- und Elektronik-Altgeräte)

Die Kennzeichnung auf dem Produkt bzw. auf der dazugehörigen Literatur gibt an, dass es nach seiner Lebensdauer nicht zusammen mit dem normalen Haushaltsmüll entsorgt werden darf.
Entsorgen Sie dieses Produkt bitte getrennt von anderen Abfällen, um der Umwelt bzw. der menschlichen Gesundheit nicht durch unkontrollierte Müllbeseitigung zu schaden. Recyceln Sie das Gerät, um die nachhaltige Wiederverwertung von stofflichen Ressourcen zu fördern.

Private Nutzer sollten den Händler, bei dem das Produkt gekauft wurde, oder die zuständigen Behörden kontaktieren, um in Erfahrung zu bringen, wo und wie sie das Gerät auf umweltfreundliche Weise recyceln können.
Gewerbliche Nutzer sollten sich an ihren Lieferanten wenden und die Bedingungen des Kaufvertrags prüfen. Dieses Produkt darf nicht zusammen mit anderem Gewerbemüll entsorgt werden.

Die **Bluetooth**®-Wortmarke und -Logos sind eingetragene Marken der Bluetooth SIG, Inc. und die Verwendung solcher Marken durch OMRON HEALTHCARE Co., Ltd. erfolgt in Lizenz. Andere Marken und Markennamen gehören ihren jeweiligen Eigentümern. Apple und das Apple-Logo sind Marken von Apple Inc., die in den USA und anderen Ländern und Regionen eingetragen sind. App Store ist eine Dienstleistungsmarke der Apple Inc. Google Play und das Google Play-Logo sind Marken von Google LLC.

Manuale di istruzioni 1

Misuratore automatico di pressione arteriosa da braccio

M2 Intelli IT+ (HEM-7146T2-EBK)

Italiano

Leggere il manuale di istruzioni ① e ② prima dell'uso.
Per informazioni sui simboli, consultare la sezione "Descrizione dei simboli" sul lato posteriore dell'altro "Manuale di istruzioni ①".

UK CA 0086 CE 0197

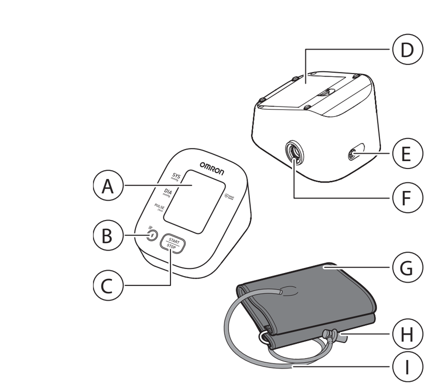

Ⓐ **Display**
Ⓑ **Pulsante [Connessione] (Memoria)**
Ⓒ **Pulsante [START/STOP]**
Ⓓ **Vano batterie**
Ⓔ **Presa per alimentatore CA**
Ⓕ **Presa per il tubo dell'aria**
Ⓖ **Bracciale**
Ⓗ **Attacco del tubo dell'aria**
Ⓘ **Tubo dell'aria**

Introduzione
Grazie per aver acquistato il misuratore automatico di pressione arteriosa da braccio M2 Intelli IT+. Questo misuratore di pressione misura la pressione arteriosa mediante il metodo oscillometrico. Ciò significa che questo misuratore rileva la pressione del sangue attraverso l'arteria brachiale e converte la pressione in una misura digitale.

Istruzioni di sicurezza
Questo manuale di istruzioni fornisce all'utilizzatore informazioni importanti sul misuratore automatico della pressione arteriosa da braccio M2 Intelli IT+. Per garantire l'utilizzo sicuro e corretto di questo misuratore, LEGGERE e COMPRENDERE le presenti istruzioni nella loro interezza. **Se non si comprendono le presenti istruzioni o si hanno eventuali domande, contattare il rivenditore o il distributore OMRON prima di utilizzare il misuratore. Per informazioni specifiche riguardo la propria pressione arteriosa, consultare il medico curante.**

Destinazione d'uso
Questo dispositivo è un misuratore digitale destinato alla misurazione della pressione arteriosa e della frequenza delle pulsazioni nei pazienti adulti. Questo misuratore rileva la comparsa di battiti cardiaci irregolari durante la misurazione e indica questa circostanza mediante un simbolo visualizzato con i risultati. L'apparecchio è progettato principalmente per l'utilizzo domestico.

Ricezione e ispezione
Estrarre il misuratore dalla confezione e ispezionarlo per rilevare eventuali danni. Se il misuratore è danneggiato, NON UTILIZZARLO e rivolgersi al rivenditore o al distributore OMRON.

Informazioni importanti sulla sicurezza
Prima di usare il misuratore, leggere attentamente la sezione "Informazioni importanti sulla sicurezza" nel presente manuale di istruzioni. Per la propria sicurezza, attenersi completamente al presente manuale di istruzioni.
Conservare il manuale per farvi riferimento in futuro. Per informazioni specifiche riguardo la propria pressione arteriosa, CONSULTARE IL MEDICO CURANTE.

⚠Attenzione — **Indica una situazione potenzialmente pericolosa che, se non evitata, può causare lesioni gravi o la morte.**

- **NON usare il misuratore su neonati, bambini o persone che non siano in grado di esprimersi.**
- **NON modificare le dosi dei farmaci assunti in base alle misurazioni ottenute utilizzando il presente misuratore di pressione arteriosa. Assumere i farmaci secondo la dose prescritta dal proprio medico curante. SOLO i medici sono idonei ad emettere una diagnosi di ipertensione e prescrivere il relativo trattamento.**
- **NON utilizzare il misuratore su un braccio ferito o sottoposto a cure mediche.**
- **NON applicare il bracciale sul braccio mentre lo stesso viene sottoposto a fleboclisi o trasfusione sanguigna.**
- **NON utilizzare il misuratore in aree in cui siano presenti apparecchi chirurgici ad alta frequenza (AF) o apparati per risonanza magnetica (RM) o scanner per tomografia computerizzata (TC). Ciò potrebbe determinare il funzionamento errato del misuratore e/o dare luogo a risultati imprecisi.**
- **NON utilizzare il misuratore in ambienti ricchi di ossigeno o in prossimità di gas infiammabili.**
- **Consultare il medico curante prima di utilizzare il misuratore in presenza di aritmie comuni quali battito atriale o ventricolare prematuro oppure fibrillazione atriale, arteriosclerosi, scarsa perfusione, diabete, gravidanza, preeclampsia o malattie renali. NOTA: la presenza di una di queste patologie, oltre al movimento, tremore o brividi da parte del paziente, può influire sui valori della misurazione.**
- **NON eseguire autonomamente diagnosi né auto-prescrizioni di farmaci in base ai valori delle misurazioni. Consultare SEMPRE il medico curante.**
- **Per evitare i rischi di strangolamento, tenere il tubo dell'aria e il cavo dell'alimentatore CA lontani da neonati e bambini.**
- **Questo prodotto contiene componenti di piccole dimensioni che possono causare rischi di soffocamento se ingeriti da neonati e bambini.**

Trasmissione dati
- **Questo prodotto emette radiofrequenze (RF) nella banda 2,4 GHz. NON utilizzare il prodotto in luoghi soggetti a limitazioni per quanto concerne le radiofrequenze, ad esempio in aereo o negli ospedali. Nelle aree soggette a limitazioni per quanto concerne le radiofrequenze, disattivare la funzione Bluetooth® del misuratore, rimuovere le batterie e/o scollegare l'alimentatore CA.**

Gestione e utilizzo dell'alimentatore CA (accessorio opzionale)
- **NON utilizzare l'alimentatore CA se il misuratore o il cavo dell'alimentatore CA appaiono danneggiati. Se il misuratore o il cavo sono danneggiati, spegnere l'alimentazione e scollegare immediatamente l'alimentatore CA.**
- **Inserire l'alimentatore CA in una presa di tensione corretta. NON utilizzare con prese multiple.**
- **Non collegare né scollegare MAI l'alimentatore CA dalla presa elettrica con le mani bagnate.**
- **NON smontare né tentare di riparare l'alimentatore CA.**

Gestione e utilizzo delle batterie
- **Mantenere le batterie fuori dalla portata di bambini e neonati.**

⚠Avvertenza — **Indica una situazione potenzialmente pericolosa che, se non evitata, può causare lesioni di lieve o media entità all'utente o al paziente oppure causare danni all'apparecchio o altri danni materiali.**

- **In caso di irritazioni cutanee o altri problemi, smettere di utilizzare il misuratore e rivolgersi al medico curante.**
- **Consultare il medico curante prima di utilizzare il misuratore su un braccio ove sia presente un accesso o una terapia endovascolare oppure uno shunt arterovenoso (AV), a causa dell'interferenza temporanea sul flusso sanguigno che potrebbe causare lesioni.**
- **Le persone che hanno subito una mastectomia devono consultare il medico prima di usare il misuratore.**
- **Consultare il medico curante prima di usare il misuratore se si è affetti da gravi problemi circolatori o disturbi del sangue, in quanto il gonfiaggio del bracciale può causare ecchimosi.**
- **NON eseguire la misurazione più spesso del necessario in quanto si rischia la formazione di ecchimosi dovute a interferenze nel flusso sanguigno.**
- **Gonfiare il bracciale SOLO quando è posizionato intorno al braccio.**
- **Rimuovere il bracciale se questo non inizia a sgonfiarsi durante una misurazione.**
- **NON usare il misuratore per scopi diversi dalla misurazione della pressione arteriosa.**
- **Durante la misurazione, verificare che non siano presenti, entro 30 cm di distanza dal misuratore, dispositivi portatili o altri dispositivi elettrici che emettono campi elettromagnetici. Ciò potrebbe determinare il funzionamento errato del misuratore e/o dare luogo a risultati imprecisi.**
- **NON smontare né tentare di riparare il misuratore o gli altri componenti. Questo può determinare risultati imprecisi.**
- **NON utilizzare in luoghi in cui sia presente umidità o in cui il misuratore possa essere soggetto a schizzi d'acqua. Si rischia di danneggiare il misuratore.**
- **NON utilizzare il misuratore in un veicolo in movimento, ad esempio in automobile o in aereo.**
- **NON lasciar cadere né sottoporre il misuratore a urti violenti o a vibrazioni.**
- **NON usare il misuratore in luoghi con umidità eccessiva o insufficiente né a temperature troppo alte o basse. Fare riferimento alla sezione 3.**
- **Durante la misurazione, osservare il braccio per assicurarsi che il misuratore non stia causando problemi prolungati alla circolazione del sangue.**
- **NON usare il misuratore in ambienti ad alta frequenza di utilizzo, ad esempio ospedali o studi medici.**
- **NON utilizzare il misuratore contemporaneamente ad altri apparati elettromedicali (EM). Ciò potrebbe determinare il funzionamento errato dei dispositivi e/o dare luogo a risultati imprecisi.**
- **Evitare di fare il bagno, non assumere bevande alcoliche o a base di caffeina, non fumare, non svolgere attività fisica né mangiare per almeno 30 minuti prima di eseguire una misurazione.**
- **Riposare per almeno 5 minuti prima di eseguire una misurazione.**
- **Togliere dal braccio eventuali indumenti eccessivamente aderenti o spessi quando si esegue la misurazione.**
- **Rimanere fermi e NON parlare mentre si esegue la misurazione.**
- **Utilizzare il bracciale SOLO su persone con una circonferenza del braccio compresa nell'intervallo specifico al quale è destinato il bracciale.**
- **Assicurarsi che il misuratore si sia adattato alla temperatura ambiente prima di effettuare una misurazione. Se la misurazione viene eseguita dopo un cambiamento drastico di temperatura, si rischia di ottenere un risultato impreciso. OMRON consiglia di attendere per circa 2 ore che il misuratore si riscaldi o si raffreddi quando il misuratore deve essere utilizzato in un ambiente con una temperatura che rientra tra quelle specificate nelle condizioni operative dopo essere stato conservato alla temperatura di conservazione massima o minima. Per ulteriori informazioni sulla temperatura di funzionamento e di conservazione/trasporto, fare riferimento alla sezione 3.**
- **NON utilizzare il misuratore dopo il termine del periodo di durata operativa. Fare riferimento alla sezione 3.**
- **NON piegare eccessivamente il bracciale né il tubo dell'aria.**
- **NON piegare né attorcigliare il tubo dell'aria mentre si esegue una misurazione. Si rischia di causare lesioni dovute all'interruzione del flusso sanguigno.**
- **Per rimuovere l'attacco del tubo dell'aria, tirarlo afferrandolo dall'attacco in plastica alla base del tubo e non dal tubo stesso.**
- **Utilizzare SOLO l'alimentatore CA, il bracciale, le batterie e gli accessori specificati per questo misuratore. L'uso di alimentatori CA, bracciali e batterie non supportati può danneggiare e/o esporre a potenziali rischi il misuratore.**
- **Usare SOLO il bracciale approvato per questo misuratore. L'uso di bracciali differenti può causare risultati errati.**
- **Il gonfiaggio a una pressione maggiore del necessario può causare ecchimosi sul braccio nell'area di applicazione del bracciale. NOTA: fare riferimento al paragrafo "Se la pressione sistolica è superiore a 210 mmHg" nella sezione 8 del manuale di istruzioni ② per ulteriori informazioni.**

Trasmissione dati
- **NON sostituire le batterie né scollegare l'adattatore CA mentre i risultati vengono trasferiti al dispositivo smart. Si rischia di causare il funzionamento errato del misuratore e il mancato trasferimento dei dati relativi alla pressione arteriosa.**

Gestione e utilizzo dell'alimentatore CA (accessorio opzionale)
- **Inserire a fondo l'alimentatore CA nella presa di corrente.**
- **Quando si scollega l'alimentatore CA dalla presa, assicurarsi di estrarre il cavo tenendolo dall'alimentatore in modo sicuro. NON estrarre l'alimentatore CA tirando il cavo.**
- **Quando si maneggia il cavo dell'alimentatore CA:**
NON danneggiare il cavo.
NON rompere il cavo.
NON manomettere il cavo.
NON incastrare il cavo.
NON piegare né tirare con forza il cavo.
NON attorcigliare il cavo.
NON utilizzare il cavo se è avvolto su se stesso.
NON posizionare il cavo sotto oggetti pesanti.
- **Spolverare spesso l'alimentatore CA.**
- **Scollegare l'alimentatore CA dalla corrente quando non viene utilizzato.**
- **Scollegare l'adattatore CA dalla corrente prima di pulire il misuratore.**

Gestione e utilizzo delle batterie
- **NON inserire le batterie con le polarità allineate in modo errato.**
- **Utilizzare per il misuratore SOLO 4 batterie alcaline o al manganese di tipo "AA". NON utilizzare altri tipi di batterie. NON adoperare contemporaneamente batterie nuove e usate. NON adoperare contemporaneamente batterie di marche diverse.**
- **Rimuovere le batterie se non si intende utilizzare il misuratore per un periodo di tempo prolungato.**
- **Se il liquido delle batterie dovesse entrare a contatto con gli occhi, lavare immediatamente con abbondante acqua corrente. Consultare immediatamente il medico curante.**
- **Se il liquido delle batterie dovesse entrare a contatto con la pelle, lavare immediatamente con abbondante acqua tiepida. Se dovessero persistere irritazioni, lesioni o dolore, consultare il medico curante.**
- **NON utilizzare le batterie dopo la data di scadenza indicata.**
- **Controllare periodicamente le batterie per verificare che siano nelle condizioni operative corrette.**

Precauzioni di carattere generale
- Quando si esegue la misurazione al braccio destro, il tubo dell'aria dovrà trovarsi in posizione laterale rispetto al gomito. Prestare attenzione a non appoggiare il braccio sul tubo dell'aria.

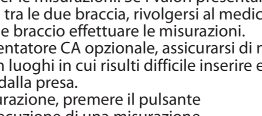

- La pressione arteriosa può differire tra il braccio destro e il braccio sinistro, dando luogo a valori di misurazione differenti. Utilizzare sempre lo stesso braccio per le misurazioni. Se i valori presentano delle differenze sostanziali tra le due braccia, rivolgersi al medico curante per sapere su quale braccio effettuare le misurazioni.
- Quando si utilizza un alimentatore CA opzionale, assicurarsi di non posizionare il misuratore in luoghi in cui risulti difficile inserire ed estrarre l'alimentatore CA dalla presa.
- Per interrompere una misurazione, premere il pulsante [START/STOP] durante l'esecuzione di una misurazione.

Gestione e utilizzo delle batterie
- Lo smaltimento delle batterie esaurite deve essere eseguito in osservanza delle normative locali.
- Le batterie fornite in dotazione possono presentare una durata inferiore rispetto a batterie nuove.

1. Messaggi di errore e risoluzione dei problemi
Se durante la misurazione si dovesse verificare uno dei problemi riportati di seguito, assicurarsi che non siano presenti altri dispositivi elettrici entro 30 cm di distanza. Se il problema persiste, fare riferimento alla tabella che segue.

Indicazione sul display/ Problema	Possibile causa	Soluzione
E1 viene visualizzato oppure il bracciale non si gonfia.	Il pulsante [START/STOP] è stato premuto senza aver applicato il bracciale.	Premere nuovamente il pulsante [START/STOP] per spegnere il misuratore. Dopo aver inserito saldamente l'attacco del tubo dell'aria e aver applicato correttamente il bracciale, premere il pulsante [START/STOP].
	L'attacco del tubo dell'aria non è inserito a fondo nel misuratore.	Inserire correttamente l'attacco del tubo dell'aria.
	Il bracciale non è stato applicato correttamente.	Applicare correttamente il bracciale, quindi eseguire un'altra misurazione. Fare riferimento alla sezione 6 del manuale di istruzioni ②.
	Perdite di aria dal bracciale.	Sostituire il bracciale con uno nuovo. Fare riferimento alla sezione 12 del manuale di istruzioni ②.
E2 viene visualizzato oppure non è possibile completare la misurazione dopo il gonfiaggio del bracciale.	Ci si è mossi o si è parlato durante la misurazione e il bracciale non si gonfia a sufficienza.	Rimanere fermi e non parlare durante la misurazione. Se compare ripetutamente l'indicazione "E2", gonfiare il bracciale manualmente fino a raggiungere una pressione sistolica da 30 a 40 mmHg superiore rispetto ai risultati ottenuti in precedenza. Fare riferimento alla sezione 8 del manuale di istruzioni ②.
	A causa di una pressione sistolica superiore a 210 mmHg, non è possibile eseguire una misurazione.	
E3 viene visualizzato	Il bracciale è stato gonfiato a una pressione superiore a quella massima consentita.	Non toccare il bracciale né piegare il tubo dell'aria mentre si esegue una misurazione. Se il bracciale viene gonfiato manualmente, fare riferimento alla sezione 8 del manuale di istruzioni ②.
E4 viene visualizzato	Ci si è mossi o si è parlato durante la misurazione. Le vibrazioni disturbano la misurazione.	Rimanere fermi e non parlare durante la misurazione.
E5 viene visualizzato / / viene visualizzato non lampeggia durante la misurazione	La frequenza delle pulsazioni non viene rilevata correttamente.	Applicare correttamente il bracciale, quindi eseguire un'altra misurazione. Fare riferimento alla sezione 6 del manuale di istruzioni ②. Rimanere fermi e sedere nel modo corretto durante la misurazione. Se il simbolo " " continua ad apparire, è consigliabile consultare il medico curante.
Er viene visualizzato	Il misuratore non ha funzionato correttamente.	Premere nuovamente il pulsante [START/STOP]. Se viene visualizzato ancora il simbolo "Er", contattare il rivenditore o il distributore OMRON.
E rr viene visualizzato	Il misuratore non è in grado di collegarsi al dispositivo smart o di trasmettere correttamente i dati.	Attenersi alle istruzioni fornite nella app "OMRON connect". Se il simbolo "Err" continua ad essere visualizzato dopo il controllo della app, rivolgersi al rivenditore o al distributore OMRON.
P lampeggia	Il misuratore è in attesa di associarsi con il dispositivo smart.	Per associare il misuratore con il proprio dispositivo smart, fare riferimento alla sezione 5 del manuale di istruzioni ② oppure premere il pulsante [START/STOP] per annullare l'associazione e spegnere il misuratore.
lampeggia	Non vengono trasferiti più di 24 risultati. Il misuratore non è associato o non è collegato al dispositivo smart.	Associare o trasferire i risultati alla app "OMRON connect" in modo da poterli conservare in memoria nella app; in tal modo, questo simbolo di errore scomparirà.
viene visualizzato	Nella memoria sono presenti 30 risultati da trasferire.	
lampeggia	Le batterie sono in via di esaurimento.	Si consiglia di sostituire contemporaneamente tutte e 4 le batterie con batterie nuove. Fare riferimento alla sezione 3 del manuale di istruzioni ②.
A1 e viene visualizzato oppure il misuratore si spegne inaspettatamente durante una misurazione.	Le batterie sono esaurite.	Sostituire immediatamente tutte e 4 le batterie con batterie nuove. Fare riferimento alla sezione 3 del manuale di istruzioni ②.
Sul display del misuratore non appare nulla.	Le batterie sono esaurite.	
	La polarità delle batterie non è allineata correttamente.	Controllare l'installazione delle batterie per verificarne il corretto posizionamento. Fare riferimento alla sezione 3 del manuale di istruzioni ②.
I risultati appaiono troppo alti o troppo bassi.	La pressione arteriosa varia costantemente. Diversi fattori, tra cui lo stress, l'ora del giorno e/o il modo in cui viene indossato il bracciale, possono influire sulla pressione arteriosa. Rivedere la sezione 2 del manuale di istruzioni ②.	
Si verificano problemi di comunicazione di altra natura.	Attenersi alle istruzioni visualizzate sul dispositivo smartphone oppure visitare la sezione "Guida" della app "OMRON connect" per ottenere ulteriore supporto. Se il problema persiste, contattare il rivenditore o il distributore OMRON.	
Si verifica un qualsiasi altro problema.	Premere il pulsante [START/STOP] per spegnere il misuratore, quindi premerlo nuovamente per eseguire una misurazione. Se il problema persiste, rimuovere tutte le batterie e attendere 30 secondi. Quindi, reinstallare le batterie. Se il problema persiste, contattare il rivenditore o il distributore OMRON.	

2. Manutenzione

2.1 Manutenzione
Per proteggere il misuratore da eventuali danni, attenersi alle indicazioni riportate di seguito:
- Cambiamenti e modifiche non approvati dal produttore renderanno nulla la garanzia utente.

⚠Avvertenz
- NON smontare né tentare di riparare il misuratore o gli altri componenti. Questo può determinare risultati imprecisi.

2.2 Conservazione
Quando non si usa il misuratore, riporlo nell'apposita custodia.

1. Rimuovere il bracciale dal misuratore.

⚠Avvertenz
- Per rimuovere l'attacco del tubo dell'aria, tirarlo afferrandolo dall'attacco in plastica alla base del tubo e non dal tubo stesso.

2. Piegare con attenzione il tubo dell'aria all'interno del bracciale.

Nota
- Non piegare né attorcigliare eccessivamente il tubo dell'aria.

3. Conservare il misuratore e gli altri componenti nella custodia.

Non riporre il misuratore e gli altri componenti:
- Se il misuratore e gli altri componenti sono umidi.
- In ambienti esposti a temperature estreme, umidità, luce diretta del sole, polvere o vapori corrosivi come ad esempio quelli della candeggina.
- In ambienti esposti a vibrazioni o urti.

2.3 Pulizia
- Non utilizzare detergenti abrasivi o volatili.
- Utilizzare un panno morbido e asciutto oppure un panno morbido inumidito con un detergente delicato (neutro) per pulire il misuratore e il bracciale, quindi asciugare con un panno asciutto.
- Non lavare né immergere in acqua il misuratore e il bracciale né gli altri componenti.
- Non utilizzare benzina, diluenti o solventi analoghi per pulire il misuratore e il bracciale né gli altri componenti.

2.4 Calibrazione e assistenza
- La precisione di questo misuratore di pressione arteriosa è stata verificata con cura; l'apparecchio è progettato per durare a lungo.
- Per garantirne la precisione e il funzionamento corretto, si consiglia di far controllare l'apparecchio ogni due anni. Contattare il rivenditore autorizzato OMRON o il Servizio clienti OMRON all'indirizzo presente sulla confezione o nella documentazione allegata al prodotto.

3. Caratteristiche tecniche

Categoria di prodotto	Sfigmomanometri elettronici
Descrizione del prodotto	Misuratore automatico di pressione arteriosa da braccio
Modello (codice)	M2 Intelli IT+ (HEM-7146T2-EBK)
Display	Display LCD digitale
Intervallo di pressione del bracciale	Da 0 a 299 mmHg
Gamma di misurazione della pressione arteriosa	Pressione sistolica: da 60 a 260 mmHg Pressione diastolica: da 40 a 215 mmHg
Gamma di misurazione pulsazioni	Da 40 a 180 battiti/min.
Precisione	Pressione: ±3 mmHg Pulsazioni: ±5% rispetto al valore visualizzato
Gonfiaggio	Automatico tramite pompa elettrica
Sgonfiaggio	Valvola per il rilascio automatico della pressione
Metodo di misurazione	Metodo oscillometrico
Metodo di trasmissione	**Bluetooth**® Low Energy
Comunicazione senza fili	Intervallo di frequenze: 2,4 GHz (2.400 - 2.483,5 MHz) Modulazione: GFSK Potenza effettiva irradiata: <20 dBm
Modalità di funzionamento	Funzionamento continuo
Classificazione IP	Misuratore: IP20 Alimentatore CA opzionale: IP21 per il modello HHP-CM01, IP22 per il modello HHP-BFH01
Tensione nominale	6 V CC 4 W
Fonte di alimentazione	4 batterie "AA" da 1,5 V o alimentatore CA opzionale (INGRESSO 100 - 240 V CA 50 - 60 Hz 0,12 - 0,065 A)
Durata delle batterie	Circa 500 misurazioni (utilizzando batterie alcaline nuove e il bracciale incluso. Varia in funzione del tipo di batteria e di bracciale.)
Durata (vita operativa)	Misuratore: 5 anni Bracciale: 5 anni Alimentatore CA opzionale: 5 anni
Condizioni operative	Da +10 a +40 °C / Dal 15 al 90% di umidità relativa (senza condensa) / Da 800 a 1.060 hPa
Condizioni di conservazione e trasporto	Da -20 a +60 °C / dal 10 al 90% di umidità relativa (senza condensa)
Peso	Misuratore: circa 250 g (escluse le batterie) Bracciale: circa 170 g
Dimensioni (valore approssimativo)	Misuratore: 103 mm (larghezza) × 82 mm (altezza) × 140 mm (lunghezza) Bracciale: 145 mm × 594 mm (tubo dell'aria: 750 mm)
Circonferenza del bracciale applicabile al misuratore	Da 17 a 42 cm (bracciale incluso: da 22 a 42 cm)
Memoria	Conserva fino a 30 risultati
Contenuto della confezione	Misuratore, bracciale (HEM-RML31), 4 batterie "AA", custodia, manuale di istruzioni ① e ②, Scheda della pressione arteriosa
Protezione contro le folgorazioni	Apparato ME alimentato internamente (quando alimentato solo a batterie) Apparato ME di Classe II (alimentatore CA opzionale)
Parti applicate	Tipo BF (bracciale)

Nota
- Le caratteristiche tecniche indicate sono soggette a modifica senza preavviso.
- Questo misuratore è stato sottoposto a prove cliniche secondo i requisiti EN ISO 81060-2:2014 ed è conforme con EN ISO 81060-2:2014 e EN ISO 81060-2:2019+A1:2020 (con esclusione delle pazienti in gravidanza o con pre-eclampsia). Nella valutazione clinica, è stato utilizzato K5 su 85 soggetti per la determinazione della pressione diastolica.
- La classificazione IP corrisponde al livello di protezione garantito da involucri secondo IEC 60529. Questo misuratore e l'alimentatore CA opzionale sono protetti contro i corpi estranei solidi con un diametro di 12,5 mm e oltre, ad esempio un dito. L'alimentatore CA opzionale HHP-CM01 è protetto contro la caduta verticale di gocce d'acqua che possono causare problemi durante il funzionamento. L'alimentatore CA opzionale HHP-BFH01 è protetto contro la caduta obliqua di gocce d'acqua che possono causare problemi durante il normale funzionamento.
- La classificazione della modalità di funzionamento è conforme a IEC 60601-1.

Informazioni sulle interferenze nella comunicazione wireless
La funzione Bluetooth del prodotto viene utilizzata per il collegamento alle app dedicate presenti sui dispositivi mobili al fine di sincronizzare i dati relativi a data e ora dal dispositivo mobile al prodotto, nonché per sincronizzare i dati relativi alle misurazioni dal prodotto al dispositivo mobile. L'ulteriore gestione dei dati presenti sul dispositivo mobile è a discrezione dell'utilizzatore. Questo prodotto opera su una banda ISM a 2,4 GHz senza licenza, in cui le onde radio possono essere intercettate indistintamente da terzi, in modo doloso o accidentale, per qualsiasi finalità ignota. Nel caso in cui il prodotto venga utilizzato in prossimità di altri dispositivi wireless quali microonde e LAN wireless che funzionano sulla stessa banda di frequenza del prodotto stesso, si potrebbero verificare delle interferenze.
In caso di interferenze, arrestare il funzionamento degli altri dispositivi oppure allontanare il prodotto dagli altri dispositivi wireless prima di utilizzarlo.

4. Garanzia limitata

Grazie per aver acquistato un prodotto OMRON. Questo prodotto è stato costruito impiegando materiali di alta qualità ed è stato realizzato con estrema cura. Il dispositivo è progettato per soddisfare al meglio le esigenze dell'utilizzatore, purché venga usato nel modo corretto e gestito secondo le indicazioni fornite nel manuale di istruzioni.
Il prodotto è garantito da OMRON per un periodo di 5 anni a partire dalla data di acquisto. La correttezza di realizzazione, la competenza tecnica e i materiali utilizzati per questo prodotto sono garantiti da OMRON. Nell'ambito del periodo di garanzia, OMRON riparerà o sostituirà il prodotto difettoso o eventuali componenti difettosi, senza alcun costo per la manodopera o i componenti di ricambio.
La garanzia non copre in alcun caso quanto segue:
A. Costi di trasporto e rischi associati al trasporto.
B. Costi relativi a riparazioni e/o difetti derivanti da riparazioni eseguite da persone non autorizzate.
C. Controlli e manutenzione periodici.
D. Guasti o usura di componenti opzionali o altri accessori diversi dal dispositivo principale propriamente detto, fatte salve le garanzie esplicitamente summenzionate.
E. Costi derivanti da richieste di intervento in garanzia ingiustificate (tali richieste sono soggette a pagamento).
F. Danni di qualsiasi tipo, inclusi danni a persone causati accidentalmente o dovuti a utilizzo errato.
G. Il servizio di calibrazione non è incluso nella garanzia.
H. I componenti opzionali sono garantiti per un (1) anno a partire dalla data di acquisto. I componenti opzionali includono, a titolo meramente esemplificativo, i seguenti elementi: bracciale e relativo tubo.

Per le richieste di assistenza in garanzia, rivolgersi al rivenditore presso il quale è stato acquistato il prodotto oppure a un distributore autorizzato OMRON. Per l'indirizzo, fare riferimento alla confezione del prodotto o alla documentazione fornita in dotazione oppure rivolgersi al rivenditore. In caso di problemi nel reperire il servizio assistenza clienti, contattare OMRON per informazioni:
www.omron-healthcare.com

La riparazione o la sostituzione in garanzia non comportano in alcun caso l'estensione o il rinnovo del periodo di garanzia.
La garanzia è valida solo se il prodotto viene restituito nella sua interezza insieme alla fattura o allo scontrino originale rilasciato dal negoziante al consumatore.

5. Guida e dichiarazione del produttore

- Il presente misuratore di pressione è stato progettato secondo i requisiti previsti dallo standard europeo EN1060 sugli sfigmomanometri non invasivi, Parte 1: Requisiti generali e Parte 3: Requisiti supplementari per sistemi elettromeccanici di misurazione della pressione arteriosa.
- OMRON HEALTHCARE Co., Ltd. dichiara che il tipo di apparecchiatura radio HEM-7146T2-EBK è conforme alla Direttiva 2014/53/EU.
- Il testo completo della dichiarazione di conformità è disponibile presso il seguente indirizzo Internet: www.omron-healthcare.com
- Questo prodotto OMRON è realizzato in base ai severi criteri di qualità adottati da OMRON HEALTHCARE Co., Ltd., Giappone. Il componente principale dei misuratori di pressione arteriosa OMRON, rappresentato dal sensore di pressione, è prodotto in Giappone.
- Si prega di riferire eventuali incidenti gravi occorsi in relazione al presente dispositivo al produttore e all'autorità competente dello Stato membro in cui si risiede.

Informazioni importanti relative alla compatibilità elettromagnetica (EMC)

HEM-7146T2-EBK, prodotto da OMRON HEALTHCARE Co., Ltd., è conforme alla normativa EN60601-1-2 sulla compatibilità elettromagnetica (EMC).
Ulteriore documentazione in conformità a tale standard EMC è disponibile presso www.omron-healthcare.com.
Fare riferimento alle informazioni sulla compatibilità elettromagnetica relative a HEM-7146T2-EBK disponibili sul nostro sito web.

Corretto smaltimento del prodotto (Rifiuti da Apparecchiature Elettriche ed Elettroniche)

Il marchio riportato sul prodotto o sulla sua documentazione indica che il prodotto non deve essere smaltito con altri rifiuti domestici al termine del ciclo di vita.
Per evitare eventuali danni all'ambiente o alla salute causati dall'inopportuno smaltimento dei rifiuti, si invita l'utente a separare questo prodotto da altri tipi di rifiuti e a riciclarlo in maniera responsabile per favorire il riutilizzo sostenibile delle risorse naturali.

Gli utenti domestici sono invitati a contattare il rivenditore presso il quale è stato acquistato il prodotto o l'ufficio locale preposto per tutte le informazioni relative alla raccolta differenziata e al riciclaggio per questo tipo di prodotto.
Gli utenti aziendali sono invitati a contattare il proprio fornitore e verificare eventuali termini e condizioni del contratto di acquisto. Questo prodotto non deve essere smaltito unitamente ad altri rifiuti commerciali.

Il marchio e i logotipi **Bluetooth**® sono marchi commerciali registrati di Bluetooth SIG, Inc. e l'utilizzo di tali marchi da parte di OMRON HEALTHCARE Co., Ltd. è stato concesso in licenza. Gli altri marchi e nomi commerciali sono di proprietà dei rispettivi titolari. Apple e il logo Apple sono marchi commerciali di Apple Inc., registrati negli Stati Uniti e in altri Paesi e aree geografiche. App Store è un marchio di servizio di Apple Inc., Google Play e il logo Google Play sono marchi commerciali di Google LLC.

Manual de instrucciones 1

Monitor de presión arterial automático de brazo

M2 Intelli IT+ (HEM-7146T2-EBK)

Español

Lea el manual de instrucciones ① y ② antes del uso.
Para obtener información acerca de los símbolos, consulte la "Descripción de los símbolos" en el anverso del otro "Manual de instrucciones ①".

UK CA 0086 CE 0197

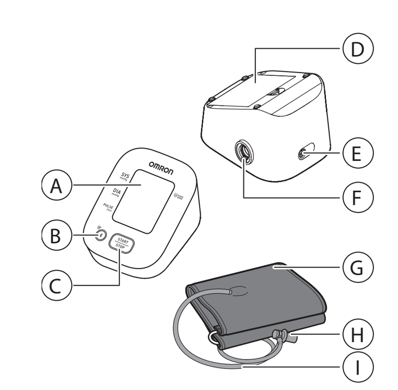

Ⓐ **Pantalla**
Ⓑ **Botón [Conexión] (memoria)**
Ⓒ **Botón [START/STOP]**
Ⓓ **Compartimento de las pilas**
Ⓔ **Toma del adaptador de CA**
Ⓕ **Toma de aire**
Ⓖ **Manguito**
Ⓗ **Conector para tubo de aire**
Ⓘ **Tubo de aire**

Introducción
Gracias por adquirir el monitor de presión arterial automático de brazo M2 Intelli IT+. Este monitor de presión arterial utiliza el método oscilométrico de medición de la presión arterial. Esto significa que el monitor detecta el movimiento de la sangre a través de la arteria braquial y convierte ese movimiento en una lectura digital.

Instrucciones de seguridad
En este manual de instrucciones se proporciona información importante sobre el monitor de presión arterial automático de brazo M2 Intelli IT+. Para asegurarse de usar el monitor de forma segura y adecuada, debe LEER y ENTENDER todas estas instrucciones. **Si no entiende las instrucciones o tiene preguntas, póngase en contacto con su tienda o distribuidor OMRON antes de tratar de usar el monitor. Para obtener información específica sobre su presión arterial, consulte a su médico.**

Uso previsto
Este dispositivo es un monitor digital que mide la presión arterial y la frecuencia cardíaca en la población de pacientes adultos. Este monitor detecta la aparición de latidos cardíacos irregulares durante la medición y lo indica en las lecturas mediante un símbolo. Está diseñado principalmente para el uso general en el hogar.

Recepción e inspección
Saque el monitor del embalaje e inspecciónelo para detectar daños. Si el monitor está dañado, NO LO USE y consulte a su tienda o distribuidor OMRON.

Información importante sobre la seguridad
Lea atentamente la Información importante sobre la seguridad de este manual de instrucciones antes de usar el monitor. Siga rigurosamente este manual de instrucciones para su seguridad. Guarde las instrucciones para consultarlas en el futuro. Para obtener información específica sobre su presión arterial, CONSULTE A SU MÉDICO.

⚠Advertencia — **Indica una posible situación de riesgo que, si no se evita, puede provocar la muerte o graves lesiones.**

- **NO utilice el monitor en niños o personas que no puedan expresarse.**
- **NO modifique su medicación basándose en lecturas realizadas con este monitor de presión arterial. Tome la medicación que le haya recetado su médico. SOLO un médico está cualificado para diagnosticar y tratar la presión arterial alta.**
- **NO utilice el monitor si tiene una herida o lesión en el brazo o está recibiendo algún tratamiento para este.**
- **NO se ponga el manguito mientras lleve en el brazo una vía intravenosa para suero o transfusión de sangre.**
- **NO utilice el monitor en zonas donde haya equipos de cirugía de alta frecuencia (AF) o escáneres de resonancia magnética (RM) o de tomografía axial computarizada (TAC). Esto puede provocar un funcionamiento incorrecto del monitor o llevar a una lectura inexacta.**
- **NO utilice el monitor en entornos ricos en oxígeno o cerca de gas inflamable.**
- **Consulte a su médico antes de utilizar el monitor si padece arritmias comunes, como contracción auricular prematura, contracción ventricular prematura o fibrilación auricular; arteriosclerosis; riego sanguíneo deficiente; diabetes; embarazo; preeclampsia; o enfermedades renales. TENGA EN CUENTA que si existe alguna de estas afecciones, así como que el paciente se mueva o tiemble, podría afectar a la lectura de la medición.**
- **NUNCA se autodiagnostique ni se trate a sí mismo basándose en las lecturas. Consulte SIEMPRE a su médico.**
- **Para evitar la estrangulación, mantenga el cable del adaptador de CA y el tubo de aire fuera del alcance de los niños pequeños y de los bebés.**
- **Este producto contiene piezas pequeñas que pueden provocar asfixia si son ingeridas por niños pequeños o bebés.**

Transmisión de datos
- **Este producto emite radiofrecuencia (RF) en la banda de 2,4 GHz. NO utilice este producto en lugares con radiofrecuencia limitada como aviones u hospitales. Apague el Bluetooth® del monitor, retire las pilas y/o desenchufe el adaptador de CA cuando se encuentre en zonas con radiofrecuencia limitada.**

Manipulación y uso del adaptador de CA (accesorio opcional)
- **NO utilice el adaptador de CA si el monitor o el cable del adaptador de CA están dañados. Si el monitor o el cable están dañados, apague la alimentación y desenchufe el adaptador de CA de inmediato.**
- **Enchufe el adaptador de CA en una toma con el voltaje apropiado. NO lo utilice con una regleta.**
- **NO enchufe ni desenchufe el adaptador de CA de la toma eléctrica con las manos húmedas en NINGÚN caso.**
- **NO desmonte ni trate de reparar el adaptador de CA.**

Manipulación y uso de las pilas
- **Mantenga las pilas fuera del alcance de los niños pequeños y de los bebés.**

⚠Precaución — **Indica una posible situación de riesgo que, si no se evita, puede provocar lesiones menores o moderadas al usuario, o causar daños al equipo o a otros objetos.**

- **Deje de usar el monitor y consulte a su médico si sufre irritaciones en la piel u otras molestias.**
- **Consulte a su médico antes de usar el monitor en el brazo si tiene un acceso o tratamiento intravascular o un shunt arteriovenoso (AV), ya que la interferencia temporal del flujo sanguíneo podría producir lesiones.**
- **Consulte a su médico antes de utilizar el monitor si se ha sometido a una mastectomía.**
- **Consulte a su médico antes de utilizar el monitor si tiene problemas o trastornos circulatorios graves, ya que el inflado del manguito puede producir moratones.**
- **NO realice más mediciones de las necesarias, ya que pueden aparecer moratones debido a que se obstaculiza el flujo sanguíneo.**
- **NO infle el manguito sin tenerlo colocado alrededor del brazo.**
- **Retire el manguito si no comienza a desinflarse durante una medición.**
- **NO utilice el monitor para ningún otro fin que no sea medir la presión arterial.**
- **Al realizar la medición, asegúrese de que no haya ningún dispositivo móvil u otros dispositivos eléctricos que emitan campos electromagnéticos a una distancia inferior a 30 cm del monitor. Esto puede provocar un funcionamiento incorrecto del monitor o llevar a una lectura inexacta.**
- **NO desmonte ni trate de reparar el monitor ni otros componentes. Esto podría causar una lectura incorrecta.**
- **NO utilice el monitor en lugares húmedos o donde exista riesgo de que le salpique agua. Esto podría dañar el monitor.**
- **NO utilice el monitor en vehículos en movimiento como coches o aviones.**
- **EVITE que el monitor se caiga y que sufra golpes o vibraciones fuertes.**
- **NO utilice el monitor en lugares cuya humedad o temperatura sean altas o bajas. Consulte la sección 3.**
- **Durante la medición, observe el brazo para asegurarse de que el monitor no impida la circulación sanguínea de forma prolongada.**
- **NO utilice el monitor en entornos con un alto índice de uso como clínicas o consultas médicas.**
- **NO utilice el monitor con otros equipos médicos eléctricos (EME) simultáneamente. Esto puede provocar un funcionamiento incorrecto de los dispositivos y/o llevar a una lectura inexacta.**
- **Evite bañarse, beber alcohol o cafeína, fumar, hacer ejercicio o comer durante al menos los 30 minutos previos a la realización de la medición.**
- **Descanse durante al menos 5 minutos antes de realizar una medición.**
- **No lleve prendas que opriman el brazo o sean muy gruesas mientras realiza la medición.**
- **Quédese quieto y NO hable durante la medición.**
- **Utilice el manguito SOLO en personas que tengan un perímetro de brazo que entre dentro del intervalo especificado en el manguito.**
- **Cerciórese de que el monitor se haya aclimatado a la temperatura ambiente antes de realizar una medición. Si se realiza una medición después de un cambio extremo de temperatura, se podría producir una lectura incorrecta. OMRON recomienda esperar unas 2 horas para que el monitor se caliente o se enfríe cuando se use en un entorno cuya temperatura quede dentro de las especificaciones indicadas como condiciones de funcionamiento después de haberlo guardado a la temperatura de conservación máxima o mínima. Para más información sobre el funcionamiento y la conservación o la temperatura de transporte, consulte la sección 3.**
- **NO use el monitor una vez que haya terminado su periodo de duración. Consulte la sección 3.**
- **NO curve el manguito ni el tubo de aire excesivamente.**
- **NO doble ni enrosque el tubo de aire durante una medición. Esto puede causar una lesión por interrupción del flujo sanguíneo.**
- **Para extraer el conector para tubo de aire, tire del conector para tubo de aire de plástico situado en la base del tubo, no del propio tubo.**
- **SOLO debe utilizar el adaptador de CA, el manguito, las pilas y los accesorios especificados para su uso con este monitor. El uso de otros adaptadores de CA, manguitos y pilas puede dañar el monitor o resultar peligroso.**
- **Utilice SOLO el manguito indicado para este monitor. El uso de otros manguitos puede ocasionar lecturas incorrectas.**
- **Inflar el manguito a una presión más alta de la necesaria puede producir hematomas en la zona del brazo en la que se coloca el manguito. NOTA: consulte "En caso de que su presión arterial sistólica esté por encima de 210 mmHg" en la sección 8 del manual de instrucciones ② para ver más información.**

Transmisión de datos
- **NO cambie las pilas ni desenchufe el adaptador de CA mientras transfiere las lecturas al dispositivo inteligente. Esto podría provocar un funcionamiento incorrecto del monitor e impedir que se transfieran correctamente los datos sobre presión arterial.**

Manipulación y uso del adaptador de CA (accesorio opcional)
- **Introduzca el adaptador de CA en la toma.**
- **Al desenchufar el adaptador de CA de la toma, asegúrese de tirar de forma segura del adaptador de CA. NO tire del cable del adaptador de CA.**
- **Al manipular el cable del adaptador de CA:**
NO lo dañe.
NO lo rompa.
NO lo manipule indebidamente.
NO deje que quede aprisionado.
NO lo doble ni tire de él con fuerza excesiva.
NO lo retuerza.
NO lo use si está atado en un fardo.
NO deje que quede debajo de objetos pesados.
- **Limpie el polvo que pueda haber en el adaptador de CA.**
- **Desenchufe el adaptador de CA cuando no lo esté utilizando.**
- **Desenchufe el adaptador de CA antes de limpiar el monitor.**

Manipulación y uso de las pilas
- **NO introduzca las pilas con las polaridades alineadas de forma incorrecta.**
- **Utilice ÚNICAMENTE 4 pilas alcalinas o de manganeso "AA" con este monitor. NO utilice otro tipo de pilas. NO utilice conjuntamente pilas nuevas y viejas. NO utilice marcas distintas de pilas juntas.**
- **Retire las pilas si no va a utilizar el monitor durante un periodo de tiempo prolongado.**
- **Si el líquido de la batería entra en contacto con los ojos, enjuáguelos inmediatamente con abundante agua limpia. Consulte a su médico de inmediato.**
- **Si el líquido de las pilas entra en contacto con la piel o la ropa, enjuáguese inmediatamente la zona con abundante agua limpia y tibia. Si presenta irritación, lesión o dolor, consulte a su médico.**
- **NO utilice las pilas después de su fecha de caducidad.**
- **Revise periódicamente las pilas para asegurarse de que estén en buen estado.**

Precauciones generales
- Cuando realice una medición en el brazo derecho, el tubo de aire debería quedar colocado en el lado interno del codo. Asegúrese de no apoyar su brazo sobre el tubo de aire.

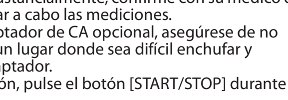

- La presión arterial puede diferir entre el brazo derecho e izquierdo, y puede producir un valor de medición diferente. Utilice siempre el mismo brazo para llevar a cabo las mediciones. Si los valores entre los dos brazos varían sustancialmente, confirme con su médico qué brazo utilizar para llevar a cabo las mediciones.
- Cuando utilice un adaptador de CA opcional, asegúrese de no colocar el monitor en un lugar donde sea difícil enchufar y desenchufar dicho adaptador.
- Para detener la medición, pulse el botón [START/STOP] durante la medición.

Manipulación y uso de las pilas
- Elimine las pilas usadas según las normativas locales al respecto.
- Las pilas suministradas podrían tener una vida útil más corta que las pilas nuevas.

1. Mensajes de error y resolución de problemas
Si se produjera alguno de los problemas descritos a continuación durante la medición, compruebe que no haya ningún otro dispositivo eléctrico a una distancia de 30 cm. Si el problema persiste, consulte la tabla siguiente.

Pantalla/ Problema	Causa posible	Solución
E1 aparece o el manguito no se infla.	Se ha pulsado el botón [START/STOP], pero el manguito no estaba colocado.	Pulse el botón [START/STOP] de nuevo para apagar el monitor. Después de introducir con firmeza el conector para tubo de aire y de poner el manguito correctamente, pulse el botón [START/STOP].
	El conector para tubo de aire no está totalmente enchufado en el monitor.	Conecte con firmeza el conector para tubo de aire.
	El manguito no está colocado correctamente.	Ponga el manguito en el brazo correctamente y luego realice otra medición. Consulte la sección 6 del manual de instrucciones ②.
	El aire se pierde a través del manguito.	Cambie el manguito por uno nuevo. Consulte la sección 12 del manual de instrucciones ②.
E2 aparece o no se puede completar una medición después de inflar el manguito.	Usted se mueve o habla mientras realiza una medición y el manguito no se infla lo suficiente.	Quédese quieto y no hable durante las mediciones. Si aparece "E2" de forma reiterada, infle el manguito manualmente hasta que la presión sistólica alcance 30 o 40 mmHg por encima de las lecturas anteriores. Consulte la sección 8 del manual de instrucciones ②.
	Como la presión sistólica es superior a 210 mmHg, no se puede realizar una medición.	
E3 aparece	El manguito se ha inflado excediendo la cantidad máxima de presión permitida.	No toque el manguito ni doble el tubo de aire durante la medición. Si el manguito se infla manualmente, consulte la sección 8 del manual de instrucciones ②.
E4 aparece	Usted se mueve o habla mientras se realiza una medición. Las vibraciones interrumpen una medición.	Quédese quieto y no hable durante las mediciones.
E5 aparece / / aparece no parpadea durante una medición	La frecuencia cardíaca no se detecta correctamente.	Ponga el manguito en el brazo correctamente y luego realice otra medición. Consulte la sección 6 del manual de instrucciones ②. Quédese quieto y siéntese correctamente durante las mediciones. Si sigue apareciendo el símbolo " ", le recomendamos que consulte a su médico.
Er aparece	El monitor ha funcionado incorrectamente.	Pulse el botón [START/STOP] de nuevo. Si sigue apareciendo "Er", póngase en contacto con su tienda o distribuidor OMRON.
E rr aparece	El monitor no se conecta a un dispositivo inteligente o no transmite los datos correctamente.	Siga las instrucciones que se indican en la aplicación "OMRON connect". Si el símbolo "Err" sigue apareciendo tras comprobar la aplicación, póngase en contacto con su tienda o distribuidor OMRON.
P parpadea	El monitor está esperando a sincronizarse con el dispositivo inteligente.	Consulte la sección 5 del manual de instrucciones ② para sincronizar el monitor con su dispositivo inteligente o pulse el botón [START/STOP] para cancelar la sincronización y apagar el monitor.
parpadea	Hay más de 24 lecturas que no se han transferido. El monitor no está sincronizado o conectado con el dispositivo inteligente.	Sincronice o transfiera las lecturas a la aplicación "OMRON connect" para conservarlas en la memoria de esta. Así desaparecerá el símbolo de error.
aparece	Hay 30 lecturas en la memoria por transferir.	
parpadea	Las pilas están bajas.	Se recomienda cambiar las 4 pilas por otras nuevas. Consulte la sección 3 del manual de instrucciones ②.
A1 y aparece o el monitor se apaga inesperadamente durante una medición.	Las pilas están agotadas.	Cambie inmediatamente las 4 pilas por unas nuevas. Consulte la sección 3 del manual de instrucciones ②.
No aparece nada en la pantalla del monitor.	Las pilas están agotadas.	
	Las polaridades de las pilas no están bien alineadas.	Compruebe que las pilas se hayan introducido de forma correcta. Consulte la sección 3 del manual de instrucciones ②.
Las lecturas que aparecen son muy altas o muy bajas.	La presión arterial varía constantemente. Muchos factores, como el estrés, la hora del día y/o la colocación del manguito, pueden influir en la presión arterial. Revise la sección 2 del manual de instrucciones ②.	
Se produce cualquier otro problema de comunicación.	Siga las instrucciones que se indican en el dispositivo inteligente o visite la sección "Ayuda" de la aplicación "OMRON connect" para obtener más ayuda. Si el problema persiste, póngase en contacto con su tienda o distribuidor OMRON.	
Se produce algún otro problema.	Pulse el botón [START/STOP] para apagar el monitor. Luego, vuelva a pulsarlo para realizar una medición. Si el problema continúa, retire todas las pilas y espere 30 segundos. A continuación, vuelva a instalar las pilas. Si el problema persiste, póngase en contacto con su tienda o distribuidor OMRON.	

2. Mantenimiento

2.1 Mantenimiento
Para proteger su monitor de cualquier daño, tenga en cuenta las indicaciones siguientes:
- Los cambios o las modificaciones no autorizadas por el fabricante anularán la garantía.

⚠Precaució
- NO desmonte ni trate de reparar el monitor ni otros componentes. Esto podría causar una lectura incorrecta.

2.2 Conservación
Guarde el monitor de presión arterial en el estuche protector cuando no lo use.

1. Retire el manguito del monitor.

⚠Precaució
- Para extraer el conector para tubo de aire, tire del conector para tubo de aire de plástico situado en la base del tubo, no del propio tubo.

2. Enrolle con cuidado el tubo de aire y colóquelo dentro del manguito.

Nota
- No curve ni doble el tubo de aire en exceso.

3. Guarde el monitor y los demás componentes en el estuche protector.

No guarde el monitor y los demás componentes:
- Si el monitor y los demás componentes están húmedos.
- En lugares expuestos a temperaturas extremas, humedad, luz solar directa, polvo o vapores corrosivos como la lejía.
- En lugares expuestos a vibraciones o golpes.

2.3 Limpieza
- No utilice limpiadores abrasivos o volátiles.
- Utilice un paño suave y seco o humedecido con detergente suave (neutro) para limpiar el monitor y el manguito y, a continuación, séquelos con un paño seco.
- No lave ni sumerja en agua el monitor y el manguito o los demás componentes.
- No utilice gasolina, disolventes de limpieza o solventes similares para limpiar el monitor y el manguito o los demás componentes.

2.4 Calibración y servicio
- La precisión de este monitor de presión arterial ha sido verificada cuidadosamente y está diseñado para tener una larga vida útil.
- Como norma general, se recomienda hacer una revisión del monitor de presión arterial cada dos años para asegurar su funcionamiento correcto y su precisión. Consulte a su distribuidor autorizado OMRON o al Servicio de atención al cliente de OMRON en la dirección que figura en el envase o en la documentación adjunta.

3. Especificaciones

Categoría del producto	Esfigmomanómetros electrónicos
Descripción del producto	Monitor de presión arterial automático de brazo
Modelo (código)	M2 Intelli IT+ (HEM-7146T2-EBK)
Pantalla	Pantalla digital LCD
Rango de presión del manguito	De 0 a 299 mmHg
Rango de medición de la presión arterial	SIS: de 60 a 260 mmHg DIA: de 40 a 215 mmHg
Rango de medición del pulso	De 40 a 180 latidos/min. (bpm)
Precisión	Presión: ±3 mmHg Pulso: ±5 % de la lectura mostrada
Inflado	Automático mediante bomba eléctrica
Desinflado	Válvula automática de liberación de presión
Método de medición	Método oscilométrico
Método de transmisión	**Bluetooth**® Bajo consumo
Comunicación inalámbrica	Intervalo de frecuencia: 2,4 GHz (2400-2483,5 MHz) Modulación: GFSK Potencia radiada aparente: <20 dBm
Modo de funcionamiento	Funcionamiento continuo
Clasificación IP	Monitor: IP20 Adaptador de CA opcional: IP21 para HHP-CM01, IP22 para HHP-BFH01
Tensión	CC6 V 4 W
Fuente de alimentación	4 pilas "AA" de 1,5 V o adaptador de CA opcional (CA DE ENTRADA 100-240 V, 50-60 Hz, 0,12-0,065 A)
Duración de las pilas	Aproximadamente 500 mediciones (con el uso de pilas alcalinas nuevas y el manguito incluido; este valor puede que varíe en función de las pilas y el manguito usados).
Duración (vida útil)	Monitor: 5 años Manguito: 5 años Adaptador de CA opcional: 5 años
Requisitos de funcionamiento	De +10 a +40 °C / de 15 a 90 % de humedad relativa (sin condensación)/ de 800 a 1060 hPa
Requisitos de conservación/ transporte	De -20 a +60 °C / de 10 a 90 % de humedad relativa (sin condensación)
Peso	Monitor: aproximadamente 250 g (sin incluir las pilas) Manguito: aproximadamente 170 g
Dimensiones (valor aproximado)	Monitor: 103 mm (ancho) × 82 mm (alto) × 140 mm (largo) Manguito: 145 mm x 594 mm (tubo de aire: 750 mm)
Perímetro de brazo aplicable al monitor	De 17 a 42 cm (con el manguito incluido: de 22 a 42 cm)
Memoria	Puede almacenar hasta 30 lecturas
Índice	Monitor, manguito (HEM-RML31), 4 pilas "AA", estuche protector, manual de instrucciones ① y ②, Ficha de registros de presión arterial
Protección contra descargas eléctricas	Equipo ME con carga eléctrica interna (cuando se usan solo las pilas) Equipo ME de clase II (adaptador de CA opcional)
Partes en contacto	Tipo BF (manguito)

Nota
- Estas especificaciones están sujetas a cambios sin previo aviso.
- Este monitor se ha analizado desde el punto de vista clínico de acuerdo con los requisitos de la EN ISO 81060-2:2014 y cumple con la EN ISO 81060-2:2014 y la EN ISO 81060-2:2019+A1:2020 (excepto pacientes embarazadas y con preeclampsia). En el estudio de validación clínica, se utilizó el ruido K5 en 85 sujetos para determinar la presión arterial diastólica.
- La clasificación IP se refiere a los grados de protección proporcionados por contenedores de acuerdo con la norma IEC 60529. El monitor y el adaptador de CA opcional están protegidos frente a la entrada de objetos sólidos extraños de 12,5 mm de diámetro o más, como, por ejemplo, los dedos. El adaptador de CA opcional HHP-CM01 está protegido contra las gotas de agua que caen de forma vertical, que podrían causar problemas durante el funcionamiento normal. El adaptador de CA opcional HHP-BFH01 está protegido contra las gotas de agua que caen de forma oblicua, que podrían causar problemas durante el funcionamiento normal.
- El modo de funcionamiento se clasifica de acuerdo con la norma IEC 60601-1.

Acerca de las interferencias en la comunicación inalámbrica
La opción de Bluetooth del producto sirve para conectarse a aplicaciones específicas en dispositivos móviles con el fin de sincronizar los datos de fecha/hora del dispositivo móvil con el producto y de sincronizar los datos de las mediciones del producto con el dispositivo móvil. El manejo posterior de los datos en el dispositivo móvil queda a discreción del usuario. Este producto opera en una banda ISM sin licencia a 2,4 GHz, en la que cualquier tercero puede interceptar las ondas de radio, de forma voluntaria o accidental, para cualquier propósito desconocido. Si este producto se utiliza cerca de otros dispositivos inalámbricos, como microondas y LAN inalámbricas, que operen en la misma banda de frecuencia, existe la posibilidad de que se produzcan interferencias.
Si se producen interferencias, detenga el funcionamiento de los otros dispositivos o coloque este producto en otro lugar alejado de esos dispositivos inalámbricos antes de intentar usarlo.

4. Garantía limitada

Gracias por adquirir un producto OMRON. Este producto está fabricado con materiales de calidad y su fabricación se ha realizado con total escrupulosidad. Está diseñado para utilizarse en cualquier situación, suponiendo que se manipule correctamente y se realicen las labores de mantenimiento adecuadas como se describe en el manual de instrucciones.
OMRON ofrece una garantía de 5 años para este producto a partir de la fecha de compra. OMRON garantiza la fabricación, la elaboración y los materiales adecuados de este producto. Durante este periodo de garantía, y sin que se cobre por la mano de obra ni las piezas, OMRON reparará o cambiará el producto defectuoso o cualquier pieza defectuosa.
La garantía no cubre lo siguiente:
A. Costes y riesgos del transporte.
B. Costes por reparaciones o defectos derivados de reparaciones realizadas por personas sin autorización.
C. Comprobaciones periódicas y mantenimiento.
D. El fallo o el desgaste de piezas opcionales u otros accesorios distintos del dispositivo principal, a menos que lo cubra expresamente la garantía.
E. Los costes generados por la no aceptación de una reclamación (estos se cobrarán).
F. Daños de cualquier tipo, incluidos los personales causados accidentalmente o como resultado del uso incorrecto.
G. El servicio de calibración no está incluido en la garantía.
H. Las piezas opcionales tienen un (1) año de garantía desde la fecha de compra. Las piezas opcionales incluyen los siguientes elementos, aunque sin limitarse a ellos: manguito y tubo del manguito.

Si el uso de la garantía resulta necesario, póngase en contacto con la tienda en la que adquirió el producto o con un distribuidor OMRON autorizado. Para obtener la dirección, consulte el envase, la documentación adjunta o su tienda especializada. Si tiene dificultad para encontrar el servicio de atención al cliente de OMRON, póngase en contacto con nosotros para obtener información:
www.omron-healthcare.com

La reparación o sustitución del dispositivo utilizando la garantía no significa que esta se extienda o que se renueve la duración de la misma. La garantía se aplicará solamente si se devuelve el producto en su totalidad junto con el tique/factura original proporcionado por la tienda al usuario.

5. Guía y declaración del fabricante

- Este monitor de presión arterial se ha diseñado de acuerdo con la norma europea EN1060, esfigmomanómetros no invasivos, parte 1: Requisitos generales, y parte 3: Requisitos adicionales para sistemas electromecánicos de medición de la presión arterial.
- Por la presente, OMRON HEALTHCARE Co., Ltd., declara que los equipos radioeléctricos de tipo HEM-7146T2-EBK cumplen con la Directiva 2014/53/UE.
- El texto completo de la declaración UE de conformidad está disponible en la dirección Internet siguiente: www.omron-healthcare.com/es
- Este producto OMRON está fabricado bajo el exigente sistema de calidad de OMRON HEALTHCARE Co., Ltd., Japón. El componente principal de los monitores de presión arterial OMRON, el sensor de presión, está fabricado en Japón.
- Le rogamos que informe al fabricante y a la autoridad competente del Estado miembro en el que esté establecido sobre cualquier incidente grave que se haya producido en relación con este dispositivo.

Información importante sobre la compatibilidad electromagnética (EMC)

El HEM-7146T2-EBK ha sido fabricado por OMRON HEALTHCARE Co., Ltd. conforme al estándar EN60601-1-2 de compatibilidad electromagnética (EMC).
Existe documentación complementaria de conformidad con este estándar de compatibilidad electromagnética (EMC) en: www.omron-healthcare.com.
Consulte la información sobre la compatibilidad electromagnética (EMC) de HEM-7146T2-EBK en el sitio web.

Eliminación correcta de este producto (residuos de equipos eléctricos y electrónicos)

La presencia de esta marca en el producto o en el material informativo que lo acompaña indica que al finalizar su vida útil no deberá eliminarse con otros residuos domésticos.
Para evitar los posibles daños al medio ambiente o a la salud humana que representa la eliminación incontrolada de residuos, separe este producto de otros tipos de residuos y recíclelo correctamente para fomentar la reutilización sostenible de recursos materiales.

Los usuarios particulares pueden contactar con el establecimiento donde adquirieron el producto, o con las autoridades locales pertinentes, para informarse sobre cómo y dónde pueden devolverlo para que sea sometido a un reciclaje ecológico y seguro. Los usuarios comerciales pueden contactar con su proveedor y consultar las condiciones del contrato de compra. Este producto no debe eliminarse en combinación con otros residuos comerciales.

El nombre y el logotipo de **Bluetooth**® son marcas comerciales registradas de Bluetooth SIG, Inc. y cualquier uso de dichas marcas hecho por OMRON HEALTHCARE Co.,Ltd. se ha llevado a cabo con su licencia correspondiente. Otras marcas registradas también pertenecen a sus respectivos propietarios. Apple y el logo de Apple son marcas comerciales registradas de Apple Inc. en EE. UU. y en otros países y zonas. App Store es una marca de servicio de Apple Inc. Google Play y el logotipo de Google Play son marcas comerciales de Google LLC.

Issue Date:
Date de publication :
Ausgabedatum: 2023-08-04
Data di pubblicazione:
Fecha de publicación: