Instruction Manual ①

IM1-HEM-7146T2-ESL-01-06/2023
3146306-2A

Automatic Upper Arm Blood Pressure Monitor

X2 Smart+ (HEM-7146T2-ESL)

English

Read Instruction manual ① and ② before use.
For symbols information, refer to “Symbols Description” on the back side of the another “Instruction manual ①”.

UK CA 0086 CE0197

All for Healthcare

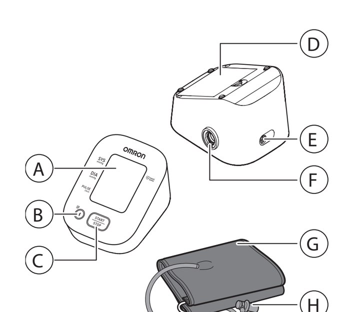

Ⓐ **Display**
Ⓑ **[Connection] (Memory) button**
Ⓒ **[START/STOP] button**
Ⓓ **Battery compartment**
Ⓔ **AC adapter jack**
Ⓕ **Air jack**
Ⓖ **Arm cuff**
Ⓗ **Air plug**
Ⓘ **Air tube**

Introduction

Thank you for purchasing the X2 Smart+ Automatic Upper Arm Blood Pressure Monitor. This blood pressure monitor uses the oscillometric method of blood pressure measurement. This means this monitor detects your blood movement through your brachial artery and converts the movements into a digital reading.

Safety Instructions

This instruction manual provides you with important information about the X2 Smart+ Automatic Upper Arm Blood Pressure Monitor. To ensure the safe and proper use of this monitor, READ and UNDERSTAND all of these instructions. **If you do not understand these instructions or have any questions, contact your OMRON retail outlet or distributor before attempting to use this monitor. For specific information about your own blood pressure, consult with your physician.**

Intended Use

This device is a digital monitor intended for use in measuring blood pressure and pulse rate in adult patient population. This monitor detects the appearance of irregular heartbeats during measurement and indicates this via a symbol with readings. It is mainly designed for general household use.

Receiving and Inspection

Remove this monitor from the packaging and inspect for damage. If this monitor is damaged, DO NOT USE and consult with your OMRON retail outlet or distributor.

Important Safety Information

Read the Important Safety Information in this instruction manual before using this monitor. Follow this instruction manual thoroughly for your safety.
Keep for future reference. For specific information about your own blood pressure, CONSULT WITH YOUR PHYSICIAN.

⚠Warning — **Indicates a potentially hazardous situation which, if not avoided, could result in death or serious injury.**

- **DO NOT use this monitor on infants, toddlers, children or persons who cannot express themselves.**
- **DO NOT adjust medication based on readings from this blood pressure monitor. Take medication as prescribed by your physician. ONLY a physician is qualified to diagnose and treat high blood pressure.**
- **DO NOT use this monitor on an injured arm or an arm under medical treatment.**
- **DO NOT apply the arm cuff on your arm while on an intravenous drip or blood transfusion.**
- **DO NOT use this monitor in areas containing high frequency (HF) surgical equipment, magnetic resonance imaging (MRI) equipment, computerized tomography (CT) scanners. This may result in incorrect operation of the monitor and/or cause an inaccurate reading.**
- **DO NOT use this monitor in oxygen rich environments or near flammable gas.**
- **Consult with your physician before using this monitor if you have common arrhythmias such as atrial or ventricular premature beats or atrial fibrillation; arterial sclerosis; poor perfusion; diabetes; pregnancy; pre-eclampsia or renal disease. NOTE that any of these conditions in addition to patient motion, trembling, or shivering may affect the measurement reading.**
- **NEVER diagnose or treat yourself based on your readings. ALWAYS consult with your physician.**
- **To help avoid strangulation, keep the air tube and AC adapter cable away from infants, toddlers and children.**
- **This product contains small parts that may cause a choking hazard if swallowed by infants, toddlers and children.**

Data Transmission

- **This product emits radio frequencies (RF) in the 2.4 GHz band. DO NOT use this product in locations where RF is restricted, such as on an aircraft or in hospitals. Turn off the Bluetooth® feature in this monitor, remove batteries and/or unplug the AC adapter when in RF restricted areas.**

AC Adapter (optional accessory) Handling and Usage

- **DO NOT use the AC adapter if this monitor or the AC adapter cable is damaged. If this monitor or the cable is damaged, turn off the power and unplug the AC adapter immediately.**
- **Plug the AC adapter into the appropriate voltage outlet. DO NOT use in a multi-outlet plug.**
- **NEVER plug in or unplug the AC adapter from the electric outlet with wet hands.**
- **DO NOT disassemble or attempt to repair the AC adapter.**

Battery Handling and Usage

- **Keep batteries out of the reach of infants, toddlers and children.**

⚠Caution — **Indicates a potentially hazardous situation which, if not avoided, may result in minor or moderate injury to the user or patient, or cause damage to the equipment or other property.**

- **Stop using this monitor and consult with your physician if you experience skin irritation or discomfort.**
- **Consult with your physician before using this monitor on an arm where intravascular access or therapy, or an arteriovenous (A-V) shunt, is present because of temporary interference to blood flow and could result in injury.**
- **Consult with your physician before using this monitor if you have had a mastectomy.**
- **Consult with your physician before using this monitor if you have severe blood flow problems or blood disorders as cuff inflation can cause bruising.**
- **DO NOT take measurements more often than necessary because bruising, due to blood flow interference, may occur.**
- **ONLY inflate the arm cuff when it is applied on your upper arm.**
- **Remove the arm cuff if it does not start deflating during a measurement.**
- **DO NOT use this monitor for any purpose other than measuring blood pressure.**
- **During measurement, make sure that no mobile device or any other electrical device that emit electromagnetic fields is within 30 cm of this monitor. This may result in incorrect operation of the monitor and/or cause an inaccurate reading.**
- **DO NOT disassemble or attempt to repair this monitor or other components. This may cause an inaccurate reading.**
- **DO NOT use in a location where there is moisture or a risk of water splashing this monitor. This may damage this monitor.**
- **DO NOT use this monitor in a moving vehicle such as in a car or on an aircraft.**
- **DO NOT drop or subject this monitor to strong shocks or vibrations.**
- **DO NOT use this monitor in places with high or low humidity or high or low temperatures. Refer to section 3.**
- **During measurement, observe the arm to ensure that the monitor is not causing prolonged impairment to blood circulation.**
- **DO NOT use this monitor in high-use environments such as medical clinics or physician offices.**
- **DO NOT use this monitor with other medical electrical (ME) equipment simultaneously. This may result in incorrect operation of the devices and/or cause an inaccurate reading.**
- **Avoid bathing, drinking alcohol or caffeine, smoking, exercising and eating for at least 30 minutes before taking a measurement.**
- **Rest for at least 5 minutes before taking a measurement.**
- **Remove tight-fitting or thick clothing from your arm while taking a measurement.**
- **Remain still and DO NOT talk while taking a measurement.**
- **ONLY use the arm cuff on persons whose arm circumference is within the specified range of the cuff.**
- **Ensure that this monitor has acclimated to room temperature before taking a measurement. Taking a measurement after an extreme temperature change could lead to an inaccurate reading. OMRON recommends waiting for approximately 2 hours for the monitor to warm up or cool down when the monitor is used in an environment within the temperature specified as operating conditions after it is stored either at the maximum or at the minimum storage temperature. For additional information on operating and storage/transport temperature, refer to section 3.**
- **DO NOT use this monitor after the durable period has ended. Refer to section 3.**
- **DO NOT crease the arm cuff or the air tube excessively.**
- **DO NOT fold or kink the air tube while taking a measurement. This may cause an injury by interrupting blood flow.**
- **To unplug the air plug, pull on the plastic air plug at the base of the tube, not the tube itself.**
- **ONLY use the AC adapter, arm cuffs, batteries and accessories specified for this monitor. Use of unsupported AC adapters, arm cuffs and batteries may damage and/or may be hazardous to this monitor.**
- **ONLY use the approved arm cuff for this monitor. Use of other arm cuffs may result in incorrect readings.**
- **Inflating to a higher pressure than necessary may result in bruising of the arm where the cuff is applied. NOTE: refer to “If your systolic pressure is more than 210 mmHg” in section 8 of instruction manual ② for additional information.**

Data Transmission

- **DO NOT replace batteries or unplug the AC adapter while your readings are being transferred to your smart device. This may result in incorrect operation of this monitor and failure to transfer your blood pressure data.**

AC Adapter (optional accessory) Handling and Usage

- **Fully insert the AC adapter into the outlet.**
- **When unplugging the AC adapter from the outlet, be sure to safely pull from the AC adapter. DO NOT pull from the AC adapter cable.**
- **When handling the AC adapter cable:**
  DO NOT damage it.
  DO NOT break it.
  DO NOT tamper with it.
  DO NOT pinch it.
  DO NOT forcibly bend or pull it.
  DO NOT twist it.
  DO NOT use it if it is gathered in a bundle.
  DO NOT place it under heavy objects.
- **Wipe any dust off of the AC adapter.**
- **Unplug the AC adapter when not in use.**
- **Unplug the AC adapter before cleaning this monitor.**

Battery Handling and Usage

- **DO NOT insert batteries with their polarities incorrectly aligned.**
- **ONLY use 4 “AA” alkaline or manganese batteries with this monitor. DO NOT use other types of batteries. DO NOT use new and used batteries together. DO NOT use different brands of batteries together.**
- **Remove batteries if this monitor will not be used for a long period of time.**
- **If battery fluid should get in your eyes, immediately rinse with plenty of clean water. Consult with your physician immediately.**
- **If battery fluid should get on your skin, wash your skin immediately with plenty of clean, lukewarm water. If irritation, injury or pain persists, consult with your physician.**
- **DO NOT use batteries after their expiration date.**
- **Periodically check batteries to ensure they are in good working condition.**

General Precautions

- When you take a measurement on the right arm, the air tube should be at the side of your elbow. Be careful not to rest your arm on the air tube.

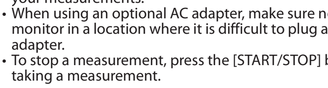

- Blood pressure may differ between the right and left arm, and may result in a different measurement value. Always use the same arm for measurements. If the values between both arms differ substantially, check with your physician on which arm to use for your measurements.
- When using an optional AC adapter, make sure not to place your monitor in a location where it is difficult to plug and unplug the AC adapter.
- To stop a measurement, press the [START/STOP] button while taking a measurement.

Battery Handling and Usage

- Disposal of used batteries should be carried out in accordance with local regulations.
- The supplied batteries may have a shorter life span than new batteries.

1. Error Messages and Troubleshooting

If any of the below problems occur during measurement, check to make sure that no other electrical device is within 30 cm. If the problem persists, please refer to the table below.

Display/Problem	Possible Cause	Solution
E1 appears or the arm cuff does not inflate.	The [START/STOP] button was pressed while the arm cuff is not applied.	Press the [START/STOP] button again to turn the monitor off. After inserting the air plug securely and applying the arm cuff correctly, press the [START/STOP] button.
	Air plug is not completely plugged into the monitor.	Insert the air plug securely.
	The arm cuff is not applied correctly.	Apply the arm cuff correctly, then take another measurement. Refer to section 6 of instruction manual ②.
	Air is leaking from the arm cuff.	Replace the arm cuff to the new one. Refer to section 12 of instruction manual ②.
E2 appears or a measurement cannot be complete after the arm cuff inflates.	You move or talk during a measurement and the arm cuff does not inflate sufficiently.	Remain still and do not talk during a measurement. If “E2” appears repeatedly, inflate the arm cuff manually until the systolic pressure is 30 to 40 mmHg above your previous readings. Refer to section 8 of instruction manual ②.
	Due to the systolic pressure is above 210 mmHg, a measurement cannot be taken.	
E3 appears	The arm cuff is inflated exceeding the maximum allowable pressure.	Do not touch the arm cuff and/or bend the air tube while taking a measurement. If inflating the arm cuff manually, refer to section 8 of instruction manual ②.
E4 appears	You move or talk during a measurement. Vibrations disrupt a measurement.	Remain still and do not talk during a measurement.
E5 appears / / appears does not flash during a measurement	The pulse rate is not detected correctly.	Apply the arm cuff correctly, then take another measurement. Refer to section 6 of instruction manual ②. Remain still and sit correctly during a measurement. If the “ ” symbol continues to appear, we recommend you to consult with your physician.
Er appears	The monitor has malfunctioned.	Press the [START/STOP] button again. If “Er” still appears, contact your OMRON retail outlet or distributor.
Err appears	The monitor cannot connect to a smart device or transmit data correctly.	Follow the instructions shown in the “OMRON connect” app. If the “Err” symbol still appears after checking the app, contact your OMRON retail outlet or distributor.
P flashes	The monitor is waiting for pairing with the smart device.	Refer to section 5 of instruction manual ② for pairing your monitor with your smart device, or press the [START/STOP] button to cancel pairing and turn your monitor off.
flashes	More than 24 readings are not transferred.	Pair or transfer your readings to the “OMRON connect” app so you can keep them in memory in the app, and this error symbol disappears.
	Your monitor is not paired or not connected with your smart device.	
appears	There are 30 readings in memory to be transferred.	
flashes	Batteries are low.	Replacing all 4 batteries with new ones is recommended. Refer to section 3 of instruction manual ②.
A1 and appears or the monitor is turned off unexpectedly during a measurement.	Batteries are depleted.	Immediately replace all 4 batteries with new ones. Refer to section 3 of instruction manual ②.
Nothing appears on the display of the monitor.	Batteries are depleted.	
	Battery polarities are not properly aligned.	Check the battery installation for proper placement. Refer to section 3 of instruction manual ②.
Readings appear too high or too low.	Blood pressure varies constantly. Many factors including stress, time of day, and/or how you apply the arm cuff, may affect your blood pressure. Review section 2 of instruction manual ②.	
Any other communication issue occurs.	Follow the instructions shown in the smart device, or visit the “Help” section in the “OMRON connect” app for further help. If the problem still persists, contact your OMRON retail outlet or distributor.	
Any other problems occur.	Press the [START/STOP] button to turn the monitor off, then press it again to take a measurement. If the problem continues, remove all batteries and wait for 30 seconds. Then re-install batteries. If the problem still persists, contact your OMRON retail outlet or distributor.	

2. Maintenance

2.1 Maintenance

To protect your monitor from damage, follow the directions below:

- Changes or modifications not approved by the manufacturer will void the user warranty.

⚠Caution
- DO NOT disassemble or attempt to repair this monitor or other components. This may cause an inaccurate reading.

2.2 Storage

Keep your monitor in the storage case when not in use.

1. Remove the arm cuff from the monitor.

⚠Caution
- To unplug the air plug, pull on the plastic air plug at the base of the tube, not the tube itself.

2. Gently fold the air tube into the arm cuff.
   Note
   - Do not bend or crease the air tube excessively.
3. Place your monitor and other components in the storage case.

Do not store your monitor and other components:

- If your monitor and other components are wet.
- In locations exposed to extreme temperatures, humidity, direct sunlight, dust or corrosive vapors such as bleach.
- In locations exposed to vibrations or shocks.

2.3 Cleaning

- Do not use any abrasive or volatile cleaners.
- Use a soft dry cloth or a soft cloth moistened with mild (neutral) detergent to clean your monitor and arm cuff and then wipe them with a dry cloth.
- Do not wash or immerse your monitor and arm cuff or other components in water.
- Do not use gasoline, thinners or similar solvents to clean your monitor and arm cuff or other components.

2.4 Calibration and Service

- The accuracy of this blood pressure monitor has been carefully tested and is designed for a long service life.
- It is generally recommended to have the unit inspected every two years to ensure correct functioning and accuracy. Please consult your authorised OMRON dealer or the OMRON Customer Service at the address given on the packaging or attached literature.

3. Specifications

Product category	Electronic Sphygmomanometers
Product description	Automatic Upper Arm Blood Pressure Monitor
Model (Code)	X2 Smart+ (HEM-7146T2-ESL)
Display	LCD digital display
Cuff pressure range	0 to 299 mmHg
Blood pressure measurement range	SYS: 60 to 260 mmHg DIA: 40 to 215 mmHg
Pulse measurement range	40 to 180 beats / min.
Accuracy	Pressure: ±3 mmHg Pulse: ±5% of display reading
Inflation	Automatic by electric pump
Deflation	Automatic pressure release valve
Measurement method	Oscillometric method
Transmission method	**Bluetooth**® Low Energy
Wireless communication	Frequency range: 2.4 GHz (2400 - 2483.5 MHz) Modulation: GFSK Effective radiated power: < 20 dBm
Operation mode	Continuous operation
IP classification	Monitor: IP20 Optional AC adapter: IP21 for HHP-CM01, IP22 for HHP-BFH01
Rating	DC6 V 4 W
Power source	4 “AA” batteries 1.5 V or optional AC adapter (INPUT AC 100 - 240 V 50 - 60 Hz 0.12 - 0.065 A)
Battery life	Approximately 500 measurements (Using new alkaline batteries and included arm cuff. Depending on the type of battery and arm cuff.)
Durable period (Service life)	Monitor: 5 years Arm cuff: 5 years Optional AC adapter: 5 years
Operating conditions	+10 to +40°C / 15 to 90% RH (non-condensing) / 800 to 1060 hPa
Storage / Transport conditions	-20 to +60°C / 10 to 90% RH (non-condensing)
Weight	Monitor: approximately 250 g (not including batteries) Arm cuff: approximately 170 g
Dimensions (approximately value)	Monitor: 103 mm (W) × 82 mm (H) × 140 mm (L) Arm cuff: 145 mm × 594 mm (air tube: 750 mm)
Cuff circumference applicable to the monitor	17 to 42 cm (included arm cuff: 22 to 42 cm)
Memory	Stores up to 30 readings
Contents	Monitor, arm cuff (HEM-RML31), 4 “AA” batteries, storage case, Instruction Manual ① and ②
Protection against electric shock	Internally powered ME equipment (when using only batteries) Class II ME equipment (optional AC adapter)
Applied part	Type BF (arm cuff)

Note
- These specifications are subject to change without notice.
- This monitor is clinically investigated according to the requirements of EN ISO 81060-2:2014 and complies with EN ISO 81060-2:2014 and EN ISO 81060-2:2019+A1:2020 (excluding pregnant and pre-eclampsia patients). In the clinical validation study, K5 was used on 85 subjects for determination of diastolic blood pressure.
- IP classification is degrees of protection provided by enclosures in accordance with IEC 60529. This monitor and optional AC adapter are protected against solid foreign objects of 12.5 mm diameter and greater such as a finger. The optional AC adapter HHP-CM01 is protected against vertically falling water drops which may cause issues during a normal operation. The optional AC adapter HHP-BFH01 is protected against oblique falling water drops which may cause issues during a normal operation.
- Operation mode classification complies with IEC 60601-1.

About a wireless communication interference
The Bluetooth option in the product is used to connect to dedicated apps on mobile devices to synchronize date/time data from mobile device to the product, and to synchronize measurement data from the product to mobile device. Further handling of the data on the mobile device is up to the user's discretion. This product operates in an unlicensed ISM band at 2.4 GHz where any third party can intercept the radio waves, willfully or accidentally, for any unknown purpose. In the event this product is used near other wireless devices such as microwave and wireless LAN, which operate on the same frequency band as this product, there is a possibility that interference may occur.
If interference occurs, stop the operation of the other devices or relocate this product away from other wireless devices before attempting to use it.

4. Limited Warranty

Thank you for buying an OMRON product. This product is constructed of high quality materials and great care has been taken in its manufacturing. It is designed to give you every satisfaction, provided that it is properly operated and maintained as described in the instruction manual.
This product is warranted by OMRON for a period of 5 years after the date of purchase. The proper construction, workmanship and materials of this product is warranted by OMRON. During this period of warranty OMRON will, without charge for labour or parts, repair or replace the defect product or any defective parts.
The warranty does not cover any of the following:
A. Transport costs and risks of transport.
B. Costs for repairs and / or defects resulting from repairs done by unauthorised persons.
C. Periodic check-ups and maintenance.
D. Failure or wear of optional parts or other attachments other than the main device itself, unless explicitly warranted above.
E. Costs arising due to non-acceptance of a claim (those will be charged for).
F. Damages of any kind including personal caused accidentally or from misuse.
G. Calibration service is not included within the warranty.
H. Optional parts have a one (1) year warranty from date of purchase. Optional parts include, but are not limited to the following items: cuff and cuff tube.

Should warranty service be required please apply to the dealer whom the product was purchased from or an authorised OMRON distributor. For the address refer to the product packaging / literature or to your specialised retailer. If you have difficulties in finding OMRON customer services, contact us for information:
www.omron-healthcare.com

Repair or replacement under the warranty does not give rise to any extension or renewal of the warranty period.
The warranty will be granted only if the complete product is returned together with the original invoice / cash ticket issued to the consumer by the retailer.

5. Guidance and Manufacturer's Declaration

- This blood pressure monitor is designed according to the European Standard EN1060, Non-invasive sphygmomanometers Part 1: General Requirements and Part 3: Supplementary requirements for electromechanical blood pressure measuring systems.
- Hereby, OMRON HEALTHCARE Co., Ltd., declares that the radio equipment type HEM-7146T2-ESL is in compliance with Directive 2014/53/EU.
- The full text of the EU declaration of conformity is available at the following internet address: www.omron-healthcare.com
- This OMRON product is produced under the strict quality system of OMRON HEALTHCARE Co., Ltd., Japan. The Core component for OMRON blood pressure monitors, which is the Pressure Sensor, is produced in Japan.
- Please report to the manufacturer and the competent authority of the Member State in which you are established about any serious incident that has occurred in relation to this device.

Important information regarding Electromagnetic Compatibility (EMC)

HEM-7146T2-ESL manufactured by OMRON HEALTHCARE Co., Ltd. conforms to EN60601-1-2 Electromagnetic Compatibility (EMC) standard.
Further documentation in accordance with this EMC standard is available at: www.omron-healthcare.com.
Refer to the EMC information for HEM-7146T2-ESL on the website.

Correct Disposal of This Product (Waste Electrical & Electronic Equipment)

This marking shown on the product or its literature, indicates that it should not be disposed of, with other household wastes at the end of its working life.
To prevent possible harm to the environment or human health from uncontrolled waste disposal, please separate this product from other types of wastes and recycle it responsibly to promote the sustainable reuse of material resources.

Household users should contact either the retailer where they purchased this product, or their local government office, for details of where and how they can return this item for environmentally safe recycling.
Business users should contact their supplier and check the terms and conditions of the purchase contract. This product should not be mixed with other commercial waste for disposal.

The **Bluetooth**® word mark and logos are registered trademarks owned by Bluetooth SIG, Inc. and any use of such marks by OMRON HEALTHCARE Co., Ltd. is under license. Other trademarks and trade names are those of their respective owners. Apple and the Apple logo are trademarks of Apple Inc., registered in the U.S. and other countries and regions. App Store is a service mark of Apple Inc. Google Play and Google Play logo are trademarks of Google LLC.

Mode d'emploi ①

Tensiomètre automatique brassard

X2 Smart+ (HEM-7146T2-ESL)

Français

Lire le mode d'emploi ① et ② avant l'utilisation.
Pour plus d'informations sur les symboles, se reporter à la section « Description des symboles » au dos de l'autre « Mode d'emploi ① ».

FR ÉLÉMENT(S) D'EMBALLAGE

UK CA 0086 CE0197

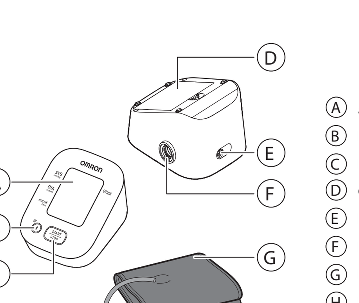

Ⓐ **Affichage**
Ⓑ **Bouton [Connection] (Mémoire)**
Ⓒ **Bouton [START/STOP]**
Ⓓ **Compartiment des piles**
Ⓔ **Prise pour l'adaptateur secteur**
Ⓕ **Prise à air**
Ⓖ **Brassard**
Ⓗ **Prise de gonflage**
Ⓘ **Tuyau à air**

Introduction

Merci d'avoir fait l'acquisition du tensiomètre automatique brassard X2 Smart+. Ce tensiomètre fonctionne sur le principe de l'oscillométrie pour mesurer votre pression artérielle. Cela signifie qu'il détecte la circulation de votre sang dans l'artère brachiale et la convertit en une mesure numérique.

Consignes de sécurité

Ce mode d'emploi vous fournit des informations importantes sur le tensiomètre automatique brassard X2 Smart+. Pour une utilisation sûre et correcte de ce tensiomètre, LIRE et COMPRENDRE toutes ces instructions. **Si vous ne comprenez pas ces instructions ou avez des questions, contactez votre détaillant ou votre revendeur OMRON avant d'essayer d'utiliser ce tensiomètre. Pour des informations spécifiques sur votre propre pression artérielle, consultez votre médecin.**

Utilisation prévue

Ce tensiomètre numérique est conçu pour mesurer la pression artérielle et le pouls chez les patients adultes. Ce tensiomètre détecte les pulsations cardiaques irrégulières pendant la mesure et l'indique par le biais d'un symbole accompagnant les résultats. Il a été conçu essentiellement pour une utilisation générale à domicile.

Réception et inspection

Retirer ce tensiomètre de son emballage et vérifier qu'il n'est pas endommagé. S'il est endommagé, NE PAS L'UTILISER et consulter votre détaillant ou votre revendeur OMRON.

Informations importantes sur la sécurité

Lire les informations importantes sur la sécurité dans ce mode d'emploi avant d'utiliser ce tensiomètre. Suivre attentivement le présent mode d'emploi pour votre sécurité.
Le conserver pour s'y référer ultérieurement. Pour des informations spécifiques sur votre propre pression artérielle, CONSULTER VOTRE MÉDECIN.

⚠Avertissement — **Indique une situation potentiellement dangereuse qui, si elle n'est pas évitée, peut entraîner la mort ou de graves lésions.**

- **NE PAS utiliser ce tensiomètre sur des nourrissons, des toutpetits, des enfants ou des personnes qui ne peuvent pas s'exprimer.**
- **NE PAS modifier le traitement sur la base des mesures réalisées à l'aide de ce tensiomètre. Suivre le traitement prescrit par votre médecin. SEUL un médecin est qualifié pour diagnostiquer et traiter l'hypertension.**
- **NE PAS utiliser ce tensiomètre sur un bras blessé ou placé sous traitement médical.**
- **NE PAS porter le brassard sur le bras dans lequel une perfusion ou une transfusion de sang est en cours.**
- **NE PAS utiliser ce tensiomètre dans des lieux contenant des équipements chirurgicaux à haute fréquence (HF), d'imagerie par résonance magnétique (IRM) ou de tomodensitométrie (CT). Cela risquerait de perturber le fonctionnement du moniteur et/ou de provoquer des erreurs de mesure.**
- **NE PAS utiliser ce tensiomètre dans des environnements riches en oxygène ou à proximité de gaz inflammables.**
- **Consulter votre médecin avant d'utiliser ce tensiomètre dans l'une des conditions suivantes : arythmies courantes telles qu'extrasystoles auriculaires ou ventriculaires ; fibrillation auriculaire ; artériosclérose ; mauvaise perfusion ; diabète ; grossesse ; pré-éclampsie ou maladie rénale. NOTEZ que toutes ces conditions, en plus des mouvements, tremblements ou frissons du patient peuvent avoir un impact sur la mesure.**
- **Ne JAMAIS poser un diagnostic ou vous traiter vous-même sur la base des mesures réalisées. TOUJOURS consulter un médecin.**
- **Pour éviter tout risque de strangulation, conserver le tuyau à air et le câble de l'adaptateur secteur hors de portée des bébés et des enfants.**
- **Ce produit contient des petites pièces pouvant présenter un risque d'étouffement en cas d'ingestion par des bébés et des enfants.**

Transmission des données

- **Ce produit émet des radiofréquences (RF) sur la bande 2,4 GHz. NE PAS l'utiliser dans des endroits avec restrictions de RF, comme dans un avion ou dans les hôpitaux. Désactiver la fonction Bluetooth® de ce tensiomètre, retirer les piles et/ou débrancher l'adaptateur secteur lorsque vous vous trouvez dans des zones RF restreintes.**

Manipulation et utilisation de l'adaptateur secteur (accessoire en option)

- **NE PAS utiliser l'adaptateur secteur si le tensiomètre ou le câble de l'adaptateur secteur est endommagé. Si le tensiomètre ou le câble de l'adaptateur secteur est endommagé, éteindre l'appareil et débrancher l'adaptateur secteur immédiatement.**
- **Brancher l'adaptateur secteur sur la prise de tension appropriée. NE PAS utiliser avec une multiprise.**
- **NE JAMAIS brancher ou débrancher l'adaptateur secteur de la prise électrique avec les mains mouillées.**
- **NE PAS démonter ou tenter de réparer l'adaptateur secteur.**

Manipulation et utilisation de la pile

- **Garder les piles hors de la portée des bébés et des enfants.**

⚠Attention — **Indique une situation potentiellement dangereuse qui, si elle n'est pas évitée, peut entraîner des blessures mineures ou modérées chez l'utilisateur ou le patient, ou endommager l'appareil ou tout autre équipement.**

- **Arrêter d'utiliser ce tensiomètre et consulter votre médecin en cas d'irritation cutanée ou de gêne.**
- **Consulter votre médecin avant d'utiliser ce tensiomètre sur un bras muni d'une perfusion intravasculaire ou sous traitement intravasculaire, ou pourvu d'une anastomose artérioveineuse en raison d'interférences temporaires avec le flux sanguin et du risque de blessure.**
- **Si vous avez subi une mastectomie, consulter votre médecin avant d'utiliser ce tensiomètre.**
- **Consulter votre médecin avant d'utiliser ce tensiomètre si vous êtes atteint de graves problèmes de circulation sanguine ou de troubles sanguins car le gonflage du brassard peut causer des ecchymoses.**
- **NE PAS effectuer de mesures plus souvent que nécessaire car cela peut provoquer des ecchymoses consécutives aux interférences avec le flux sanguin.**
- **NE gonfler le brassard QUE lorsqu'il est enroulé autour de votre bras.**
- **Retirer le brassard s'il ne commence pas à se dégonfler lors d'une mesure.**
- **NE PAS utiliser ce tensiomètre dans d'autres buts que la mesure de la pression artérielle.**
- **Pendant la mesure, veiller à ce qu'aucun appareil mobile ou autre appareil électrique émettant des champs électromagnétiques ne se trouve dans un rayon de 30 cm de ce tensiomètre. Cela risquerait de perturber le fonctionnement du moniteur et/ou de provoquer des erreurs de mesure.**
- **NE PAS démonter ou tenter de réparer le tensiomètre ou d'autres composants. Cela pourrait compromettre la précision de lecture.**
- **NE PAS utiliser le tensiomètre dans un endroit humide ou dans lequel il pourrait être éclaboussé par de l'eau. Cela risque de l'endommager.**
- **NE PAS utiliser ce tensiomètre dans un véhicule en mouvement, comme une voiture ou un avion.**
- **NE PAS laisser tomber le tensiomètre ou le soumettre à des vibrations ou chocs violents.**
- **NE PAS utiliser ce tensiomètre dans des endroits présentant une humidité élevée ou faible, ou des températures élevées ou basses. Se reporter à la section 3.**
- **Pendant la mesure, observer le bras pour vérifier que le tensiomètre ne provoque pas une altération prolongée de la circulation sanguine.**
- **NE PAS utiliser ce tensiomètre dans des environnements à forte utilisation, tels que les cliniques médicales ou les cabinets de médecins.**
- **NE PAS utiliser ce tensiomètre en même temps qu'un autre équipement médical électrique. Cela risquerait de perturber le fonctionnement des appareils et/ou de provoquer des erreurs de mesure.**
- **Éviter de prendre un bain, de consommer de l'alcool ou de la caféine, de fumer ou de faire du sport 30 minutes avant la mesure.**
- **Se reposer pendant au moins 5 minutes avant la mesure.**
- **Retirer les vêtements moulants ou épais de votre bras lorsque vous effectuez une mesure.**
- **Rester immobile et NE PAS parler pendant la mesure.**
- **N'utiliser le brassard QUE sur des personnes dont la circonférence du bras se situe dans la plage spécifiée du brassard.**
- **Veillez à ce que le tensiomètre ait atteint la température ambiante avant d'effectuer une mesure. Toute mesure réalisée après un changement de température extrême pourrait fournir un résultat incorrect. OMRON recommande d'attendre environ 2 heures pour que le tensiomètre se réchauffe ou se refroidisse lorsqu'il est utilisé dans un environnement dont la température se situe dans la plage des températures indiquées comme températures de fonctionnement, après qu'il a été conservé à la température de stockage maximum ou minimum. Pour plus d'informations sur les températures de fonctionnement et de stockage/transport, se reporter à la section 3.**
- **NE PAS utiliser ce tensiomètre après expiration de sa durée de vie. Se reporter à la section 3.**
- **NE PAS tordre le brassard et ne pas plier excessivement le tuyau à air.**
- **NE PAS plier ou couder le tuyau à air pendant la réalisation d'une mesure. Cela pourrait provoquer des lésions par interruption du flux sanguin.**
- **Pour débrancher la prise de gonflage, tirer la prise de gonflage en plastique à la base du tuyau, et non le tuyau lui-même.**
- **N'utiliser QUE l'adaptateur secteur, le brassard, les piles et les accessoires spécifiés pour ce tensiomètre. L'utilisation d'adaptateurs secteur, brassards et piles inappropriés peut s'avérer dangereuse pour le moniteur et/ou l'endommager.**
- **Utiliser UNIQUEMENT le brassard approuvé pour ce tensiomètre. L'utilisation d'autres brassards peut fausser les résultats des mesures.**
- **Le gonflage du brassard à une pression plus élevée que nécessaire peut provoquer des ecchymoses sur le bras à l'endroit où le brassard est posé. REMARQUE : se reporter à l'encadré « Si votre pression systolique est supérieure à 210 mmHg » de la section 8 du mode d'emploi ② pour plus d'informations.**

Transmission des données

- **NE PAS remplacer les piles ou débrancher l'adaptateur secteur pendant le transfert de vos mesures sur votre appareil intelligent. Cela risquerait de perturber le fonctionnement du tensiomètre et d'entraîner l'échec du transfert de vos données de pression artérielle.**

Manipulation et utilisation de l'adaptateur secteur (accessoire en option)

- **Insérer entièrement l'adaptateur secteur dans la prise.**
- **Pour débrancher l'adaptateur secteur de la prise, tirer délicatement l'adaptateur secteur. NE PAS tirer sur le câble de l'adaptateur secteur.**
- **Lors de la manipulation du câble de l'adaptateur secteur :**
  NE PAS l'endommager.
  NE PAS le casser.
  NE PAS le modifier.
  NE PAS le pincer.
  NE PAS le plier ou le tirer avec force.
  NE PAS le tordre.
  NE PAS l'utiliser s'il est entortillé.
  NE PAS le placer sous des objets lourds.
- **Dépoussiérer l'adaptateur secteur.**
- **Débrancher l'adaptateur secteur lorsqu'il n'est pas utilisé.**
- **Débrancher l'adaptateur secteur avant de nettoyer le tensiomètre.**

Manipulation et utilisation de la pile

- **NE PAS introduire les piles en inversant leur polarité.**
- **Utiliser UNIQUEMENT 4 piles alcalines ou au manganèse « AA » avec ce tensiomètre. NE PAS utiliser d'autres types de piles. NE PAS utiliser des piles neuves et usagées en même temps. NE PAS utiliser des piles de marques différentes en même temps.**
- **Retirer les piles si le tensiomètre ne doit pas être utilisé pendant une longue période.**
- **En cas de projection du liquide provenant des piles dans les yeux, rincer immédiatement et abondamment à l'eau. Consulter immédiatement votre médecin.**
- **En cas de projection du liquide provenant des piles sur votre peau, la laver immédiatement et abondamment à l'eau tiède. En cas d'irritation, de blessure ou de douleur persistante, consulter votre médecin.**
- **NE PAS utiliser de piles après leur date d'expiration.**
- **Vérifier régulièrement les piles pour vous assurer qu'elles sont en bon état.**

Précautions générales

- Lorsque la mesure est effectuée sur le bras droit, le tuyau à air doit se trouver à côté de votre coude. Veiller à ne pas poser le bras sur le tuyau à air.

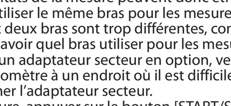

- La pression artérielle peut être différente entre le bras droit et le bras gauche. Les résultats de la mesure peuvent donc être différents. Toujours utiliser le même bras pour les mesures. Si les valeurs mesurées aux deux bras sont trop différentes, consulter votre médecin pour savoir quel bras utiliser pour les mesures.
- En cas d'utilisation d'un adaptateur secteur en option, veiller à ne pas placer votre tensiomètre à un endroit où il est difficile de brancher et débrancher l'adaptateur secteur.
- Pour arrêter une mesure, appuyer sur le bouton [START/STOP] au cours de la mesure.

Manipulation et utilisation de la pile

- La mise au rebut des piles usagées doit être effectuée conformément aux réglementations locales.
- Il se peut que les piles fournies aient une durée de vie plus courte que des piles neuves.

1. Messages d'erreur et dépannage

Si l'un des problèmes ci-dessous se produit pendant la mesure, vérifier qu'aucun autre appareil électrique ne se trouve à moins de 30 cm. Si le problème persiste, se reporter au tableau ci-dessous.

Affichage/Problème	Cause possible	Solution
E1 s'affiche ou le brassard ne se gonfle pas.	Le bouton [START/STOP] a été utilisé alors que le brassard n'est pas en place.	Appuyer une nouvelle fois sur le bouton [START/STOP] pour éteindre le tensiomètre. Après avoir inséré la prise de gonflage fermement et avoir posé le brassard correctement, appuyer sur le bouton [START/STOP].
	La prise de gonflage n'est pas entièrement insérée dans le tensiomètre.	Brancher la prise de gonflage fermement.
	Le brassard n'est pas correctement posé.	Poser le brassard correctement, puis effectuer une nouvelle mesure. Se reporter à la section 6 du mode d'emploi ②.
	Le brassard laisse échapper de l'air.	Remplacer le brassard par un brassard neuf. Se reporter à la section 12 du mode d'emploi ②.
E2 s'affiche ou il est impossible d'effectuer une mesure après que le brassard s'est gonflé.	Vous bougez ou parlez pendant une mesure et le brassard ne se gonfle pas suffisamment.	Rester immobile et ne pas parler pendant la mesure. Si « E2 » apparaît à plusieurs reprises, gonfler le brassard manuellement jusqu'à ce que la pression systolique soit de 30 à 40 mmHg supérieure aux résultats précédents. Se reporter à la section 8 du mode d'emploi ②.
	La pression systolique étant supérieure à 210 mmHg, il est impossible de réaliser une mesure.	
E3 s'affiche	Le brassard a été gonflé au-delà de la pression maximale admissible.	Ne pas toucher le brassard et/ou plier le tuyau à air pendant une mesure. Pour gonfler le brassard manuellement, se reporter à la section 8 du mode d'emploi ②.
E4 s'affiche	Vous bougez ou parlez pendant la mesure. Les vibrations perturbent la mesure.	Rester immobile et ne pas parler pendant la mesure.
E5 s'affiche / / s'affiche ne clignote pas pendant une mesure	Le pouls n'est pas détecté correctement.	Poser le brassard correctement, puis effectuer une nouvelle mesure. Se reporter à la section 6 du mode d'emploi ②. Rester immobile et s'asseoir correctement pendant la mesure. Si le symbole « » continue à s'afficher, nous vous recommandons de consulter votre médecin.
Er s'affiche	Le tensiomètre a mal fonctionné.	Appuyer à nouveau sur le bouton [START/STOP]. Si le symbole « Er » continue à s'afficher, contacter votre détaillant ou votre revendeur OMRON.
Err s'affiche	Le tensiomètre n'arrive pas à se connecter à un appareil intelligent ou à transmettre les données correctement.	Suivre les indications fournies dans l'application « OMRON connect ». Si le symbole « Err » s'affiche encore après la vérification de l'application, contacter votre détaillant ou votre revendeur OMRON.
P clignote	Le tensiomètre est en attente de jumelage avec l'appareil intelligent.	Se reporter à la section 5 du mode d'emploi ② pour le jumelage de votre tensiomètre avec votre appareil intelligent, ou appuyer sur le bouton [START/STOP] pour annuler le jumelage et éteindre votre tensiomètre.
clignote	Plus de 24 mesures ne sont pas transférées.	Jumeler le tensiomètre avec l'application « OMRON connect » ou transférer vos mesures dans l'application pour pouvoir les conserver en mémoire dans l'application. Ce symbole d'erreur disparaîtra.
	Votre tensiomètre n'est pas jumelé ou connecté à votre appareil intelligent.	
s'affiche	La mémoire contient 30 résultats à transférer.	
clignote	Les piles sont faibles.	Il est recommandé de remplacer les 4 piles par des neuves. Se reporter à la section 3 du mode d'emploi ②.
A1 et s'affiche ou le tensiomètre s'éteint accidentellement pendant une mesure.	Les piles sont épuisées.	Remplacer immédiatement les 4 piles par des piles neuves. Se reporter à la section 3 du mode d'emploi ②.
Rien ne s'affiche sur l'écran du tensiomètre.	Les piles sont épuisées.	
	Les polarités des piles ne sont pas correctement alignées.	Vérifier que les piles sont correctement installées. Se reporter à la section 3 du mode d'emploi ②.
Les résultats semblent trop hauts ou trop bas.	La pression artérielle varie constamment. De nombreux facteurs, y compris le stress, l'heure de la journée et/ou la façon dont vous posez le brassard, peuvent avoir une incidence sur votre pression artérielle. Se reporter à la section 2 du mode d'emploi ②.	
Un autre problème de communication se produit.	Suivre les instructions affichées sur l'appareil intelligent ou consulter la section « Aide » de l'application « OMRON connect » pour obtenir de l'aide. Si le problème persiste, contacter votre détaillant ou votre revendeur OMRON.	
Un autre problème se produit.	Appuyer sur le bouton [START/STOP] pour arrêter le tensiomètre, puis une nouvelle fois pour effectuer une mesure. Si le problème persiste, retirer toutes les piles et atteindre 30 secondes. Réinstaller ensuite les piles. Si le problème persiste, contacter votre détaillant ou votre revendeur OMRON.	

2. Maintenance

2.1 Maintenance

Pour protéger votre tensiomètre contre des dommages éventuels, procéder comme suit :

- Toute modification non autorisée par le fabricant annulera la garantie utilisateur.

⚠Attention
- NE PAS démonter ou tenter de réparer le tensiomètre ou d'autres composants. Cela pourrait compromettre la précision de lecture.

2.2 Stockage

Conserver le tensiomètre dans son étui de rangement lorsqu'il n'est pas utilisé.

1. Retirer le brassard du tensiomètre.

⚠Attention
- Pour débrancher la prise de gonflage, tirer la prise de gonflage en plastique à la base du tuyau, et non le tuyau lui-même.

2. Plier délicatement le tuyau à air dans le brassard.
   Remarque
   - Ne pas plier ou tordre excessivement le tuyau à air.
3. Placer le tensiomètre et les autres composants dans l'étui de rangement.

Ne pas stocker votre tensiomètre et les autres composants :

- Si votre tensiomètre et les autres composants sont mouillés.
- Dans des endroits soumis à des températures extrêmes, à l'humidité, à la lumière directe du soleil, à la poussière ou à des vapeurs corrosives telles que l'eau de Javel.
- Dans des endroits exposés à des vibrations ou à des chocs.

2.3 Nettoyage

- Ne pas utiliser de produits nettoyants abrasifs ou volatils.
- Utiliser un chiffon doux et sec ou un chiffon doux imprégné de détergent doux (neutre) pour nettoyer votre tensiomètre et le brassard, puis les sécher à l'aide d'un chiffon sec.
- Ne pas laver ou immerger votre tensiomètre et le brassard ou les autres composants dans l'eau.
- Ne pas utiliser d'essence, de diluant ou autre solvant pour nettoyer votre tensiomètre, le brassard et les autres composants.

2.4 Étalonnage et entretien

- Des tests rigoureux ont été réalisés afin de garantir la précision de ce tensiomètre et de lui assurer une longue durée de vie.
- Il est généralement recommandé de faire inspecter l'appareil tous les deux ans afin de garantir son bon fonctionnement et sa précision. Contacter le revendeur OMRON agréé ou la service clientèle d'OMRON à l'adresse indiquée sur l'emballage ou dans la documentation fournie.

3. Spécifications

Catégorie de produit	Sphygmomanomètres électroniques
Description du produit	Tensiomètre automatique brassard
Modèle (réf.)	X2 Smart+ (HEM-7146T2-ESL)
Affichage	Affichage numérique LCD
Plage de pressions du brassard	0 à 299 mmHg
Plage de mesure de la pression artérielle	SYS : 60 à 260 mmHg DIA : 40 à 215 mmHg
Plage de mesure du pouls	40 à 180 pulsations/min.
Précision	Pression : ±3 mmHg Pouls : ±5 % de la mesure affichée
Gonflage	Automatique par une pompe électrique
Dégonflage	Soupape de régulation automatique de la pression
Méthode de mesure	Méthode oscillométrique
Méthode de transmission	**Bluetooth**® Low Energy
Communication sans fil	Plage de fréquences : 2,4 GHz (2400 – 2483,5 MHz) Modulation : GFSK Puissance apparente rayonnée : <20 dBm
Mode de fonctionnement	Fonctionnement continu
Classification IP	Tensiomètre : IP20 Adaptateur secteur en option : IP21 pour le HHP-CM01, IP22 pour le HHP-BFH01
Valeur nominale	6 V c.c. 4 W
Source d'alimentation	4 piles « AA » 1,5 V ou adaptateur secteur en option (ENTRÉE CA 100 - 240 V 50 - 60 Hz 0,12 - 0,065 A)
Durée de vie des piles	Environ 500 mesures (avec les piles alcalines neuves et le brassard inclus. Dépend du type de pile et de brassard.)
Durée de vie	Tensiomètre : 5 ans Brassard : 5 ans Adaptateur secteur en option : 5 ans
Conditions d'utilisation	+10 °C à +40 °C / 15 à 90 % HR (sans condensation) / 800 à 1060 hPa
Conditions de stockage et de transport	-20 °C à +60 °C / 10 à 90 % HR (sans condensation)
Poids	Tensiomètre : environ 250 g (sans piles) Brassard : environ 170 g
Dimensions (valeur approximative)	Tensiomètre : 103 mm (P) × 82 mm (H) × 140 mm (L) Brassard : 145 mm × 594 mm (tuyau à air : 750 mm)
Circonférence du brassard applicable au tensiomètre	17 à 42 cm (brassard inclus : 22 à 42 cm)
Mémoire	Mémorise jusqu'à 30 résultats
Contenu	Tensiomètre, brassard (HEM-RML31), 4 piles « AA », étui de rangement, Mode d'emploi ① et ②
Protection contre les chocs électriques	Équipement ME alimenté en interne (en cas d'utilisation exclusive de piles) Équipement ME de classe II (adaptateur secteur en option)
Pièce appliquée	Type BF (brassard)

Remarque
- Ces spécifications sont sujettes à modification sans préavis.
- Ce tensiomètre fait l'objet d'un examen clinique conformément aux exigences de la norme EN ISO 81060-2:2014 et est conforme aux normes EN ISO 81060-2:2014 et EN ISO 81060-2:2019+A1:2020 (à l'exception des patientes enceintes et souffrant de pré-éclampsie). Lors de l'étude de validation clinique, K5 a été utilisé sur 85 sujets afin de déterminer la pression artérielle diastolique.
- La classification IP indique le degré de protection fourni par les boîtiers conformément à la norme CEI 60529. Ce tensiomètre et l'adaptateur secteur en option sont protégés contre les corps étrangers solides de 12,5 mm de diamètre et plus, un doigt par exemple. L'adaptateur secteur en option HHP-CM01 est protégé contre les chutes verticales de gouttes d'eau susceptibles de provoquer des problèmes pendant une utilisation normale. L'adaptateur secteur en option HHP-BFH01 est protégé contre les chutes obliques de gouttes d'eau susceptibles de provoquer des problèmes pendant une utilisation normale.
- La classification du mode de fonctionnement est conforme à la norme CEI 60601-1.

À propos des interférences de communication sans fil
L'option Bluetooth du produit est utilisée pour se connecter à des applications dédiées sur des appareils mobiles afin de synchroniser les données de date/heure de l'appareil mobile avec le produit, et pour synchroniser les données de mesure du produit avec l'appareil mobile. Le traitement ultérieur des données sur l'appareil mobile est laissé à la discrétion de l'utilisateur. Ce produit fonctionne dans une bande ISM sans licence à 2,4 GHz où toute tierce partie peut intercepter les ondes radio, délibérément ou accidentellement, dans un but inconnu. Si ce produit est utilisé à proximité d'autres appareils sans fil comme un four à micro-ondes et un LAN sans fil, utilisant la même bande de fréquences que ce produit, il est possible que des interférences se produisent.
Si c'est le cas, arrêter les autres appareils ou éloigner ce produit des autres appareils sans fil avant d'essayer de l'utiliser.

4. Garantie limitée

Merci d'avoir acheté un produit OMRON. Ce produit est fabriqué à l'aide de matériaux de haute qualité et les plus grands soins ont été apportés à sa fabrication. Il est conçu pour vous apporter toute satisfaction, à condition de l'utiliser et de l'entretenir correctement, conformément aux indications du mode d'emploi.
Ce produit est garanti par OMRON pour une période de 5 ans après la date d'achat. La qualité de la fabrication, de la main d'œuvre et des matériaux est garantie par OMRON. Pendant cette période de garantie, OMRON réparera ou remplacera le produit défectueux ou tout pièce défectueuse sans facturer la main d'œuvre ni les pièces.
La garantie ne couvre aucun des éléments suivants :
A. Frais et risques liés au transport.
B. Coûts des réparations et/ou des défauts résultant de réparations effectuées par des personnes non agréées.
C. Contrôles et maintenance périodiques.
D. Défaillance ou usure de pièces optionnelles ou d'autres accessoires autres que l'appareil principal lui-même, à moins que cela ne soit explicitement garanti ci-dessus.
E. Coûts résultant de la non-acceptation d'une réclamation (ces coûts seront facturés).
F. Dommages quelconques, y compris dommages personnels d'origine accidentelle ou résultant d'une utilisation inappropriée.
G. Le service d'étalonnage n'est pas inclus dans la garantie.
H. Les pièces optionnelles ont une garantie de un (1) an à partir de la date d'achat. Les pièces optionnelles comprennent, sans y être limitées, les éléments suivants : brassard et tuyau du brassard.

Si un entretien au titre de la garantie est requis, s'adresser au détaillant chez lequel le produit a été acheté ou à un revendeur OMRON agréé. Pour les adresses, se référer à l'emballage/à la documentation du produit ou à votre détaillant spécialisé. En cas de difficultés pour trouver les services clientèle d'OMRON, nous contacter pour information :
www.omron-healthcare.com

La réparation ou le remplacement sous garantie ne donne pas droit à une extension ou à un renouvellement de la période de garantie.
La garantie ne s'applique que si le produit complet est retourné, accompagné de la facture/du ticket de caisse d'origine établi(e) au nom du consommateur par le détaillant.

5. Conseils et déclaration du fabricant

- Ce tensiomètre est conçu conformément à la norme européenne EN1060, Tensiomètres non invasifs Partie 1 : Exigences générales et Partie 3 : Exigences complémentaires pour les systèmes électromécaniques de mesure de la pression artérielle.
- OMRON HEALTHCARE Co., Ltd., déclare par la présente que le type d'équipement radio HEM-7146T2-ESL est conforme à la directive 2014/53/UE.
- Le texte intégral de la déclaration de conformité UE peut être consulté à l'adresse Internet suivante : www.omron-healthcare.com
- Ce produit OMRON est fabriqué selon le système de qualité strict d'OMRON HEALTHCARE Co., Ltd., Japon. Le composant-clé de ce tensiomètre OMRON, c'est-à-dire le capteur de pression, est fabriqué au Japon.
- Signaler au fabricant et aux autorités compétentes de l'État membre dans lequel vous êtes établi tout incident grave qui s'est produit impliquant cet appareil.

Informations importantes sur la compatibilité électromagnétique (CEM)

Le HEM-7146T2-ESL fabriqué par OMRON HEALTHCARE Co., Ltd. est conforme à la norme EN60601-1-2 Compatibilité électromagnétique (CEM).
D'autres documents relatifs à la norme CEM sont disponibles à l'adresse suivante : www.omron-healthcare.com.
Se reporter aux informations relatives à la norme CEM pour HEM-7146T2-ESL, disponibles sur le site Web.

Mise au rebut correcte de ce produit (déchets d'équipements électriques et électroniques)

Ce marquage sur le produit ou sa documentation indique qu'il ne doit pas être éliminé en fin de vie utile avec les autres déchets ménagers.
La mise au rebut incontrôlée des déchets pouvant porter préjudice à l'environnement ou à la santé humaine, veuillez séparer ce produit des autres types de déchets et le recycler de façon responsable. Vous favoriserez ainsi la réutilisation durable des ressources matérielles.

Les particuliers sont invités à contacter le distributeur leur ayant vendu le produit ou à se renseigner auprès de leur mairie/maison communale pour savoir où et comment ils peuvent rapporter ce produit afin qu'il soit recyclé dans le respect de l'environnement.
Les entreprises sont invitées à contacter leur fournisseur et à consulter les conditions de leur contrat de vente. Ce produit ne doit pas être mis au rebut avec les autres déchets commerciaux.

La marque verbale et les logos **Bluetooth**® sont des marques déposées détenues par Bluetooth SIG, Inc. et l'utilisation de ces marques par OMRON HEALTHCARE Co., Ltd. se fait sous licence. Les autres marques commerciales et noms de marque sont ceux de leurs détenteurs respectifs. Apple et le logo Apple sont des marques commerciales d'Apple Inc., déposées aux États-Unis et dans d'autres pays et régions. App Store est une marque de service d'Apple Inc. Google Play et le logo Google Play sont des marques commerciales de Google LLC.

Gebrauchsanweisung ①

Automatisches Oberarm-Blutdruckmessgerät

X2 Smart+ (HEM-7146T2-ESL)

Deutsch

Lesen Sie vor der Verwendung Gebrauchsanweisung ① und ②.
Informationen zu den Symbolen finden Sie unter „Beschreibung der Symbole“ auf der Rückseite von Gebrauchsanweisung ①.

UK CA 0086 CE0197

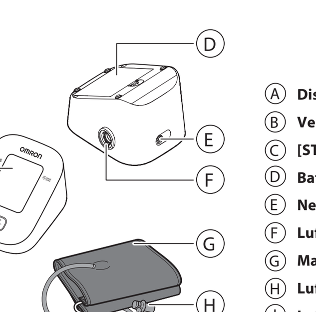

Ⓐ **Display**
Ⓑ **Verbindungs-/Speichertaste**
Ⓒ **[START/STOP]-Taste**
Ⓓ **Batteriefach**
Ⓔ **Netzteilanschluss**
Ⓕ **Luftschlauchbuchse**
Ⓖ **Manschette**
Ⓗ **Luftschlauchstecker**
Ⓘ **Luftschlauch**

Einführung

Vielen Dank, dass Sie sich für das automatische Oberarm-Blutdruckmessgerät X2 Smart+ entschieden haben. Dieses Blutdruckmessgerät verwendet zur Blutdruckmessung die oszillometrische Methode. Das bedeutet, dass dieses Messgerät die Bewegung Ihres Blutes durch Ihre Oberarmarterie erkennt und diese Bewegungen in einen digitalen Messwert umwandelt.

Sicherheitshinweise

Diese Gebrauchsanweisung enthält wichtige Informationen zum automatischen Oberarm-Blutdruckmessgerät X2 Smart+. Um die sichere und ordnungsgemäße Verwendung dieses Messgerätes sicherzustellen, müssen Sie alle Anweisungen LESEN und VERSTEHEN. **Wenn Sie die Anweisungen nicht verstehen oder Fragen dazu haben, wenden Sie sich an Ihren OMRON-Einzelhändler oder -Vertreter, bevor Sie das Messgerät verwenden. Für ausführliche Informationen zu Ihrem Blutdruck wenden Sie sich bitte an Ihren Arzt.**

Verwendungszweck

Das Gerät ist ein digitales Messgerät zur Messung von Blutdruck und Pulsfrequenz bei erwachsenen Patienten. Dieses Messgerät erkennt das Auftreten unregelmäßiger Herzschläge während der Messung und zeigt dies zusammen mit den Messwerten durch ein Symbol an. Es ist hauptsächlich auf allgemeinen Haushaltsgebrauch ausgelegt.

Prüfung des Packungsinhaltes

Nehmen Sie das Messgerät aus der Verpackung und überprüfen Sie alles auf Unversehrtheit. Ist das Messgerät beschädigt, darf das Messgerät NICHT VERWENDET werden. Wenden Sie sich in diesem Fall an Ihren OMRON-Einzelhändler oder -Vertreter.

Wichtige Sicherheitsinformationen

Lesen Sie die Wichtigen Sicherheitsinformationen in dieser Gebrauchsanweisung, bevor Sie das Messgerät verwenden. Halten Sie sich aus Sicherheitsgründen genau an diese Gebrauchsanweisung. Bewahren Sie sie zum späteren Nachschlagen auf. Für ausführliche Informationen zu Ihrem Blutdruck WENDEN SIE SICH AN IHREN ARZT.

⚠Warnhinweis — **Zeigt eine möglicherweise gefährliche Situation an, die wenn sie nicht vermieden wird, zum Tod oder zu sehr schweren Verletzungen führen kann.**

- **Das Messgerät NICHT bei Babys, Kleinkindern, Kindern oder Personen verwenden, die ihren Willen nicht ausdrücken können.**
- **Passen Sie die Medikation NICHT aufgrund der Messergebnisse dieses Blutdruckmessgerätes an. Nehmen Sie die Medikamente wie von Ihrem Arzt verschrieben. NUR ein Arzt ist qualifiziert, um Bluthochdruck zu diagnostizieren und zu behandeln.**
- **Dieses Messgerät NICHT an einem verletzten Arm oder an einem Arm anwenden, der medizinisch behandelt wird.**
- **Die Manschette NICHT während einer Infusion oder Bluttransfusion anlegen.**
- **Dieses Messgerät NICHT in Bereichen mit Hochfrequenz-Chirurgiegeräten, MRT-Geräten oder CT-Scannern verwenden. Dies könnte zu einer Fehlfunktion des Messgerätes führen und/oder eine ungenaue Messung verursachen.**
- **Dieses Messgerät NICHT in sauerstoffangereicherten Umgebungen oder in der Nähe brennbarer Gase verwenden.**
- **Wenden Sie sich an Ihren Arzt, bevor Sie dieses Messgerät in folgenden Fällen verwenden: häufig auftretende Arrhythmien wie zum Beispiel atriale oder ventrikuläre Extrasystolen oder Vorhofflimmern, Arteriosklerose, schlechte Durchblutung, Diabetes, Schwangerschaft, Präeklampsie, Nierenerkrankungen. BEACHTEN Sie, dass diese Erkrankungen sowie Bewegung, Zittern oder Schlottern des Patienten den Messwert beeinträchtigen können.**
- **Die Messwerte sollten NIE zur Eigendiagnose oder Selbstbehandlung herangezogen werden. Wenden Sie sich IMMER an Ihren Arzt.**
- **Der Luftschlauch und das Netzteilkabel sollten außer Reichweite von Säuglingen, Kleinkindern und Kindern aufbewahrt werden, da Strangulationsgefahr besteht.**
- **Dieses Produkt enthält Kleinteile, die bei Verschlucken eine Erstickungsgefahr für Säuglinge, Kleinkinder und Kinder darstellen können.**

Datenübertragung

- **Dieses Produkt strahlt Hochfrequenzen (HF) im 2,4-GHz-Band ab. Die Verwendung dieses Produktes an Orten, an denen die Nutzung von HF-Geräten eingeschränkt sind, etwa in Flugzeugen oder in Krankenhäusern, wird nicht empfohlen. An Orten, an denen die Nutzung von HF-Geräten eingeschränkt ist, sollte die Bluetooth®-Funktion des Messgerätes ausgeschaltet, die Batterien entnommen und/oder das Netzteil aus der Steckdose gezogen werden.**

Handhabung und Verwendung des Netzteils (optionales Zubehör)

- **Verwenden Sie das Netzteil NICHT, wenn das Messgerät oder das Netzteilkabel beschädigt ist. Ist das Messgerät oder das Kabel beschädigt, schalten Sie das Gerät aus und ziehen Sie sofort das Netzteil aus der Steckdose.**
- **Schließen Sie das Netzteil an einer geeigneten Steckdose an. Schließen Sie das Gerät NICHT an einer Mehrfachsteckdose an.**
- **Stecken Sie das Netzteil NIE mit nassen Händen in die Steckdose stecken oder ziehen es heraus.**
- **Das Netzteil NICHT zerlegen oder versuchen, es selbst zu reparieren.**

Batterie-Handhabung und -verwendung

- **Bewahren Sie die Batterien für Säuglinge, Kleinkinder und Kinder unzugänglich auf.**

⚠Achtung — **Zeigt eine möglicherweise gefährliche Situation an, die wenn sie nicht vermieden wird, zu leichten oder mittelschweren Verletzungen des Benutzers oder des Patienten oder Geräteschäden beziehungsweise Schäden an anderen Gegenständen führen kann.**

- **Verwenden Sie dieses Messgerät nicht mehr und wenden Sie sich an Ihren Arzt, wenn Hautirritationen oder Beschwerden auftreten.**
- **Fragen Sie Ihren Arzt, bevor Sie dieses Messgerät an einem Arm mit intravaskulärem Zugang bzw. intravaskulärer Therapie oder AV-Shunt (arteriovenöser Shunt) verwenden, da die vorübergehende Beeinträchtigung des Blutflusses zu Verletzungen führen kann.**
- **Wenn bei Ihnen eine Brustamputation durchgeführt wurde, fragen Sie Ihren Arzt, bevor Sie dieses Messgerät verwenden.**
- **Personen mit ernsthaften Durchblutungsstörungen oder Blutkrankheiten sollten vor Verwendung des Messgerätes ihren Arzt konsultieren, da das Aufpumpen der Manschette zur Bildung von Blutergüssen führen kann.**
- **Führen Sie die Messungen NICHT häufiger als notwendig durch, weil sich durch die Beeinträchtigung des Blutflusses Blutergüsse bilden können.**
- **Pumpen Sie die Manschette NUR auf, wenn sie am Oberarm angelegt wurde.**
- **Nehmen Sie die Manschette ab, wenn während der Messung kein Luftablass erfolgt.**
- **Dieses Messgerät NUR zum Messen des Blutdrucks verwenden.**
- **Stellen Sie während der Messung sicher, dass sich kein Mobilgerät oder anderes elektrisches Gerät, das elektromagnetische Felder erzeugt, in einem Abstand von weniger als 30 cm zu diesem Messgerät befindet. Dies könnte zu einer Fehlfunktion des Messgerätes führen und/oder eine ungenaue Messung verursachen.**
- **Das Messgerät und andere Komponenten NICHT zerlegen oder versuchen, diese selbst zu reparieren. Dies könnte falsche Messwerte hervorrufen.**
- **NICHT an einem feuchten Ort verwenden oder an Orten, an denen das Risiko besteht, dass Wasserspritzer auf das Messgerät gelangen. Anderenfalls kann das Messgerät beschädigt werden.**
- **Dieses Messgerät NICHT in einem sich bewegenden Fahrzeug verwenden, etwa in einem Auto oder Flugzeug.**
- **Dieses Messgerät NICHT fallen lassen oder starken Erschütterungen oder Vibrationen aussetzen.**
- **Dieses Messgerät NICHT an Orten mit hoher oder niedriger Luftfeuchtigkeit bzw. hohen oder niedrigen Temperaturen verwenden. Details dazu finden Sie in Abschnitt 3.**
- **Beobachten Sie während der Messung Ihren Arm, um zu vermeiden, dass die Blutzirkulation unnötig lange unterbunden wird.**
- **Verwenden Sie dieses Messgerät NICHT in Umgebungen mit häufiger Nutzung, wie etwa medizinischen Kliniken oder Arztpraxen.**
- **Verwenden Sie das Messgerät NICHT gleichzeitig mit anderen medizinischen elektrischen Geräten (ME-Geräten). Dies könnte zu einer Fehlfunktion der Geräte führen und/oder eine ungenaue Messung verursachen.**
- **Mindestens 30 Minuten vor der Messung sind Baden, Alkohol- und Koffeingenuss, Rauchen, Sport und Essen zu meiden.**
- **Ruhen Sie sich vor der Messung mindestens 5 Minuten aus.**
- **Entfernen Sie enge oder dicke Kleidungsstücke von Ihrem Arm, bevor Sie die Messung durchführen.**
- **Halten Sie während der Messung still und sprechen Sie NICHT.**
- **Verwenden Sie die Manschette nur bei Personen mit dem für die Manschette angegebenen Oberarmumfang.**
- **Bringen Sie das Messgerät vor der Messung auf Raumtemperatur. Messungen, die nach einem größeren Temperaturwechsel vorgenommen werden, können ungenau sein. OMRON empfiehlt, das Messgerät etwa 2 Stunden lang auf die in den Betriebsbedingungen angegebene Umgebungstemperatur zu bringen, wenn es zuvor bei maximaler oder minimaler Aufbewahrungstemperatur gelagert wurde. Weitere Informationen zur Betriebs- und Lager-/Transporttemperatur finden Sie in Abschnitt 3.**
- **Verwenden Sie das Messgerät nach Ablauf der Nutzungsdauer NICHT mehr. Details dazu finden Sie in Abschnitt 3.**
- **Die Manschette und den Luftschlauch NICHT übermäßig knicken.**
- **Den Luftschlauch während der Messung NICHT zusammendrücken oder knicken. Dies kann durch Unterbrechung des Blutflusses Verletzungen zur Folge haben.**
- **Fassen Sie am Stecker und nicht am Schlauch an, wenn Sie den Kunststoff-Luftschlauchstecker aus dem Schlauchende ziehen.**
- **Verwenden Sie NUR Netzteile, Manschetten, Batterien und andere Zubehörteile, die speziell für dieses Gerät bestimmt sind. Die Verwendung nicht zugelassener Netzteile, Manschetten und Batterien kann das Messgerät beschädigen und/oder zu Gefahren im Zusammenhang mit dem Messgerät führen.**
- **Verwenden Sie NUR die für dieses Messgerät zugelassene Manschette. Die Verwendung anderer Manschetten kann zu falschen Messergebnissen führen.**
- **Aufpumpen auf einen höheren Druck als notwendig kann am Arm, wo die Manschette angelegt ist, zu Blutergüssen führen. HINWEIS: Weitere Informationen finden Sie unter „Wenn Ihr systolischer Druck höher ist als 210 mmHg“ in Abschnitt 8 von Gebrauchsanweisung ②.**

Datenübertragung

- **Tauschen Sie die Batterien NICHT aus und trennen Sie das Netzteil NICHT, während Ihre Messwerte an Ihr Smartphone oder Tablet übertragen werden. Dies kann zu Fehlfunktionen dieses Messgerätes und zu Fehlern bei der Übertragung Ihrer Blutdruckwerte führen.**

Handhabung und Verwendung des Netzteils (optionales Zubehör)

- **Stecken Sie das Netzteil vollständig in die Steckdose.**
- **Ziehen Sie beim Trennen des Netzteils von der Steckdose aus Sicherheitsgründen am Stecker. Ziehen Sie NICHT am Kabel des Netzteils.**
- **Korrekter Umgang mit dem Netzteilkabel:**
  NICHT beschädigen.
  NICHT unterbrechen.
  NICHT manipulieren.
  NICHT einklemmen.
  NICHT gewaltsam biegen oder ziehen.
  NICHT verdrehen.
  NICHT verwenden, wenn es zu einem Knäuel aufgewickelt ist.
  NICHT unter schwere Gegenstände legen.
- **Befreien Sie das Netzteil von Staub.**
- **Trennen Sie das Netzteil, wenn das Gerät nicht verwendet wird.**
- **Trennen Sie das Netzteil vor der Reinigung des Messgerätes.**

Batterie-Handhabung und -verwendung

- **Die Batterien NICHT in verkehrter Richtung (Pole auf den falschen Seiten) einsetzen.**
- **Verwenden Sie für dieses Messgerät ausschließlich 4 Alkali- oder Manganbatterien vom Typ AA. KEINE anderen Batterietypen verwenden. KEINE neuen und gebrauchten Batterien zusammen verwenden. KEINE unterschiedlichen Batteriemarken zusammen verwenden.**
- **Nehmen Sie die Batterien heraus, wenn das Messgerät über einen längeren Zeitraum nicht benutzt wird.**
- **Wenn Batteriesäure in Ihre Augen gelangt, spülen Sie diese sofort mit reichlich klarem Wasser aus. Wenden Sie sich sofort an Ihren Arzt.**
- **Wenn Batteriesäure auf Ihre Haut oder Ihre Kleidung gelangt, spülen Sie diese sofort mit reichlich klarem, lauwarmem Wasser ab. Wenn weiterhin Hautreizung, Verletzung oder Schmerzen bestehen, wenden Sie sich an Ihren Arzt.**
- **Verwenden Sie Batterien NICHT nach dem Ablaufdatum.**
- **Prüfen Sie die Batterien regelmäßig, um sicherzustellen, dass sie sich in einem guten Betriebszustand befinden.**

Allgemeine Vorsichtsmaßnahmen

- Wenn Sie die Messung am rechten Arm durchführen, sollte sich der Luftschlauch an der Seite Ihres Ellenbogens befinden. Achten Sie darauf, dass Ihr Arm nicht auf dem Luftschlauch liegt.

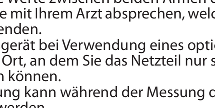

- Der Blutdruck kann sich zwischen dem rechten und linken Arm unterscheiden. Die gemessenen Blutdruckwerte können daher unterschiedlich sein. Verwenden Sie immer denselben Arm für Messungen. Falls sich die Werte zwischen beiden Armen deutlich unterscheiden, sollten Sie mit Ihrem Arzt absprechen, welchen Arm Sie für Messungen verwenden.
- Verwenden Sie das Messgerät bei Verwendung eines optionalen Netzteils nicht an einem Ort, an dem Sie das Netzteil nur schwer anschließen und trennen können.
- Zum Beenden der Messung kann während der Messung die Taste [START/STOP] gedrückt werden.

Batterie-Handhabung und -verwendung

- Entsorgen Sie verbrauchte Batterien gemäß den geltenden Bestimmungen.
- Die mitgelieferten Batterien haben eventuell eine kürzere Lebensdauer als neue Batterien.

1. Fehlermeldungen, Fehlersuche und -behebung

Sollte während der Messung eines der folgenden Probleme auftreten, stellen Sie zunächst sicher, dass sich keine anderen elektrischen Geräte in einem Abstand von weniger als 30 cm zum Messgerät befinden. Ist dies nicht der Fall und das Problem besteht weiterhin, sehen Sie bitte in der folgenden Tabelle nach.

Display/Fehler	Mögliche Ursache	Lösung
E1 erscheint oder die Manschette pumpt nicht auf.	Die Taste [START/STOP] wurde gedrückt, während die Manschette nicht angelegt war.	Drücken Sie die Taste [START/STOP] erneut, um das Messgerät auszuschalten. Stecken Sie den Luftschlauchstecker fest ein und legen Sie die Manschette korrekt an. Drücken Sie anschließend die Taste [START/STOP].
	Der Luftschlauchstecker wurde nicht korrekt in das Messgerät eingesteckt.	Stecken Sie den Luftschlauchstecker fest ein.
	Die Manschette wurde nicht richtig angelegt.	Legen Sie die Manschette korrekt an und messen Sie erneut. Details dazu finden Sie in Abschnitt 6 von Gebrauchsanweisung ②.
	Die Manschette verliert Luft/hat ein Leck.	Ersetzen Sie die Manschette durch eine neue. Details dazu finden Sie in Abschnitt 12 von Gebrauchsanweisung ②.
E2 wird angezeigt oder nach Aufpumpen der Manschette kann keine Messung durchgeführt werden.	Sie haben während der Messung gesprochen oder sich bewegt und die Manschette ist nicht ausreichend aufgepumpt.	Halten Sie still und sprechen Sie während der Messung nicht. Wenn „E2“ wiederholt angezeigt wird, pumpen Sie die Manschette manuell auf, bis der systolische Druck um 30 bis 40 mmHg über Ihrem letzten Messergebnis liegt. Details dazu finden Sie in Abschnitt 8 von Gebrauchsanweisung ②.
	Da der systolische Blutdruck über 210 mmHg liegt, kann keine Messung durchgeführt werden.	
E3 erscheint	Die Manschette wurde über dem maximal zulässigen Druck aufgepumpt.	Die Manschette während der Messung nicht anfassen bzw. den Luftschlauch nicht knicken. Informationen zum manuellen Aufpumpen der Manschette finden Sie in Abschnitt 8 von Gebrauchsanweisung ②.
E4 erscheint	Sie haben während der Messung gesprochen oder sich bewegt. Vibrationen beeinträchtigen die Messleistung.	Halten Sie sich still und sprechen Sie während der Messung nicht.
E5 erscheint / / erscheint blinkt nicht während einer Messung	Die Pulsfrequenz wird nicht korrekt erkannt.	Legen Sie die Manschette korrekt an und messen Sie erneut. Details dazu finden Sie in Abschnitt 6 von Gebrauchsanweisung ②. Halten Sie still und setzen Sie sich während der Messung richtig hin. Wird das Symbol „ “ weiterhin angezeigt, sollten Sie sich an Ihren Arzt wenden.
Er erscheint	Es ist ein Funktionsfehler des Messgerätes aufgetreten.	Drücken Sie die [START/STOP]-Taste erneut. Falls Er weiterhin angezeigt wird, wenden Sie sich an Ihren OMRON-Einzelhändler oder -Vertreter.
Err erscheint	Das Messgerät kann nicht mit einem Smartphone oder Tablet verbunden werden oder die Daten können nicht korrekt übertragen werden.	Befolgen Sie die Anweisungen in der App OMRON connect. Wenn das Err-Symbol nach Befolgen der App-Anweisungen weiterhin angezeigt wird, wenden Sie sich an Ihren OMRON-Einzelhändler oder -Vertreter.
P blinkt	Das Messgerät wartet auf die Kopplung mit dem Smartphone oder Tablet.	Informationen zur Kopplung Ihres Messgerätes mit Ihrem Smartphone oder Tablet finden Sie in Abschnitt 5 von Gebrauchsanweisung ②. Sie können auch die Taste [START/STOP] drücken, um die Kopplung abzubrechen und Ihr Messgerät auszuschalten.
blinkt	Mehr als 24 Messwerte werden nicht übertragen.	Koppeln oder übertragen Sie Ihre Messwerte in die App OMRON connect, um sie dort zu speichern. Anschließend wird das Fehlersymbol nicht mehr angezeigt.
	Ihr Messgerät ist nicht mit Ihrem Smartphone oder Tablet gekoppelt oder verbunden.	
erscheint	Es befinden sich 30 Messwerte zur Übertragung in Ihrem Speicher.	
blinkt	Der Ladestand der Batterien ist niedrig.	Es wird empfohlen, alle 4 Batterien gleichzeitig durch neue zu ersetzen. Details dazu finden Sie in Abschnitt 3 von Gebrauchsanweisung ②.
A1 und wird angezeigt oder das Messgerät schaltet sich während einer Messung unerwartet aus.	Die Batterien sind leer.	Ersetzen Sie umgehend alle 4 Batterien durch neue. Details dazu finden Sie in Abschnitt 3 von Gebrauchsanweisung ②.
Auf dem Display des Messgerätes wird nichts angezeigt.	Die Batterien sind leer.	
	Die Batteriepole sind nicht richtig ausgerichtet.	Überprüfen Sie, ob die Batterien richtig eingesetzt sind. Details dazu finden Sie in Abschnitt 3 von Gebrauchsanweisung ②.
Die Messwerte erscheinen zu hoch oder zu niedrig.	Der Blutdruck schwankt ständig. Viele Faktoren einschließlich Stress, Tageszeit und Lage der Manschette können den Blutdruck beeinflussen. Lesen Sie dazu Abschnitt 2 von Gebrauchsanweisung ②.	
Sonstige Kommunikations-probleme	Befolgen Sie die auf dem Smartphone oder Tablet angezeigten Anweisungen oder rufen Sie die Hilfesektion in der App OMRON connect auf. Falls das Problem weiterhin besteht, wenden Sie sich an Ihren OMRON-Einzelhändler oder -Vertreter.	
Sonstige Probleme	Drücken Sie die [START/STOP]-Taste, um das Messgerät auszuschalten. Drücken Sie die Taste dann erneut, um eine Messung durchzuführen. Wenn das Problem weiterhin auftritt, entnehmen Sie alle Batterien und warten Sie 30 Sekunden. Setzen Sie anschließend die Batterien wieder ein. Falls das Problem weiterhin besteht, wenden Sie sich an Ihren OMRON-Einzelhändler oder -Vertreter.	

2. Wartung

2.1 Wartung

Damit das Messgerät nicht beschädigt wird, bitte Folgendes beachten:

- Veränderungen oder Modifikationen, die vom Hersteller nicht genehmigt sind, führen zum Erlöschen der Benutzergarantie.

⚠Attention
- Das Messgerät und andere Komponenten NICHT zerlegen oder versuchen, diese selbst zu reparieren. Dies könnte falsche Messwerte hervorrufen.

2.2 Lagerung

Bewahren Sie Ihr Messgerät in der Aufbewahrungstasche auf.

1. Trennen Sie die Manschette vom Messgerät.

⚠Attention
- Fassen Sie am Stecker und nicht am Schlauch an, wenn Sie den Kunststoff-Luftschlauchstecker aus dem Schlauchende ziehen.

2. Legen Sie den Luftschlauch vorsichtig gefaltet in die Manschette.
   Hinweis
   - Biegen oder knicken Sie den Luftschlauch nicht übermäßig.
3. Legen Sie Ihr Messgerät und die zugehörigen Komponenten in die Aufbewahrungstasche.

Beachten Sie weiterhin Folgendes zur Lagerung des Messgerätes und der Komponenten:

- Das Messgerät und die Komponenten dürfen nicht in nassem Zustand gelagert werden.
- Orte, die extremen Temperaturen, Luftfeuchtigkeit, direktem Sonnenlicht, Staub oder ätzenden Dämpfen, wie etwa Bleichmitteln, ausgesetzt sind, sind als Aufbewahrungsorte nicht geeignet.
- Orte, die Erschütterungen oder Stößen ausgesetzt sind, sind als Aufbewahrungsorte nicht geeignet.

2.3 Reinigung

- Keine Scheuermittel oder flüchtigen Reinigungsmittel verwenden.
- Reinigen Sie das Messgerät und die Manschette mit einem weichen trockenen Tuch oder einem weichen, mit mildem (neutralem) Reinigungsmittel befeuchteten Tuch und wischen Sie anschließend mit einem trockenen Tuch nach.
- Messgerät und Manschette oder andere Komponenten dürfen nicht mit Wasser abgewaschen oder in Wasser getaucht werden.
- Zum Reinigen des Messgerätes und der Manschette kein Benzin, Verdünner oder ähnliche Lösungsmittel verwenden.

2.4 Kalibrierung und Wartung

- Die Genauigkeit dieses Blutdruckmessgerätes wurde sorgfältig geprüft und im Hinblick auf eine lange nutzbare Lebensdauer entwickelt.
- Es wird im Allgemeinen empfohlen, bei dem Messgerät alle zwei Jahre eine Messtechnische Kontrolle durchführen zu lassen, um die korrekte Funktion und die Genauigkeit des Gerätes sicherzustellen. Wenden Sie sich an Ihren autorisierten OMRON-Fachhändler oder OMRON-Kundendienst, dessen Adresse auf der Verpackung oder den beigelegten Broschüren angegeben ist.

3. Technische Daten

Produktkategorie	Elektronische Blutdruckmessgeräte
Produktbeschreibung	Automatisches Oberarm-Blutdruckmessgerät
Modell (Artikelnummer)	X2 Smart+ (HEM-7146T2-ESL)
Display	Digitales LCD-Display
Manschettendruckbereich	0 bis 299 mmHg
Messbereich für Blutdruckmessung	SYS: 60 bis 260 mmHg DIA: 40 bis 215 mmHg
Messbereich für Puls	40 bis 180 Schläge/Min.
Genauigkeit	Druck: ± 3 mmHg Puls: ± 5 % des angezeigten Werts
Aufpumpen	Automatisch durch die elektrische Pumpe
Luftablass	Automatisches Luftablassventil
Messmethode	Oszillometrische Methode
Übertragungsmethode	**Bluetooth**® Low Energy
Drahtlose Kommunikation	Frequenzbereich: 2,4 GHz (2.400–2.483,5 MHz) Modulation: GFSK Effektive Strahlungsleistung: < 20 dBm
Betriebsart	Dauerbetrieb
IP-Klassifizierung	Blutdruckmessgerät: IP20 Optionales Netzteil: IP21 für HHP-CM01, IP22 für HHP-BFH01
Nenngrößen	6 VDC 4 W
Stromquelle	4 AA-Batterien 1,5 V oder optionales Netzteil (Eingangsleistung 100–240 VAC, 50–60 Hz, 0,12–0,065 A)
Batterielebensdauer	Ca. 500 Messungen (mit neuen Alkalibatterien und mitgelieferter Manschette; je nach Art der Batterie und Manschette)
Nutzungsdauer (Betriebszeit)	Blutdruckmessgerät: 5 Jahre Manschette: 5 Jahre Optionales Netzteil: 5 Jahre
Betriebsbedingungen	+10 bis +40 °C / 15 bis 90 % relative Luftfeuchtigkeit (ohne Kondensation) / 800 bis 1060 hPa
Lagerungs-/Transportbedingungen	–20 bis +60 °C / 10 bis 90 % relative Luftfeuchtigkeit (ohne Kondensation)
Gewicht	Blutdruckmessgerät: ca. 250 g (ohne Batterien) Manschette: ca. 170 g
Abmessungen (ungefähr)	Blutdruckmessgerät: 103 mm (B) × 82 mm (H) × 140 mm (L) Manschette: 145 mm × 594 mm (Luftschlauch: 750 mm)
Manschettenumfang für dieses Messgerät	17 bis 42 cm (mitgelieferte Manschette: 22 bis 42 cm)
Speicher	Maximal 30 Messwerte
Inhalt	Blutdruckmessgerät, Manschette (HEM-RML31), 4 Batterien vom Typ AA, Aufbewahrungstasche, Gebrauchsanweisung ① und ②
Schutz vor Stromschlägen	ME-Gerät mit interner Versorgung (bei reinem Batteriebetrieb) Gerät der Klasse II ME (optionales Netzteil)
Anwendungsteil	Typ BF (Manschette)

Remarque
- Änderung dieser technischen Daten ohne Ankündigung vorbehalten.
- Dieses Messgerät wurde gemäß den Anforderungen der Norm EN ISO 81060-2:2014 klinisch getestet und entspricht den Anforderungen der Normen EN ISO 81060-2:2014 und EN ISO 81060-2:2019+A1:2020 (ausgenommen für Schwangere und Präeklampsie-Patientinnen). In der klinischen Validierungsstudie wurde K5 zur Messung des diastolischen Blutdrucks bei 85 Probanden verwendet.
- Die IP-Klassifizierung gibt den Schutzgrad von Gehäusen gemäß IEC 60529 an. Dieses Messgerät und das optionale Netzteil sind gegenüber festen Fremdkörpern mit einem Durchmesser ab 12,5 mm – etwa einem Finger – geschützt. Das optionale Netzteil HHP-CM01 ist gegen vertikal fallende Wassertropfen geschützt, die im Normalbetrieb Probleme verursachen können. Das optionale Netzteil HHP-BFH01 ist gegen schräg fallende Wassertropfen geschützt, die im Normalbetrieb Probleme verursachen können.
- Die Betriebsart entspricht der Klassifizierung nach IEC 60601-1.

Hinweise auf Störungen der drahtlosen Kommunikation
Die Bluetooth-Option dieses Produkts wird für das Herstellen einer Verbindung zu dedizierten Apps auf Smartphones oder Tablets verwendet, um Datums- und Uhrzeitdaten des mobilen Geräts mit dem Produkt zu synchronisieren und Messdaten des Produkts mit dem mobilen Gerät zu synchronisieren. Die weitere Handhabung von Daten auf dem Smartphone oder Tablet liegt im Ermessen des Benutzers. Dieses Produkt arbeitet im lizenzfreien ISM-Band bei 2,4 GHz, wo Dritte die Funkwellen absichtlich oder versehentlich für unbekannte Zwecke abfangen können. Wird dieses Produkt in der Nähe anderer drahtloser Geräte wie Mikrowellengeräte und WLAN-Geräte verwendet, die das gleiche Frequenzband wie dieses Produkt verwenden, können Störungen auftreten.
Beenden Sie bei auftretenden Störungen den Betrieb der anderen Geräte oder verwenden Sie dieses Produkt nicht in der Nähe anderer drahtloser Geräte.

4. Eingeschränkte Garantie

Vielen Dank für den Kauf eines OMRON-Produkts. Diese Produkt wurde aus hochwertigen Materialien und mit großer Sorgfalt hergestellt. Es wurde entwickelt, um Sie voll zufrieden zu stellen, insofern es korrekt betrieben und gewartet wird wie in der Gebrauchsanweisung beschrieben.
OMRON übernimmt für dieses Produkt eine Garantie für die Zeitdauer von 5 Jahren nach dem Kauf. OMRON garantiert die korrekte Konstruktion, Fertigung und Materialien für dieses Produkt. Während dieser Garantiedauer übernimmt OMRON, ohne Gebühren für Arbeiten oder Teile zu erheben, die Reparatur bzw. den Austausch defekter Produkte oder defekter Teile.
Folgende Fälle werden nicht durch die Garantie abgedeckt:
A. Transportkosten und -risiken.
B. Kosten für Reparaturen bzw. Defekte, die durch Reparaturen unbefugter Personen entstanden sind.
C. Regelmäßige Überprüfungs- und Wartungsarbeiten.
D. Ausfall oder Verschleiß optionaler Teile oder anderen Zubehörs außer dem Hauptgerät selbst, außer oben ausdrücklich garantiert.
E. Kosten, die durch eine Anspruchsverweigerung entstehen (hier werden Gebühren erhoben).
F. Jegliche Schäden und Verletzungen, die versehentlich oder durch Missbrauch entstehen.
G. Kalibrierungsdienste sind nicht in der Gewährleistung enthalten.
H. Für optionale Teile gilt eine Gewährleistung von einem (1) Jahr nach dem Kauf. Zu den optionalen Teilen gehören unter anderem die folgenden Teile: Manschette und Manschettenschlauch.

Falls Garantieleistungen in Anspruch genommen werden müssen, wenden Sie sich an den Händler, bei dem das Produkt gekauft wurde, oder einen autorisierten OMRON-Vertreter. Die Adresse finden Sie auf der Produktverpackung/den Broschüren oder erhalten Sie bei Ihrem Fachhändler. Falls Sie Schwierigkeiten haben sollten, den OMRON-Kundendienst zu finden, wenden Sie sich für weitere Informationen an uns.
www.omron-healthcare.com

Eine Reparatur oder ein Austausch im Rahmen der Garantie führt nicht zu einer Verlängerung oder Erneuerung der Garantiedauer.
Die Garantie wird nur gewährt, wenn das komplette Produkt zusammen mit der Originalrechnung/dem Kassenbeleg für den Kunden ausgestellt durch den Händler zurückgesandt wird.

5. Zeichenerklärung und Herstellererklärung

- Dieses Blutdruckmessgerät wurde gemäß der europäischen Norm EN1060 entwickelt. Nichtinvasive Blutdruckmessgeräte Teil 1: Allgemeine Anforderungen und Teil 3: Ergänzende Anforderungen für elektromechanische Blutdruckmessgeräte.
- OMRON HEALTHCARE Co., Ltd. erklärt hiermit, dass das Funkgerät vom Typ HEM-7146T2-ESL den Bestimmungen der Richtlinie 2014/53/EU entspricht.
- Der vollständige Text der EU-Konformitätserklärung ist unter der folgenden Internetadresse verfügbar: www.omron-healthcare.com
- Dieses OMRON-Produkt wurde unter Einhaltung des strengen Qualitätssystems von OMRON HEALTHCARE Co., Ltd., Japan, hergestellt. Das Herzstück für OMRON-Blutdruckmessgeräte, der Drucksensor, wird in Japan hergestellt.
- Bitte melden Sie dem Hersteller und der zuständigen Behörde des Mitgliedstaates, in dem Sie ansässig sind, alle schweren Vorfälle, die sich im Zusammenhang mit diesem Gerät ereignet haben.

Wichtige Informationen zur elektromagnetischen Verträglichkeit (EMV)

Das HEM-7146T2-ESL (Hersteller: OMRON HEALTHCARE Co., Ltd.) entspricht der Norm über elektromagnetische Verträglichkeit (EMV-Norm) EN 60601-1-2.
Weitere Informationen zur Konformität mit dieser EMV-Norm sind unter www.omron-healthcare.com dokumentiert.
Beachten Sie die EMV-Informationen zu HEM-7146T2-ESL auf unserer Website.

Korrekte Entsorgung dieses Produktes (Elektro- und Elektronik-Altgeräte)

Die Kennzeichnung auf dem Produkt bzw. auf der dazugehörigen Literatur gibt an, dass es nach seiner Lebensdauer nicht zusammen mit dem normalen Haushaltsmüll entsorgt werden darf.
Entsorgen Sie dieses Produkt bitte getrennt von anderen Abfällen, um der Umwelt bzw. der menschlichen Gesundheit nicht durch unkontrollierte Müllbeseitigung zu schaden. Recyceln Sie das Gerät, um die nachhaltige Wiederverwertung von stofflichen Ressourcen zu fördern.

Private Nutzer sollten den Händler, bei dem das Produkt gekauft wurde, oder die zuständigen Behörden kontaktieren, um in Erfahrung zu bringen, wo und wie sie das Gerät auf umweltfreundliche Weise recyceln können.
Gewerbliche Nutzer sollten sich an ihren Lieferanten wenden und die Bedingungen des Kaufvertrags prüfen. Dieses Produkt darf nicht zusammen mit anderem Gewerbemüll entsorgt werden.

Die **Bluetooth**®-Wortmarke und -Logos sind eingetragene Marken der Bluetooth SIG, Inc. und die Verwendung solcher Marken durch OMRON HEALTHCARE Co., Ltd. erfolgt in Lizenz. Andere Marken und Markennamen gehören ihren jeweiligen Eigentümern. Apple und das Apple-Logo sind Marken von Apple Inc., die in den USA und anderen Ländern und Regionen eingetragen sind. App Store ist eine Dienstleistungsmarke der Apple Inc. Google Play und das Google Play-Logo sind Marken von Google LLC.

Manuale di istruzioni 1

Misuratore automatico di pressione arteriosa da braccio

X2 Smart+ (HEM-7146T2-ESL)

Italiano

Leggere il manuale di istruzioni (1) e (2) prima dell'uso.

Per informazioni sui simboli, consultare la sezione "Descrizione dei simboli" sul lato posteriore dell'altro "Manuale di istruzioni (1)".

UK CA 0086 CE 0197

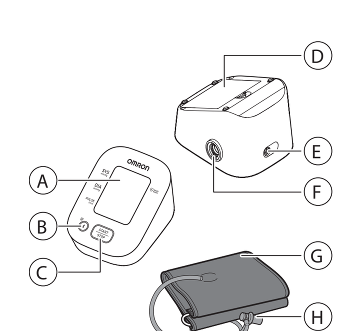

- (A) **Display**
- (B) **Pulsante [Connessione] (Memoria)**
- (C) **Pulsante [START/STOP]**
- (D) **Vano batterie**
- (E) **Presa per alimentatore CA**
- (F) **Presa per il tubo dell'aria**
- (G) **Bracciale**
- (H) **Attacco del tubo dell'aria**
- (I) **Tubo dell'aria**

Introduzione

Grazie per aver acquistato il misuratore automatico di pressione arteriosa da braccio X2 Smart+. Questo misuratore di pressione misura la pressione arteriosa mediante il metodo oscillometrico. Ciò significa che questo misuratore rileva la pressione del sangue attraverso l'arteria brachiale e converte la pressione in una misura digitale.

Istruzioni di sicurezza

Questo manuale di istruzioni fornisce all'utilizzatore informazioni importanti sul misuratore automatico della pressione arteriosa da braccio X2 Smart+. Per garantire l'utilizzo sicuro e corretto di questo misuratore, LEGGERE e COMPRENDERE le presenti istruzioni nella loro interezza. **Se non si comprendono le presenti istruzioni o si hanno eventuali domande, contattare il rivenditore o il distributore OMRON prima di utilizzare il misuratore. Per informazioni specifiche riguardo la propria pressione arteriosa, consultare il medico curante.**

Destinazione d'uso

Questo dispositivo è un misuratore digitale destinato alla misurazione della pressione arteriosa e della frequenza delle pulsazioni nei pazienti adulti. Questo misuratore rileva la comparsa di battiti cardiaci irregolari durante la misurazione e indica questa circostanza mediante un simbolo visualizzato con i risultati. L'apparecchio è progettato principalmente per l'utilizzo domestico.

Ricezione e ispezione

Estrarre il misuratore dalla confezione e ispezionarlo per rilevare eventuali danni. Se il misuratore è danneggiato, NON UTILIZZARLO e rivolgersi al rivenditore o al distributore OMRON.

Informazioni importanti sulla sicurezza

Prima di usare il misuratore, leggere attentamente la sezione "Informazioni importanti sulla sicurezza" nel presente manuale di istruzioni. Per la propria sicurezza, attenersi completamente al presente manuale di istruzioni.
Conservare il manuale per farvi riferimento in futuro. Per informazioni specifiche riguardo la propria pressione arteriosa, CONSULTARE IL MEDICO CURANTE.

⚠Attenzione — **Indica una situazione potenzialmente pericolosa che, se non evitata, può causare lesioni gravi o la morte.**

- **NON usare il misuratore su neonati, bambini o persone che non siano in grado di esprimersi.**
- **NON modificare le dosi dei farmaci assunti in base alle misurazioni ottenute utilizzando il presente misuratore di pressione arteriosa. Assumere i farmaci secondo la dose prescritta dal proprio medico curante. SOLO i medici sono idonei ad emettere una diagnosi di ipertensione e prescrivere il relativo trattamento.**
- **NON utilizzare il misuratore su un braccio ferito o sottoposto a cure mediche.**
- **NON applicare il bracciale sul braccio mentre lo stesso viene sottoposto a fleboclisi o trasfusione sanguigna.**
- **NON utilizzare il misuratore in aree in cui siano presenti apparecchi chirurgici ad alta frequenza (AF) o apparati per risonanza magnetica (RM) o scanner per tomografia computerizzata (TC). Ciò potrebbe determinare il funzionamento errato del misuratore e/o dare luogo a risultati imprecisi.**
- **NON utilizzare il misuratore in ambienti ricchi di ossigeno o in prossimità di gas infiammabili.**
- **Consultare il medico curante prima di utilizzare il misuratore in presenza di aritmie comuni quali battito atriale o ventricolare prematuro oppure fibrillazione atriale, arteriosclerosi, scarsa perfusione, diabete, gravidanza, preeclampsia o malattie renali. NOTA: la presenza di una di queste patologie, oltre al movimento, tremore o brividi da parte del paziente, può influire sui valori della misurazione.**
- **NON eseguire autonomamente diagnosi né auto-prescrizioni di farmaci in base ai valori delle misurazioni. Consultare SEMPRE il medico curante.**
- **Per evitare i rischi di strangolamento, tenere il tubo dell'aria e il cavo dell'alimentatore CA lontani da neonati e bambini.**
- **Questo prodotto contiene componenti di piccole dimensioni che possono causare rischi di soffocamento se ingeriti da neonati e bambini.**

Trasmissione dati

- **Questo prodotto emette radiofrequenze (RF) nella banda 2,4 GHz. NON utilizzare il prodotto in luoghi soggetti a limitazioni per quanto concerne le radiofrequenze, ad esempio in aereo o negli ospedali. Nelle aree soggette a limitazioni per quanto concerne le radiofrequenze, disattivare la funzione Bluetooth® del misuratore, rimuovere le batterie e/o scollegare l'alimentatore CA.**

Gestione e utilizzo dell'alimentatore CA (accessorio opzionale)

- **NON utilizzare l'alimentatore CA se il misuratore o il cavo dell'alimentatore CA appaiono danneggiati. Se il misuratore o il cavo sono danneggiati, spegnere l'alimentazione e scollegare immediatamente l'alimentatore CA.**
- **Inserire l'alimentatore CA in una presa di tensione corretta. NON utilizzare con prese multiple.**
- **Non collegare né scollegare MAI l'alimentatore CA dalla presa elettrica con le mani bagnate.**
- **NON smontare né tentare di riparare l'alimentatore CA.**

Gestione e utilizzo delle batterie

- **Mantenere le batterie fuori dalla portata di bambini e neonati.**

⚠Avvertenza — **Indica una situazione potenzialmente pericolosa che, se non evitata, può causare lesioni di lieve o media entità all'utente o al paziente oppure causare danni all'apparecchio o altri danni materiali.**

- **In caso di irritazioni cutanee o altri problemi, smettere di utilizzare il misuratore e rivolgersi al medico curante.**
- **Consultare il medico curante prima di utilizzare il misuratore su un braccio ove sia presente un accesso o una terapia endovascolare oppure uno shunt arterovenoso (AV), a causa dell'interferenza temporanea sul flusso sanguigno che potrebbe causare lesioni.**
- **Le persone che hanno subito una mastectomia devono consultare il medico prima di usare il misuratore.**
- **Consultare il medico curante prima di usare il misuratore se si è affetti da gravi problemi circolatori o disturbi del sangue, in quanto il gonfiaggio del bracciale può causare ecchimosi.**
- **NON eseguire la misurazione più spesso del necessario in quanto si rischia la formazione di ecchimosi dovute a interferenze nel flusso sanguigno.**
- **Gonfiare il bracciale SOLO quando è posizionato intorno al braccio.**
- **Rimuovere il bracciale se questo non inizia a sgonfiarsi durante una misurazione.**
- **NON usare il misuratore per scopi diversi dalla misurazione della pressione arteriosa.**
- **Durante la misurazione, verificare che non siano presenti, entro 30 cm di distanza dal misuratore, dispositivi portatili o altri dispositivi elettrici che emettono campi elettromagnetici. Ciò potrebbe determinare il funzionamento errato del misuratore e/o dare luogo a risultati imprecisi.**
- **NON smontare né tentare di riparare il misuratore o gli altri componenti. Questo può determinare risultati imprecisi.**
- **NON utilizzare in luoghi in cui sia presente umidità o in cui il misuratore possa essere soggetto a schizzi d'acqua. Si rischia di danneggiare il misuratore.**
- **NON utilizzare il misuratore in un veicolo in movimento, ad esempio in automobile o in aereo.**
- **NON lasciar cadere né sottoporre il misuratore a urti violenti o a vibrazioni.**
- **NON usare il misuratore in luoghi con umidità eccessiva o insufficiente né a temperature troppo alte o basse. Fare riferimento alla sezione 3.**
- **Durante la misurazione, osservare il braccio per assicurarsi che il misuratore non stia causando problemi prolungati alla circolazione del sangue.**
- **NON usare il misuratore in ambienti ad alta frequenza di utilizzo, ad esempio ospedali o studi medici.**
- **NON utilizzare il misuratore contemporaneamente ad altri apparati elettromedicali (EM). Ciò potrebbe determinare il funzionamento errato dei dispositivi e/o dare luogo a risultati imprecisi.**
- **Evitare di fare il bagno, non assumere bevande alcoliche o a base di caffeina, non fumare, non svolgere attività fisica né mangiare per almeno 30 minuti prima di eseguire una misurazione.**
- **Riposare per almeno 5 minuti prima di eseguire una misurazione.**
- **Togliere dal braccio eventuali indumenti eccessivamente aderenti o spessi quando si esegue la misurazione.**
- **Rimanere fermi e NON parlare mentre si esegue la misurazione.**
- **Utilizzare il bracciale SOLO su persone con una circonferenza del braccio compresa nell'intervallo specifico al quale è destinato il bracciale.**
- **Assicurarsi che il misuratore si sia adattato alla temperatura ambiente prima di effettuare una misurazione. Se la misurazione viene eseguita dopo un cambiamento drastico di temperatura, si rischia di ottenere un risultato impreciso. OMRON consiglia di attendere per circa 2 ore che il misuratore si riscaldi o si raffreddi quando il misuratore deve essere utilizzato in un ambiente con una temperatura che rientra tra quelle specificate nelle condizioni operative dopo essere stato conservato alla temperatura di conservazione massima o minima. Per ulteriori informazioni sulla temperatura di funzionamento e di conservazione/trasporto, fare riferimento alla sezione 3.**
- **NON utilizzare il misuratore dopo il termine del periodo di durata operativa. Fare riferimento alla sezione 3.**
- **NON piegare eccessivamente il bracciale né il tubo dell'aria.**
- **NON piegare né attorcigliare il tubo dell'aria mentre si esegue una misurazione. Si rischia di causare lesioni dovute all'interruzione del flusso sanguigno.**
- **Per rimuovere l'attacco del tubo dell'aria, tirarlo afferrandolo dall'attacco in plastica alla base del tubo e non dal tubo stesso.**
- **Utilizzare SOLO l'alimentatore CA, il bracciale, le batterie e gli accessori specificati per questo misuratore. L'uso di alimentatori CA, bracciali e batterie non supportati può danneggiare e/o esporre a potenziali rischi il misuratore.**
- **Usare SOLO il bracciale approvato per questo misuratore. L'uso di bracciali differenti può causare risultati errati.**
- **Il gonfiaggio a una pressione maggiore del necessario può causare ecchimosi sul braccio nell'area di applicazione del bracciale. NOTA: fare riferimento al paragrafo "Se la pressione sistolica è superiore a 210 mmHg" nella sezione 8 del manuale di istruzioni (2) per ulteriori informazioni.**

Trasmissione dati

- **NON sostituire le batterie né scollegare l'adattatore CA mentre i risultati vengono trasferiti al dispositivo smart. Si rischia di causare il funzionamento errato del misuratore e il mancato trasferimento dei dati relativi alla pressione arteriosa.**

Gestione e utilizzo dell'alimentatore CA (accessorio opzionale)

- **Inserire a fondo l'alimentatore CA nella presa di corrente.**
- **Quando si scollega l'alimentatore CA dalla presa, assicurarsi di estrarre il cavo tenendolo dall'alimentatore in modo sicuro. NON estrarre l'alimentatore CA tirando il cavo.**
- **Quando si maneggia il cavo dell'alimentatore CA:**
  NON danneggiare il cavo.
  NON rompere il cavo.
  NON manomettere il cavo.
  NON incastrare il cavo.
  NON piegare né tirare con forza il cavo.
  NON attorcigliare il cavo.
  NON utilizzare il cavo se è avvolto su se stesso.
  NON posizionare il cavo sotto oggetti pesanti.
- **Spolverare spesso l'alimentatore CA.**
- **Scollegare l'alimentatore CA dalla corrente quando non viene utilizzato.**
- **Scollegare l'adattatore CA dalla corrente prima di pulire il misuratore.**

Gestione e utilizzo delle batterie

- **NON inserire le batterie con le polarità allineate in modo errato.**
- **Utilizzare per il misuratore SOLO 4 batterie alcaline o al manganese di tipo "AA". NON utilizzare altri tipi di batterie. NON adoperare contemporaneamente batterie nuove e usate. NON adoperare contemporaneamente batterie di marche diverse.**
- **Rimuovere le batterie se non si intende utilizzare il misuratore per un periodo di tempo prolungato.**
- **Se il liquido delle batterie dovesse entrare a contatto con gli occhi, lavare immediatamente con abbondante acqua corrente. Consultare immediatamente il medico curante.**
- **Se il liquido delle batterie dovesse entrare a contatto con la pelle, lavare immediatamente con abbondante acqua tiepida. Se dovessero persistere irritazioni, lesioni o dolore, consultare il medico curante.**
- **NON utilizzare le batterie dopo la data di scadenza indicata.**
- **Controllare periodicamente le batterie per verificare che siano nelle condizioni operative corrette.**

Precauzioni di carattere generale

- Quando si esegue la misurazione al braccio destro, il tubo dell'aria dovrà trovarsi in posizione laterale rispetto al gomito. Prestare attenzione a non appoggiare il braccio sul tubo dell'aria.

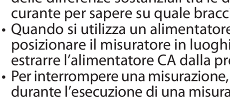

- La pressione arteriosa può differire tra il braccio destro e il braccio sinistro, dando luogo a valori di misurazione differenti. Utilizzare sempre lo stesso braccio per le misurazioni. Se i valori presentano delle differenze sostanziali tra le due braccia, rivolgersi al medico curante per sapere su quale braccio effettuare le misurazioni.
- Quando si utilizza un alimentatore CA opzionale, assicurarsi di non posizionare il misuratore in luoghi in cui risulti difficile inserire ed estrarre l'alimentatore CA dalla presa.
- Per interrompere una misurazione, premere il pulsante [START/STOP] durante l'esecuzione di una misurazione.

Gestione e utilizzo delle batterie

- Lo smaltimento delle batterie esaurite deve essere eseguito in osservanza delle normative locali.
- Le batterie fornite in dotazione possono presentare una durata inferiore rispetto a batterie nuove.

1. Messaggi di errore e risoluzione dei problemi

Se durante la misurazione si dovesse verificare uno dei problemi riportati di seguito, assicurarsi che non siano presenti altri dispositivi elettrici entro 30 cm di distanza. Se il problema persiste, fare riferimento alla tabella che segue.

Indicazione sul display/ Problema	Possibile causa	Soluzione
E1 viene visualizzato oppure il bracciale non si gonfia.	Il pulsante [START/STOP] è stato premuto senza aver applicato il bracciale.	Premere nuovamente il pulsante [START/STOP] per spegnere il misuratore. Dopo aver inserito saldamente l'attacco del tubo dell'aria e aver applicato correttamente il bracciale, premere il pulsante [START/STOP].
	L'attacco del tubo dell'aria non è inserito a fondo nel misuratore.	Inserire correttamente l'attacco del tubo dell'aria.
	Il bracciale non è stato applicato correttamente.	Applicare correttamente il bracciale, quindi eseguire un'altra misurazione. Fare riferimento alla sezione 6 del manuale di istruzioni (2).
	Perdite di aria dal bracciale.	Sostituire il bracciale con uno nuovo. Fare riferimento alla sezione 12 del manuale di istruzioni (2).
E2 viene visualizzato oppure non è possibile completare la misurazione dopo il gonfiaggio del bracciale.	Ci si è mossi o si è parlato durante la misurazione e il bracciale non si gonfia a sufficienza.	Rimanere fermi e non parlare durante la misurazione. Se compare ripetutamente l'indicazione "E2", gonfiare il bracciale manualmente fino a raggiungere una pressione sistolica da 30 a 40 mmHg superiore rispetto ai risultati ottenuti in precedenza. Fare riferimento alla sezione 8 del manuale di istruzioni (2).
	A causa di una pressione sistolica superiore a 210 mmHg, non è possibile eseguire una misurazione.	
E3 viene visualizzato	Il bracciale è stato gonfiato a una pressione superiore a quella massima consentita.	Non toccare il bracciale né piegare il tubo dell'aria mentre si esegue una misurazione. Se il bracciale viene gonfiato manualmente, fare riferimento alla sezione 8 del manuale di istruzioni (2).
E4 viene visualizzato	Ci si è mossi o si è parlato durante la misurazione. Le vibrazioni disturbano la misurazione.	Rimanere fermi e non parlare durante la misurazione.
E5 viene visualizzato	La frequenza delle pulsazioni non viene rilevata correttamente.	Applicare correttamente il bracciale, quindi eseguire un'altra misurazione. Fare riferimento alla sezione 6 del manuale di istruzioni (2). Rimanere fermi e sedere nel modo corretto durante la misurazione. Se il simbolo "[icon]" continua ad apparire, è consigliabile consultare il medico curante.
[icons] viene visualizzato		
[icon] non lampeggia durante la misurazione		
Er viene visualizzato	Il misuratore non ha funzionato correttamente.	Premere nuovamente il pulsante [START/STOP]. Se viene visualizzato ancora il simbolo "Er", contattare il rivenditore o il distributore OMRON.
Err viene visualizzato	Il misuratore non è in grado di collegarsi al dispositivo smart o di trasmettere correttamente i dati.	Attenersi alle istruzioni fornite nella app "OMRON connect". Se il simbolo "Err" continua ad essere visualizzato dopo il controllo della app, rivolgersi al rivenditore o al distributore OMRON.
P lampeggia	Il misuratore è in attesa di associarsi con il dispositivo smart.	Per associare il misuratore con il proprio dispositivo smart, fare riferimento alla sezione 5 del manuale di istruzioni (2) oppure premere il pulsante [START/STOP] per annullare l'associazione e spegnere il misuratore.
[icon] lampeggia	Non vengono trasferiti più di 24 risultati.	Associare o trasferire i risultati alla app "OMRON connect" in modo da poterli conservare in memoria nella app; in tal modo, questo simbolo di errore scomparirà.
	Il misuratore non è associato o non è collegato al dispositivo smart.	
[icon] viene visualizzato	Nella memoria sono presenti 30 risultati da trasferire.	
[icon] lampeggia	Le batterie sono in via di esaurimento.	Si consiglia di sostituire contemporaneamente tutte e 4 le batterie con batterie nuove. Fare riferimento alla sezione 3 del manuale di istruzioni (2).
A1 e [icon] viene visualizzato oppure il misuratore si spegne inaspettatamente durante una misurazione.	Le batterie sono esaurite.	Sostituire immediatamente tutte e 4 le batterie con batterie nuove. Fare riferimento alla sezione 3 del manuale di istruzioni (2).
Sul display del misuratore non appare nulla.	Le batterie sono esaurite.	
	La polarità delle batterie non è allineata correttamente.	Controllare l'installazione delle batterie per verificare il corretto posizionamento. Fare riferimento alla sezione 3 del manuale di istruzioni (2).
I risultati appaiono troppo alti o troppo bassi.	La pressione arteriosa varia costantemente. Diversi fattori, tra cui lo stress, l'ora del giorno e/o il modo in cui viene indossato il bracciale, possono influire sulla pressione arteriosa. Rivedere la sezione 2 del manuale di istruzioni (2).	
Si verificano problemi di comunicazione di altra natura.	Attenersi alle istruzioni visualizzate sul dispositivo smartphone oppure visitare la sezione "Guida" della app "OMRON connect" per ottenere ulteriore supporto. Se il problema persiste, contattare il rivenditore o il distributore OMRON.	
Si verifica un qualsiasi altro problema.	Premere il pulsante [START/STOP] per spegnere il misuratore, quindi premerlo nuovamente per eseguire una misurazione. Se il problema persiste, rimuovere tutte le batterie e attendere 30 secondi. Quindi, reinstallare le batterie. Se il problema persiste, contattare il rivenditore o il distributore OMRON.	

2. Manutenzione

2.1 Manutenzione

Per proteggere il misuratore da eventuali danni, attenersi alle indicazioni riportate di seguito:

- Cambiamenti e modifiche non approvati dal produttore renderanno nulla la garanzia utente.

⚠Avvertenz
- NON smontare né tentare di riparare il misuratore o gli altri componenti. Questo può determinare risultati imprecisi.

2.2 Conservazione

Quando non si usa il misuratore, riporlo nell'apposita custodia.

1. Rimuovere il bracciale dal misuratore.

⚠Avvertenz
- Per rimuovere l'attacco del tubo dell'aria, tirarlo afferrandolo dall'attacco in plastica alla base del tubo e non dal tubo stesso.

2. Piegare con attenzione il tubo dell'aria all'interno del bracciale.

Nota
- Non piegare né attorcigliare eccessivamente il tubo dell'aria.

3. Conservare il misuratore e gli altri componenti nella custodia.

Non riporre il misuratore e gli altri componenti:

- Se il misuratore e gli altri componenti sono umidi.
- In ambienti esposti a temperature estreme, umidità, luce diretta del sole, polvere o vapori corrosivi come ad esempio quelli della candeggina.
- In ambienti esposti a vibrazioni o urti.

2.3 Pulizia

- Non utilizzare detergenti abrasivi o volatili.
- Utilizzare un panno morbido e asciutto oppure un panno morbido inumidito con un detergente delicato (neutro) per pulire il misuratore e il bracciale, quindi asciugare con un panno asciutto.
- Non lavare né immergere in acqua il misuratore e il bracciale né gli altri componenti.
- Non utilizzare benzina, diluenti o solventi analoghi per pulire il misuratore e il bracciale né gli altri componenti.

2.4 Calibrazione e assistenza

- La precisione di questo misuratore di pressione arteriosa è stata verificata con cura; l'apparecchio è progettato per durare a lungo.
- Per garantirne la precisione e il funzionamento corretto, si consiglia di far controllare l'apparecchio ogni due anni. Contattare il rivenditore autorizzato OMRON o il Servizio clienti OMRON all'indirizzo presente sulla confezione o nella documentazione allegata al prodotto.

3. Caratteristiche tecniche

Categoria di prodotto	Sfigmomanometri elettronici
Descrizione del prodotto	Misuratore automatico di pressione arteriosa da braccio
Modello (codice)	X2 Smart+ (HEM-7146T2-ESL)
Display	Display LCD digitale
Intervallo di pressione del bracciale	Da 0 a 299 mmHg
Gamma di misurazione della pressione arteriosa	Pressione sistolica: da 60 a 260 mmHg Pressione diastolica: da 40 a 215 mmHg
Gamma di misurazione pulsazioni	Da 40 a 180 battiti/min.
Precisione	Pressione: ±3 mmHg Pulsazioni: ±5% rispetto al valore visualizzato
Gonfiaggio	Automatico tramite pompa elettrica
Sgonfiaggio	Valvola per il rilascio automatico della pressione
Metodo di misurazione	Metodo oscillometrico
Metodo di trasmissione	**Bluetooth**® Low Energy
Comunicazione senza fili	Intervallo di frequenze: 2,4 GHz (2.400 - 2.483,5 MHz) Modulazione: GFSK Potenza effettiva irradiata: <20 dBm
Modalità di funzionamento	Funzionamento continuo
Classificazione IP	Misuratore: IP20 Alimentatore CA opzionale: IP21 per il modello HHP-CM01, IP22 per il modello HHP-BFH01
Tensione nominale	6 V CC 4 W
Fonte di alimentazione	4 batterie "AA" da 1,5 V o alimentatore CA opzionale (INGRESSO 100 - 240 V CA 50 - 60 Hz 0,12 - 0,065 A)
Durata delle batterie	Circa 500 misurazioni (utilizzando batterie alcaline nuove e il bracciale incluso. Varia in funzione del tipo di batteria e di bracciale.)
Durata (vita operativa)	Misuratore: 5 anni Bracciale: 5 anni Alimentatore CA opzionale: 5 anni
Condizioni operative	Da +10 a +40 °C / dal 15 al 90% di umidità relativa (senza condensa) / da 800 a 1.060 hPa
Condizioni di conservazione e trasporto	Da -20 a +60 °C / dal 10 al 90% di umidità relativa (senza condensa)
Peso	Misuratore: circa 250 g (escluse le batterie) Bracciale: circa 170 g
Dimensioni (valore approssimativo)	Misuratore: 103 mm (larghezza) × 82 mm (altezza) × 140 mm (lunghezza) Bracciale: 145 mm × 594 mm (tubo dell'aria: 750 mm)
Circonferenza del bracciale applicabile al misuratore	Da 17 a 42 cm (bracciale incluso: da 22 a 42 cm)
Memoria	Conserva fino a 30 risultati
Contenuto della confezione	Misuratore, bracciale (HEM-RML31), 4 batterie "AA", custodia, manuale di istruzioni (1) e (2)
Protezione contro le folgorazioni	Apparato ME alimentato internamente (quando alimentato solo a batterie) Apparato ME di Classe II (alimentatore CA opzionale)
Parti applicate	Tipo BF (bracciale)

Nota

- Le caratteristiche tecniche indicate sono soggette a modifica senza preavviso.
- Questo misuratore è stato sottoposto a prove cliniche secondo i requisiti EN ISO 81060-2:2014 ed è conforme con EN ISO 81060-2:2014 e EN ISO 81060-2:2019+A1:2020 (con esclusione delle pazienti in gravidanza o con pre-eclampsia). Nella valutazione clinica, è stato utilizzato K5 su 85 soggetti per la determinazione della pressione diastolica.
- La classificazione IP corrisponde al livello di protezione garantito da involucri secondo IEC 60529. Questo misuratore e l'alimentatore CA opzionale sono protetti contro i corpi estranei solidi con un diametro di 12,5 mm e oltre, ad esempio un dito. L'alimentatore CA opzionale HHP-CM01 è protetto contro la caduta verticale di gocce d'acqua che possono causare problemi durante il funzionamento. L'alimentatore CA opzionale HHP-BFH01 è protetto contro la caduta obliqua di gocce d'acqua che possono causare problemi durante il normale funzionamento.
- La classificazione della modalità di funzionamento è conforme a IEC 60601-1.

Informazioni sulle interferenze nella comunicazione wireless
La funzione Bluetooth del prodotto viene utilizzata per il collegamento alle app dedicate presenti sui dispositivi mobili al fine di sincronizzare i dati relativi a data e ora dal dispositivo mobile al prodotto, nonché per sincronizzare i dati relativi alle misurazioni dal prodotto al dispositivo mobile. L'ulteriore gestione dei dati presenti sul dispositivo mobile è a discrezione dell'utilizzatore. Questo prodotto opera su una banda ISM a 2,4 GHz senza licenza, in cui le onde radio possono essere intercettate indistintamente da terzi, in modo doloso o accidentale, per qualsiasi finalità ignota. Nel caso in cui il prodotto venga utilizzato in prossimità di altri dispositivi wireless quali microonde e LAN wireless che funzionano sulla stessa banda di frequenza del prodotto stesso, si potrebbero verificare delle interferenze.
In caso di interferenze, arrestare il funzionamento degli altri dispositivi oppure allontanare il prodotto dagli altri dispositivi wireless prima di utilizzarlo.

4. Garanzia limitata

Grazie per aver acquistato un prodotto OMRON. Questo prodotto è stato costruito impiegando materiali di alta qualità ed è stato realizzato con estrema cura. Il dispositivo è progettato per soddisfare al meglio le esigenze dell'utilizzatore, purché venga usato nel modo corretto e gestito secondo le indicazioni fornite nel manuale di istruzioni.
Il prodotto è garantito da OMRON per un periodo di 5 anni a partire dalla data di acquisto. La correttezza di realizzazione, la competenza tecnica e i materiali utilizzati per questo prodotto sono garantiti da OMRON. Nell'ambito del periodo di garanzia, OMRON riparerà o sostituirà il prodotto difettoso o eventuali componenti difettosi, senza alcun costo per la manodopera o i componenti di ricambio.
La garanzia non copre in alcun caso quanto segue:
A. Costi di trasporto e rischi associati al trasporto.
B. Costi relativi a riparazioni e/o difetti derivanti da riparazioni eseguite da persone non autorizzate.
C. Controlli e manutenzione periodici.
D. Guasti o usura di componenti opzionali o altri accessori diversi dal dispositivo principale propriamente detto, fatte salve le garanzie esplicitamente summenzionate.
E. Costi derivanti da richieste di intervento in garanzia ingiustificate (tali richieste sono soggette a pagamento).
F. Danni di qualsiasi tipo, inclusi danni a persone causati accidentalmente o dovuti a utilizzo errato.
G. Il servizio di calibrazione non è incluso nella garanzia.
H. I componenti opzionali sono garantiti per un (1) anno a partire dalla data di acquisto. I componenti opzionali includono, a titolo meramente esemplificativo, i seguenti elementi: bracciale e relativo tubo.

Per le richieste di assistenza in garanzia, rivolgersi al rivenditore presso il quale è stato acquistato il prodotto oppure a un distributore autorizzato OMRON. Per l'indirizzo, fare riferimento alla confezione del prodotto o alla documentazione fornita in dotazione oppure rivolgersi al rivenditore. In caso di problemi nel reperire il servizio assistenza clienti, contattare OMRON per informazioni:
www.omron-healthcare.com

La riparazione o la sostituzione in garanzia non comportano in alcun caso l'estensione o il rinnovo del periodo di garanzia.
La garanzia è valida solo se il prodotto viene restituito nella sua interezza insieme alla fattura o allo scontrino originale rilasciato dal negoziante al consumatore.

5. Guida e dichiarazione del produttore

- Il presente misuratore di pressione è stato progettato secondo i requisiti previsti dallo standard europeo EN1060 sugli sfigmomanometri non invasivi, Parte 1: Requisiti generali e Parte 3: Requisiti supplementari per sistemi elettromeccanici di misurazione della pressione arteriosa.
- OMRON HEALTHCARE Co., Ltd. dichiara che il tipo di apparecchiatura radio HEM-7146T2-ESL è conforme alla Direttiva 2014/53/EU.
- Il testo completo della dichiarazione di conformità è disponibile presso il seguente indirizzo Internet: www.omron-healthcare.com
- Questo prodotto OMRON è realizzato in base ai severi criteri di qualità adottati da OMRON HEALTHCARE Co., Ltd., Giappone. Il componente principale dei misuratori di pressione arteriosa OMRON, rappresentato dal sensore di pressione, è prodotto in Giappone.
- Si prega di riferire eventuali incidenti gravi occorsi in relazione al presente dispositivo al produttore e all'autorità competente dello Stato membro in cui si risiede.

Informazioni importanti relative alla compatibilità elettromagnetica (EMC)

HEM-7146T2-ESL, prodotto da OMRON HEALTHCARE Co., Ltd., è conforme alla normativa EN60601-1-2 sulla compatibilità elettromagnetica (EMC).
Ulteriore documentazione in conformità a tale standard EMC è disponibile presso www.omron-healthcare.com.
Fare riferimento alle informazioni sulla compatibilità elettromagnetica relative a HEM-7146T2-ESL disponibili sul nostro sito web.

Corretto smaltimento del prodotto (Rifiuti da Apparecchiature Elettriche ed Elettroniche)

Il marchio riportato sul prodotto o sulla sua documentazione indica che il prodotto non deve essere smaltito con altri rifiuti domestici al termine del ciclo di vita.
Per evitare eventuali danni all'ambiente o alla salute causati dall'inopportuno smaltimento dei rifiuti, si invita l'utente a separare questo prodotto da altri tipi di rifiuti e a riciclarlo in maniera responsabile per favorire il riutilizzo sostenibile delle risorse naturali.

Gli utenti domestici sono invitati a contattare il rivenditore presso il quale è stato acquistato il prodotto o l'ufficio locale preposto per tutte le informazioni relative alla raccolta differenziata e al riciclaggio per questo tipo di prodotto.
Gli utenti aziendali sono invitati a contattare il proprio fornitore e verificare eventuali termini e condizioni del contratto di acquisto. Questo prodotto non deve essere smaltito unitamente ad altri rifiuti commerciali.

Il marchio e i logotipi **Bluetooth**® sono marchi commerciali registrati di Bluetooth SIG, Inc. e l'utilizzo di tali marchi da parte di OMRON HEALTHCARE Co., Ltd. è stato concesso in licenza. Gli altri marchi e nomi commerciali sono di proprietà dei rispettivi titolari. Apple e il logo Apple sono marchi commerciali di Apple Inc., registrati negli Stati Uniti e in altri Paesi e aree geografiche. App Store è un marchio di servizio di Apple Inc., Google Play e il logo Google Play sono marchi commerciali di Google LLC.

Manual de instrucciones 1

Monitor de presión arterial automático de brazo

X2 Smart+ (HEM-7146T2-ESL)

Español

Lea el manual de instrucciones (1) y (2) antes del uso.

Para obtener información acerca de los símbolos, consulte la "Descripción de los símbolos" en el anverso del otro "Manual de instrucciones (1)".

UK CA 0086 CE 0197

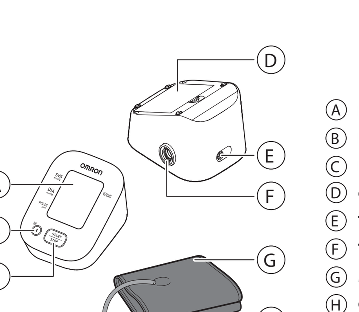

- (A) **Pantalla**
- (B) **Botón [Conexión] (memoria)**
- (C) **Botón [START/STOP]**
- (D) **Compartimento de las pilas**
- (E) **Toma del adaptador de CA**
- (F) **Toma de aire**
- (G) **Manguito**
- (H) **Conector para tubo de aire**
- (I) **Tubo de aire**

Introducción

Gracias por adquirir el monitor de presión arterial automático de brazo X2 Smart+. Este monitor de presión arterial utiliza el método oscilométrico de medición de la presión arterial. Esto significa que el monitor detecta el movimiento de la sangre a través de la arteria braquial y convierte ese movimiento en una lectura digital.

Instrucciones de seguridad

En este manual de instrucciones se proporciona información importante sobre el monitor de presión arterial automático de brazo X2 Smart+. Para asegurarse de usar el monitor de forma segura y adecuada, debe LEER y ENTENDER todas estas instrucciones. **Si no entiende las instrucciones o tiene preguntas, póngase en contacto con su tienda o distribuidor OMRON antes de tratar de usar el monitor. Para obtener información específica sobre su presión arterial, consulte a su médico.**

Uso previsto

Este dispositivo es un monitor digital que mide la presión arterial y la frecuencia cardíaca en la población de pacientes adultos. Este monitor detecta la aparición de latidos cardíacos irregulares durante la medición y lo indica en las lecturas mediante un símbolo. Está diseñado principalmente para el uso general en el hogar.

Recepción e inspección

Saque el monitor del embalaje e inspecciónelo para detectar daños. Si el monitor está dañado, NO LO USE y consulte a su tienda o distribuidor OMRON.

Información importante sobre la seguridad

Lea atentamente la Información importante sobre la seguridad de este manual de instrucciones antes de usar el monitor. Siga rigurosamente este manual de instrucciones para su seguridad. Guarde las instrucciones para consultarlas en el futuro. Para obtener información específica sobre su presión arterial, CONSULTE A SU MÉDICO.

⚠Advertencia — **Indica una posible situación de riesgo que, si no se evita, puede provocar la muerte o graves lesiones.**

- **NO utilice el monitor en niños o personas que no puedan expresarse.**
- **NO modifique su medicación basándose en lecturas realizadas con este monitor de presión arterial. Tome la medicación que le haya recetado su médico. SOLO un médico está cualificado para diagnosticar y tratar la presión arterial alta.**
- **NO utilice el monitor si tiene una herida o lesión en el brazo o está recibiendo algún tratamiento para este.**
- **NO se ponga el manguito mientras lleve en el brazo una vía intravenosa para suero o transfusión de sangre.**
- **NO utilice el monitor en zonas donde haya equipos de cirugía de alta frecuencia (AF) o escáneres de resonancia magnética (RM) o de tomografía axial computarizada (TAC). Esto puede provocar un funcionamiento incorrecto del monitor o llevar a una lectura inexacta.**
- **NO utilice el monitor en entornos ricos en oxígeno o cerca de gas inflamable.**
- **Consulte a su médico antes de utilizar el monitor si padece arritmias comunes, como contracción auricular prematura, contracción ventricular prematura o fibrilación auricular; arteriosclerosis; riego sanguíneo deficiente; diabetes; embarazo; preeclampsia; o enfermedades renales. TENGA EN CUENTA que si existe alguna de estas afecciones, así como que el paciente se mueva o tiemble, podría afectar a la lectura de la medición.**
- **NUNCA se autodiagnostique ni se trate a sí mismo basándose en las lecturas. Consulte SIEMPRE a su médico.**
- **Para evitar la estrangulación, mantenga el cable del adaptador de CA y el tubo de aire fuera del alcance de los niños pequeños y de los bebés.**
- **Este producto contiene piezas pequeñas que pueden provocar asfixia si son ingeridas por niños pequeños o bebés.**

Transmisión de datos

- **Este producto emite radiofrecuencia (RF) en la banda de 2,4 GHz. NO utilice este producto en lugares con radiofrecuencia limitada como aviones u hospitales. Apague el Bluetooth® del monitor, retire las pilas y/o desenchufe el adaptador de CA cuando se encuentre en zonas con radiofrecuencia limitada.**

Manipulación y uso del adaptador de CA (accesorio opcional)

- **NO utilice el adaptador de CA si el monitor o el cable del adaptador de CA están dañados. Si el monitor o el cable están dañados, apague la alimentación y desenchufe el adaptador de CA de inmediato.**
- **Enchufe el adaptador de CA en una toma con el voltaje apropiado. NO lo utilice con una regleta.**
- **NO enchufe ni desenchufe el adaptador de CA de la toma eléctrica con las manos húmedas en NINGÚN caso.**
- **NO desmonte ni trate de reparar el adaptador de CA.**

Manipulación y uso de las pilas

- **Mantenga las pilas fuera del alcance de los niños pequeños y de los bebés.**

⚠Precaución — **Indica una posible situación de riesgo que, si no se evita, puede provocar lesiones menores o moderadas al usuario, o causar daños al equipo o a otros objetos.**

- **Deje de usar el monitor y consulte a su médico si sufre irritaciones en la piel u otras molestias.**
- **Consulte a su médico antes de usar el monitor en el brazo si tiene un acceso o tratamiento intravascular o un shunt arteriovenoso (AV), ya que la interferencia temporal del flujo sanguíneo podría producir lesiones.**
- **Consulte a su médico antes de utilizar el monitor si se ha sometido a una mastectomía.**
- **Consulte a su médico antes de utilizar el monitor si tiene problemas o trastornos circulatorios graves, ya que el inflado del manguito puede producir moratones.**
- **NO realice más mediciones de las necesarias, ya que pueden aparecer moratones debido a que se obstaculiza el flujo sanguíneo.**
- **NO infle el manguito sin tenerlo colocado alrededor del brazo.**
- **Retire el manguito si no comienza a desinflarse durante una medición.**
- **NO utilice el monitor para ningún otro fin que no sea medir la presión arterial.**
- **Al realizar la medición, asegúrese de que no haya ningún dispositivo móvil u otros dispositivos eléctricos que emitan campos electromagnéticos a una distancia inferior a 30 cm del monitor. Esto puede provocar un funcionamiento incorrecto del monitor o llevar a una lectura inexacta.**
- **NO desmonte ni trate de reparar el monitor ni otros componentes. Esto podría causar una lectura incorrecta.**
- **NO utilice el monitor en lugares húmedos o donde exista riesgo de que le salpique agua. Esto podría dañar el monitor.**
- **NO utilice el monitor en vehículos en movimiento como coches o aviones.**
- **EVITE que el monitor se caiga y que sufra golpes o vibraciones fuertes.**
- **NO utilice el monitor en lugares cuya humedad o temperatura sean altas o bajas. Consulte la sección 3.**
- **Durante la medición, observe el brazo para asegurarse de que el monitor no impida la circulación sanguínea de forma prolongada.**
- **NO utilice el monitor en entornos con un alto índice de uso como clínicas o consultas médicas.**
- **NO utilice el monitor con otros equipos médicos eléctricos (EME) simultáneamente. Esto puede provocar un funcionamiento incorrecto de los dispositivos y/o llevar a una lectura inexacta.**
- **Evite bañarse, beber alcohol o cafeína, fumar, hacer ejercicio o comer durante al menos los 30 minutos previos a la realización de la medición.**
- **Descanse durante al menos 5 minutos antes de realizar una medición.**
- **No lleve prendas que opriman el brazo o sean muy gruesas mientras realiza la medición.**
- **Quédese quieto y NO hable durante la medición.**
- **Utilice el manguito SOLO en personas que tengan un perímetro de brazo que entre dentro del intervalo especificado en el manguito.**
- **Cerciórese de que el monitor se haya aclimatado a la temperatura ambiente antes de realizar una medición. Si se realiza una medición después de un cambio extremo de temperatura, se podría producir una lectura incorrecta. OMRON recomienda esperar unas 2 horas para que el monitor se caliente o se enfríe cuando se use en un entorno cuya temperatura quede dentro de las especificaciones indicadas como condiciones de funcionamiento después de haberlo guardado a la temperatura de conservación máxima o mínima. Para más información sobre el funcionamiento y la conservación o la temperatura de transporte, consulte la sección 3.**
- **NO use el monitor una vez que haya terminado su periodo de duración. Consulte la sección 3.**
- **NO curve el manguito ni el tubo de aire excesivamente.**
- **NO doble ni enrosque el tubo de aire durante una medición. Esto puede causar una lesión por interrupción del flujo sanguíneo.**
- **Para extraer el conector para tubo de aire, tire del conector para tubo de aire de plástico situado en la base del tubo, no del propio tubo.**
- **SOLO debe utilizar el adaptador de CA, el manguito, las pilas y los accesorios especificados para su uso con este monitor. El uso de otros adaptadores de CA, manguitos y pilas puede dañar el monitor o resultar peligroso.**
- **Utilice SOLO el manguito indicado para este monitor. El uso de otros manguitos puede ocasionar lecturas incorrectas.**
- **Inflar el manguito a una presión más alta de la necesaria puede producir hematomas en la zona del brazo en la que se coloca el manguito. NOTA: consulte "En caso de que su presión arterial sistólica esté por encima de 210 mmHg" en la sección 8 del manual de instrucciones (2) para ver más información.**

Transmisión de datos

- **NO cambie las pilas ni desenchufe el adaptador de CA mientras transfiere las lecturas al dispositivo inteligente. Esto podría provocar un funcionamiento incorrecto del monitor e impedir que se transfieran correctamente los datos sobre presión arterial.**

Manipulación y uso del adaptador de CA (accesorio opcional)

- **Introduzca el adaptador de CA en la toma.**
- **Al desenchufar el adaptador de CA de la toma, asegúrese de tirar de forma segura del adaptador de CA. NO tire del cable del adaptador de CA.**
- **Al manipular el cable del adaptador de CA:**
  NO lo dañe.
  NO lo rompa.
  NO lo manipule indebidamente.
  NO deje que quede aprisionado.
  NO lo doble ni tire de él con fuerza excesiva.
  NO lo retuerza.
  NO lo use si está atado en un fardo.
  NO deje que quede debajo de objetos pesados.
- **Limpie el polvo que pueda haber en el adaptador de CA.**
- **Desenchufe el adaptador de CA cuando no lo esté utilizando.**
- **Desenchufe el adaptador de CA antes de limpiar el monitor.**

Manipulación y uso de las pilas

- **NO introduzca las pilas con las polaridades alineadas de forma incorrecta.**
- **Utilice ÚNICAMENTE 4 pilas alcalinas o de manganeso "AA" con este monitor. NO utilice otro tipo de pilas. NO utilice conjuntamente pilas nuevas y viejas. NO utilice marcas distintas de pilas juntas.**
- **Retire las pilas si no va a utilizar el monitor durante un periodo de tiempo prolongado.**
- **Si el líquido de la batería entra en contacto con los ojos, enjuáguelos inmediatamente con abundante agua limpia. Consulte a su médico de inmediato.**
- **Si el líquido de las pilas entra en contacto con la piel o la ropa, enjuáguese inmediatamente la zona con abundante agua limpia y tibia. Si presenta irritación, lesión o dolor, consulte a su médico.**
- **NO utilice las pilas después de su fecha de caducidad.**
- **Revise periódicamente las pilas para asegurarse de que estén en buen estado.**

Precauciones generales

- Cuando realice una medición en el brazo derecho, el tubo de aire debería quedar colocado en el lado interno del codo. Asegúrese de no apoyar su brazo sobre el tubo de aire.

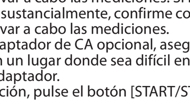

- La presión arterial puede diferir entre el brazo derecho e izquierdo, y puede producir un valor de medición diferente. Utilice siempre el mismo brazo para llevar a cabo las mediciones. Si los valores entre los dos brazos varían sustancialmente, confirme con su médico qué brazo utilizar para llevar a cabo las mediciones.
- Cuando utilice un adaptador de CA opcional, asegúrese de no colocar el monitor en un lugar donde sea difícil enchufar y desenchufar dicho adaptador.
- Para detener la medición, pulse el botón [START/STOP] durante la medición.

Manipulación y uso de las pilas

- Elimine las pilas usadas según las normativas locales al respecto.
- Las pilas suministradas podrían tener una vida útil más corta que las pilas nuevas.

1. Mensajes de error y resolución de problemas

Si se produjera alguno de los problemas descritos a continuación durante la medición, compruebe que no haya ningún otro dispositivo eléctrico a una distancia de 30 cm. Si el problema persiste, consulte la tabla siguiente.

Pantalla/ Problema	Causa posible	Solución
E1 aparece o el manguito no se infla.	Se ha pulsado el botón [START/STOP], pero el manguito no estaba colocado.	Pulse el botón [START/STOP] de nuevo para apagar el monitor. Después de introducir con firmeza el conector para tubo de aire y de poner el manguito correctamente, pulse el botón [START/STOP].
	El conector para tubo de aire no está totalmente enchufado en el monitor.	Conecte con firmeza el conector para tubo de aire.
	El manguito no está colocado correctamente.	Ponga el manguito en el brazo correctamente y luego realice otra medición. Consulte la sección 6 del manual de instrucciones (2).
	El aire se pierde a través del manguito.	Cambie el manguito por uno nuevo. Consulte la sección 12 del manual de instrucciones (2).
E2 aparece o no se puede completar una medición después de inflar el manguito.	Usted se mueve o habla mientras realiza una medición y el manguito no se infla lo suficiente.	Quédese quieto y no hable durante las mediciones. Si aparece "E2" de forma reiterada, infle el manguito manualmente hasta que la presión sistólica alcance 30 o 40 mmHg por encima de las lecturas anteriores. Consulte la sección 8 del manual de instrucciones (2).
	Como la presión sistólica es superior a 210 mmHg, no se puede realizar una medición.	
E3 aparece	El manguito se ha inflado excediendo la cantidad máxima de presión permitida.	No toque el manguito ni doble el tubo de aire durante la medición. Si el manguito se infla manualmente, consulte la sección 8 del manual de instrucciones (2).
E4 aparece	Usted se mueve o habla mientras se realiza una medición. Las vibraciones interrumpen una medición.	Quédese quieto y no hable durante las mediciones.
E5 aparece	La frecuencia cardíaca no se detecta correctamente.	Ponga el manguito en el brazo correctamente y luego realice otra medición. Consulte la sección 6 del manual de instrucciones (2). Quédese quieto y siéntese correctamente durante las mediciones. Si sigue apareciendo el símbolo "[icon]", le recomendamos que consulte a su médico.
[icons] aparece		
[icon] no parpadea durante una medición		
Er aparece	El monitor ha funcionado incorrectamente.	Pulse el botón [START/STOP] de nuevo. Si sigue apareciendo "Er", póngase en contacto con su tienda o distribuidor OMRON.
Err aparece	El monitor no se conecta a un dispositivo inteligente o no transmite los datos correctamente.	Siga las instrucciones que se indican en la aplicación "OMRON connect". Si el símbolo "Err" sigue apareciendo tras comprobar la aplicación, póngase en contacto con su tienda o distribuidor OMRON.
P parpadea	El monitor está esperando a sincronizarse con el dispositivo inteligente.	Consulte la sección 5 del manual de instrucciones (2) para sincronizar el monitor con su dispositivo inteligente o pulse el botón [START/STOP] para cancelar la sincronización y apagar el monitor.
[icon] parpadea	Hay más de 24 lecturas que no se han transferido.	Sincronice o transfiera las lecturas a la aplicación "OMRON connect" para conservarlas en la memoria de esta. Así desaparecerá el símbolo de error.
	El monitor no está sincronizado o conectado con el dispositivo inteligente.	
[icon] aparece	Hay 30 lecturas en la memoria por transferir.	
[icon] parpadea	Las pilas están bajas.	Se recomienda cambiar las 4 pilas por otras nuevas. Consulte la sección 3 del manual de instrucciones (2).
A1 y [icon] aparece o el monitor se apaga inesperadamente durante una medición.	Las pilas están agotadas.	Cambie inmediatamente las 4 pilas por unas nuevas. Consulte la sección 3 del manual de instrucciones (2).
No aparece nada en la pantalla del monitor.	Las pilas están agotadas.	
	Las polaridades de las pilas no están bien alineadas.	Compruebe que las pilas se hayan introducido de forma correcta. Consulte la sección 3 del manual de instrucciones (2).
Las lecturas que aparecen son muy altas o muy bajas.	La presión arterial varía constantemente. Muchos factores, como el estrés, la hora del día y/o la colocación del manguito, pueden influir en la presión arterial. Revise la sección 2 del manual de instrucciones (2).	
Se produce cualquier otro problema de comunicación.	Siga las instrucciones que se indican en el dispositivo inteligente o visite la sección "Ayuda" de la aplicación "OMRON connect" para obtener más ayuda. Si el problema persiste, póngase en contacto con su tienda o distribuidor OMRON.	
Se produce algún otro problema.	Pulse el botón [START/STOP] para apagar el monitor. Luego, vuelva a pulsarlo para realizar una medición. Si el problema continúa, retire todas las pilas y espere 30 segundos. A continuación, vuelva a instalar las pilas. Si el problema persiste, póngase en contacto con su tienda o distribuidor OMRON.	

2. Mantenimiento

2.1 Mantenimiento

Para proteger su monitor de cualquier daño, tenga en cuenta las indicaciones siguientes:

- Los cambios o las modificaciones no autorizados por el fabricante anularán la garantía.

⚠Precaución
- NO desmonte ni trate de reparar el monitor ni otros componentes. Esto podría causar una lectura incorrecta.

2.2 Conservación

Guarde el monitor de presión arterial en el estuche protector cuando no lo use.

1. Retire el manguito del monitor.

⚠Precaución
- Para extraer el conector para tubo de aire, tire del conector para tubo de aire de plástico situado en la base del tubo, no del propio tubo.

2. Enrolle con cuidado el tubo de aire y colóquelo dentro del manguito.

Nota
- No curve ni doble el tubo de aire en exceso.

3. Guarde el monitor y los demás componentes en el estuche protector.

No guarde el monitor y los demás componentes:

- Si el monitor y los demás componentes están húmedos.
- En lugares expuestos a temperaturas extremas, humedad, luz solar directa, polvo o vapores corrosivos como la lejía.
- En lugares expuestos a vibraciones o golpes.

2.3 Limpieza

- No utilice limpiadores abrasivos o volátiles.
- Utilice un paño suave y seco o humedecido con detergente suave (neutro) para limpiar el monitor y el manguito y, a continuación, séquelos con un paño seco.
- No lave ni sumerja en agua el monitor y el manguito o los demás componentes.
- No utilice gasolina, disolventes de limpieza o solventes similares para limpiar el monitor y el manguito o los demás componentes.

2.4 Calibración y servicio

- La precisión de este monitor de presión arterial ha sido verificada cuidadosamente y está diseñado para tener una larga vida útil.
- Como norma general, se recomienda hacer una revisión del monitor de presión arterial cada dos años para asegurar su funcionamiento correcto y su precisión. Consulte a su distribuidor autorizado OMRON o al Servicio de atención al cliente de OMRON en la dirección que figura en el envase o en la documentación adjunta.

3. Especificaciones

Categoría del producto	Esfigmomanómetros electrónicos
Descripción del producto	Monitor de presión arterial automático de brazo
Modelo (código)	X2 Smart+ (HEM-7146T2-ESL)
Pantalla	Pantalla digital LCD
Rango de presión del manguito	De 0 a 299 mmHg
Rango de medición de la presión arterial	SIS: de 60 a 260 mmHg DIA: de 40 a 215 mmHg
Rango de medición del pulso	De 40 a 180 latidos/min. (bpm)
Precisión	Presión: ±3 mmHg Pulso: ±5 % de la lectura mostrada
Inflado	Automático mediante bomba eléctrica
Desinflado	Válvula automática de liberación de presión
Método de medición	Método oscilométrico
Método de transmisión	**Bluetooth**® Bajo consumo
Comunicación inalámbrica	Intervalo de frecuencia: 2,4 GHz (2400-2483,5 MHz) Modulación: GFSK Potencia radiada aparente: <20 dBm
Modo de funcionamiento	Funcionamiento continuo
Clasificación IP	Monitor: IP20 Adaptador de CA opcional: IP21 para HHP-CM01, IP22 para HHP-BFH01
Tensión	CC6 V 4 W
Fuente de alimentación	4 pilas "AA" de 1,5 V o adaptador de CA opcional (CA DE ENTRADA 100-240 V, 50-60 Hz, 0,12-0,065 A)
Duración de las pilas	Aproximadamente 500 mediciones (con el uso de pilas alcalinas nuevas y el manguito incluido; este valor puede que varíe en función de las pilas y el manguito usados).
Duración (vida útil)	Monitor: 5 años Manguito: 5 años Adaptador de CA opcional: 5 años
Requisitos de funcionamiento	De +10 a +40 °C / de 15 a 90 % de humedad relativa (sin condensación)/ de 800 a 1060 hPa
Requisitos de conservación/ transporte	De -20 a +60 °C / de 10 a 90 % de humedad relativa (sin condensación)
Peso	Monitor: aproximadamente 250 g (sin incluir las pilas) Manguito: aproximadamente 170 g
Dimensiones (valor aproximado)	Monitor: 103 mm (ancho) × 82 mm (alto) × 140 mm (largo) Manguito: 145 mm x 594 mm (tubo de aire: 750 mm)
Perímetro de brazo aplicable al monitor	De 17 a 42 cm (con el manguito incluido: de 22 a 42 cm)
Memoria	Puede almacenar hasta 30 lecturas
Índice	Monitor, manguito (HEM-RML31), 4 pilas "AA", estuche protector, manual de instrucciones (1) y (2)
Protección contra descargas eléctricas	Equipo ME con carga eléctrica interna (cuando se usan solo las pilas) Equipo ME de clase II (adaptador de CA opcional)
Partes en contacto	Tipo BF (manguito)

Nota

- Estas especificaciones están sujetas a cambios sin previo aviso.
- Este monitor se ha analizado desde el punto de vista clínico de acuerdo con los requisitos de la EN ISO 81060-2:2014 y cumple con la EN ISO 81060-2:2014 y la EN ISO 81060-2:2019+A1:2020 (excepto pacientes embarazadas y con preeclampsia). En el estudio de validación clínica, se utilizó el ruido K5 en 85 sujetos para determinar la presión arterial diastólica.
- La clasificación IP se refiere a los grados de protección proporcionados por contenedores de acuerdo con la norma IEC 60529. El monitor y el adaptador de CA opcional están protegidos frente a la entrada de objetos sólidos extraños de 12,5 mm de diámetro o más, como, por ejemplo, los dedos. El adaptador de CA opcional HHP-CM01 está protegido contra las gotas de agua que caen de forma vertical, que podrían causar problemas durante el funcionamiento normal. El adaptador de CA opcional HHP-BFH01 está protegido contra las gotas de agua que caen de forma oblicua, que podrían causar problemas durante el funcionamiento normal.
- El modo de funcionamiento se clasifica de acuerdo con la norma IEC 60601-1.

Acerca de las interferencias en la comunicación inalámbrica
La opción de Bluetooth del producto sirve para conectarse a aplicaciones específicas en dispositivos móviles con el fin de sincronizar los datos de fecha/hora del dispositivo móvil con el producto y de sincronizar los datos de las mediciones del producto con el dispositivo móvil. El manejo posterior de los datos en el dispositivo móvil queda a discreción del usuario. Este producto opera en una banda ISM sin licencia a 2,4 GHz, en la que cualquier tercero puede interceptar las ondas de radio, de forma voluntaria o accidental, para cualquier propósito desconocido. Si este producto se utiliza cerca de otros dispositivos inalámbricos, como microondas y LAN inalámbricas, que operen en la misma banda de frecuencia, existe la posibilidad de que se produzcan interferencias.
Si se producen interferencias, detenga el funcionamiento de los otros dispositivos o coloque este producto en otro lugar alejado de esos dispositivos inalámbricos antes de intentar usarlo.

4. Garantía limitada

Gracias por adquirir un producto OMRON. Este producto está fabricado con materiales de calidad y su fabricación se ha realizado con total escrupulosidad. Está diseñado para utilizarse en cualquier situación, suponiendo que se manipule correctamente y se realicen las labores de mantenimiento adecuadas como se describe en el manual de instrucciones.
OMRON ofrece una garantía de 5 años para este producto a partir de la fecha de compra. OMRON garantiza la fabricación, la elaboración y los materiales adecuados de este producto. Durante este periodo de garantía, y sin que se cobre por la mano de obra ni las piezas, OMRON reparará o cambiará el producto defectuoso o cualquier pieza defectuosa.
La garantía no cubre lo siguiente:
A. Costes y riesgos del transporte.
B. Costes por reparaciones o defectos derivados de reparaciones realizadas por personas sin autorización.
C. Comprobaciones periódicas y mantenimiento.
D. El fallo o el desgaste de piezas opcionales u otros accesorios distintos del dispositivo principal, a menos que lo cubra expresamente la garantía.
E. Los costes generados por la no aceptación de una reclamación (estos se cobrarán).
F. Daños de cualquier tipo, incluidos los personales causados accidentalmente o como resultado del uso incorrecto.
G. El servicio de calibración no está incluido en la garantía.
H. Las piezas opcionales tienen un (1) año de garantía desde la fecha de compra. Las piezas opcionales incluyen los siguientes elementos, aunque sin limitarse a ellos: manguito y tubo del manguito.

Si el uso de la garantía resulta necesario, póngase en contacto con la tienda en la que adquirió el producto o con un distribuidor OMRON autorizado. Para obtener la dirección, consulte el envase, la documentación adjunta o su tienda especializada. Si tiene dificultad para encontrar el servicio de atención al cliente de OMRON, póngase en contacto con nosotros para obtener información:
www.omron-healthcare.com

La reparación o sustitución del dispositivo utilizando la garantía no significa que esta se extienda o que se renueve la duración de la misma.
La garantía se aplicará solamente si se devuelve el producto en su totalidad junto con el tique/factura original proporcionado por la tienda al usuario.

5. Guía y declaración del fabricante

- Este monitor de presión arterial se ha diseñado de acuerdo con la norma europea EN1060, esfigmomanómetros no invasivos, parte 1: Requisitos generales, y parte 3: Requisitos adicionales para sistemas electromecánicos de medición de la presión arterial.
- Por la presente, OMRON HEALTHCARE Co., Ltd., declara que los equipos radioeléctricos de tipo HEM-7146T2-ESL cumplen con la Directiva 2014/53/UE.
- El texto completo de la declaración UE de conformidad está disponible en la dirección Internet siguiente: www.omron-healthcare.com/es
- Este producto OMRON está fabricado bajo el exigente sistema de calidad de OMRON HEALTHCARE Co., Ltd., Japón. El componente principal de los monitores de presión arterial OMRON, el sensor de presión, está fabricado en Japón.
- Le rogamos que informe al fabricante y a la autoridad competente del Estado miembro en el que esté establecido sobre cualquier incidente grave que se haya producido en relación con este dispositivo.

Información importante sobre la compatibilidad electromagnética (EMC)

El HEM-7146T2-ESL ha sido fabricado por OMRON HEALTHCARE Co., Ltd. conforme al estándar EN60601-1-2 de compatibilidad electromagnética (EMC).
Existe documentación complementaria de conformidad con este estándar de compatibilidad electromagnética (EMC) en: www.omron-healthcare.com.
Consulte la información sobre la compatibilidad electromagnética (EMC) de HEM-7146T2-ESL en el sitio web.

Eliminación correcta de este producto (residuos de equipos eléctricos y electrónicos)

La presencia de esta marca en el producto o en el material informativo que lo acompaña indica que al finalizar su vida útil no deberá eliminarse con otros residuos domésticos.
Para evitar los posibles daños al medio ambiente o a la salud humana que representa la eliminación incontrolada de residuos, separe este producto de otros tipos de residuos y recíclelo correctamente para fomentar la reutilización sostenible de recursos materiales.

Los usuarios particulares pueden contactar con el establecimiento donde adquirieron el producto, o con las autoridades locales pertinentes, para informarse sobre cómo y dónde pueden devolverlo para que sea sometido a un reciclaje ecológico y seguro. Los usuarios comerciales pueden contactar con su proveedor y consultar las condiciones del contrato de compra. Este producto no debe eliminarse en combinación con otros residuos comerciales.

El nombre y el logotipo de **Bluetooth**® son marcas comerciales registradas de Bluetooth SIG, Inc. y cualquier uso de dichas marcas hecho por OMRON HEALTHCARE Co.,Ltd. se ha llevado a cabo con su licencia correspondiente. Otras marcas registradas también pertenecen a sus respectivos propietarios. Apple y el logo de Apple son marcas comerciales registradas de Apple Inc. en EE. UU. y en otros países y zonas. App Store es una marca de servicio de Apple Inc. Google Play y el logotipo de Google Play son marcas comerciales de Google LLC.

Gebruiksaanwijzing 1

Automatische bovenarmbloeddrukmeter

X2 Smart+ (HEM-7146T2-ESL)

Nederlands

Lees gebruiksaanwijzing (1) en (2) voor gebruik.

Raadpleeg voor informatie over symbolen "Beschrijving van symbolen" aan de achterkant van de andere "Gebruiksaanwijzing (1)".

UK CA 0086 CE 0197

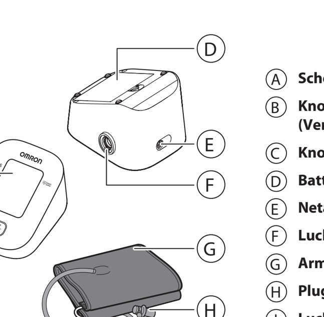

- (A) **Scherm**
- (B) **Knop [Connection] (Verbinding) (Geheugen)**
- (C) **Knop [START/STOP]**
- (D) **Batterijvak**
- (E) **Netadapteraansluiting**
- (F) **Luchtslangaansluiting**
- (G) **Armmanchet**
- (H) **Plug van de luchtslang**
- (I) **Luchtslang**

Inleiding

Bedankt voor de aankoop van de X2 Smart+ automatische bovenarmbloeddrukmeter. Deze bloeddrukmeter maakt gebruik van oscillometrische bloeddrukmeting. Dit betekent dat deze meter de beweging van uw bloed door uw arteria brachialis (bovenarmslagader) detecteert en de bewegingen converteert naar een digitale meting.

Veiligheidsinstructies

Deze gebruiksaanwijzing bevat belangrijke informatie over de X2 Smart+ automatische bovenarmbloeddrukmeter. Om de veilige en juiste werking van deze meter te garanderen, verzoeken wij u deze aanwijzingen te LEZEN en te BEGRIJPEN. **Wanneer u deze instructies niet begrijpt of als u vragen heeft, raadpleeg dan uw OMRON-winkel of -distributeur alvorens u probeert deze meter te gebruiken. Raadpleeg uw arts voor specifieke informatie over uw eigen bloeddruk.**

Beoogd gebruik

Dit apparaat is een digitale meter, die is bedoeld voor het meten van de bloeddruk en hartslag bij volwassen patiënten. Deze bloeddrukmeter detecteert onregelmatige hartslagen tijdens de meting en geeft deze aan via een symbool met meetwaarden. Dit apparaat is hoofdzakelijk bedoeld voor algemeen huishoudelijk gebruik.

Ontvangst en inspectie

Haal de meter uit de verpakking en controleer deze op schade. Als de meter is beschadigd, GEBRUIK DEZE DAN NIET en raadpleeg uw OMRON-winkel of distributeur.

Belangrijke veiligheidsinformatie

Lees de belangrijke veiligheidsinformatie in deze gebruiksaanwijzing voordat u deze meter gaat gebruiken. Houd u zorgvuldig aan deze gebruiksaanwijzing voor uw eigen veiligheid.
Bewaar de gebruiksaanwijzing voor toekomstig gebruik. RAADPLEEG UW ARTS voor specifieke informatie over uw eigen bloeddruk.

⚠Waarschuwing — **Geeft een mogelijk gevaarlijke situatie aan die, wanneer deze niet vermeden wordt, kan leiden tot de dood of tot ernstig letsel.**

- **Gebruik deze bloeddrukmeter NIET bij baby's, peuters, kinderen of personen die niet in staat zijn hun toestemming daarvoor te verlenen.**
- **Pas NOOIT medicatie aan op basis van metingen van deze bloeddrukmeter. Neem medicatie zoals voorgeschreven door uw arts. ALLEEN een arts is gekwalificeerd voor een diagnose en behandeling van hoge bloeddruk.**
- **Gebruik deze bloeddrukmeter NIET als de arm is verwond of onder medische behandeling is.**
- **Breng de armmanchet NIET aan rond de arm wanneer er een intraveneus infuus of een bloedtransfusie wordt uitgevoerd.**
- **Gebruik deze bloeddrukmeter NIET in ruimten met hoogfrequente chirurgische apparatuur (HF), MRI-apparatuur (Magnetic Resonance Imaging, oftewel beeldvorming door magnetische resonantie) of CT-scanners (Computerized Tomography, oftewel computertomografie). Dit kan een onjuiste werking van de bloeddrukmeter en/of een onnauwkeurig meetresultaat tot gevolg hebben.**
- **Gebruik deze bloeddrukmeter NIET in zuurstofrijke omgevingen of in de nabijheid van ontvlambaar gas.**
- **Raadpleeg uw arts voordat u deze bloeddrukmeter gebruikt als u lijdt aan algemene ritmestoringen, zoals atriale of ventriculaire extrasystolen of atriale fibrillatie, arteriële sclerose, slechte doorbloeding, diabetes, zwangerschap, pre-eclampsie of nierziekten. LET OP dat elk van deze aandoeningen, naast de bewegingen, trillingen of rillingen van de patiënt, de meetresultaten kunnen beïnvloeden.**
- **Stel NOOIT zelf een diagnose of begin NOOIT zelf een behandeling op basis van uw metingen. Raadpleeg ALTIJD uw arts.**
- **Houd de luchtslang en de kabel van de netadapter uit de buurt van baby's, peuters en kinderen om verwurging te voorkomen.**
- **Dit product bevat kleine onderdelen die bij inslikken verstikkingsgevaar kunnen opleveren voor baby's, peuters en kinderen.**

Gegevenstransmissie

- **Dit product zendt radiogolven (RF) uit in het bandbreedtebereik van 2,4 GHz. Gebruik dit product NIET op locaties waar RF-beperkingen gelden, zoals in een vliegtuig of in het ziekenhuis. Schakel de Bluetooth®-functie van deze bloeddrukmeter uit en verwijder de batterijen en/of koppel de netadapter los wanneer u zich in een ruimte bevindt waarin RF niet is toegestaan.**

Behandeling en gebruik van de netadapter (optioneel accessoire)

- **Gebruik de netadapter NIET als deze bloeddrukmeter of de kabel van de netadapter beschadigd is. Als deze bloeddrukmeter of de kabel beschadigd is, schakel dan de stroom uit en koppel de netadapter onmiddellijk los.**
- **Steek de stekker van de netadapter in een geschikt stopcontact. NIET gebruiken in een meervoudig stopcontact.**
- **Steek de netadapter NOOIT met natte handen in het stopcontact en trek deze er ook NOOIT met natte handen uit.**
- **Haal de netadapter NIET uit elkaar en probeer deze NIET zelf te repareren.**

Hantering en gebruik van batterijen

- **Bewaar de batterijen op plekken buiten het bereik van baby's, peuters en kinderen.**

⚠Let op — **Geeft een mogelijk gevaarlijke situatie aan die, wanneer deze niet vermeden wordt, kan leiden tot licht tot matig letsel bij de gebruiker of patiënt of tot schade aan de apparatuur of aan andere eigendommen.**

- **Gebruik deze bloeddrukmeter niet meer en raadpleeg uw arts als u last krijgt van huidirritatie of ongemak.**
- **Raadpleeg uw arts voordat u deze bloeddrukmeter gaat gebruiken op een arm waar een intraveneuze toegang of behandeling, of een arterioveneuze shunt (A-V) aanwezig is, omdat dit een tijdelijke verstoring van de bloeddoorstroming kan veroorzaken en kan leiden tot letsel.**
- **Raadpleeg uw arts voordat u deze bloeddrukmeter gebruikt als bij u een mastectomie is uitgevoerd.**
- **Raadpleeg uw arts voordat u deze bloeddrukmeter gebruikt als u last hebt van ernstige problemen met de doorstroming van het bloed of aan bloedaandoeningen lijdt, aangezien het opblazen van de manchet tot kneuzingen kan leiden.**
- **Voer NIET vaker dan nodig is metingen uit omdat anders kneuzingen kunnen optreden door belemmering van de bloedcirculatie.**
- **Pomp de armmanchet ALLEEN op als deze is aangebracht op uw bovenarm.**
- **Verwijder de armmanchet als deze niet begint met ontluchten tijdens een meting.**
- **Gebruik deze bloeddrukmeter UITSLUITEND voor het meten van de bloeddruk.**
- **Zorg ervoor dat er tijdens de meting binnen een bereik van 30 cm van deze bloeddrukmeter geen mobiel apparaat aanwezig is of een ander elektrisch apparaat dat elektromagnetische velden afgeeft. Dit kan een onjuiste werking van de bloeddrukmeter en/of een onnauwkeurig meetresultaat tot gevolg hebben.**
- **Haal deze bloeddrukmeter of andere onderdelen hiervan NIET uit elkaar en probeer deze NIET zelf te repareren. Dit kan een onnauwkeurig meetresultaat tot gevolg hebben.**
- **Gebruik de bloeddrukmeter NIET op een locatie die vochtig is of waar het risico bestaat dat er water op deze bloeddrukmeter spat. Anders kan deze bloeddrukmeter beschadigd raken.**
- **Gebruik deze bloeddrukmeter NIET in een bewegend voertuig, zoals in een auto of in een vliegtuig.**
- **Laat deze bloeddrukmeter NIET vallen en stel deze niet bloot aan sterke schokken of trillingen.**
- **Gebruik deze bloeddrukmeter NIET op plaatsen met hoge of lage luchtvochtigheid of hoge of lage temperaturen. Zie paragraaf 3.**
- **Houd tijdens de meting de arm in de gaten om er zeker van te zijn dat de bloeddrukmeter geen langdurige belemmering van de bloedcirculatie veroorzaakt.**
- **Gebruik deze bloeddrukmeter NIET in omgevingen met intensief gebruik zoals medische klinieken of huisartsenpraktijken.**
- **Gebruik de meter NIET tegelijk met andere medische elektrische (ME) apparatuur. Dit kan een onjuiste werking van de apparaten en/of een onnauwkeurig meetresultaat tot gevolg hebben.**
- **Vermijd het nemen van een bad, het drinken van alcohol of cafeïne, roken, lichamelijke inspanning en eten gedurende ten minste 30 minuten voordat u een meting verricht.**
- **Rust minimaal 5 minuten uit voordat u een meting verricht.**
- **Verwijder strakke of dikke kleding van uw arm bij het uitvoeren van een meting.**
- **Blijf stilzitten en praat NIET tijdens een meting.**
- **Gebruik de armmanchet ALLEEN bij personen wiens armomtrek binnen het gespecificeerde bereik van de manchet valt.**
- **Zorg dat deze bloeddrukmeter op kamertemperatuur geacclimatiseerd is voordat u een meting gaat uitvoeren. Het uitvoeren van een meting na een grote temperatuurverandering kan leiden tot een onnauwkeurig meetresultaat. Als u de bloeddrukmeter gaat gebruiken bij temperaturen die geschikt zijn voor gebruik, nadat de bloeddrukmeter werd opgeslagen op de maximale of minimale temperatuur voor opslag, raadt OMRON u aan ongeveer 2 uur te wachten tot de bloeddrukmeter is opgewarmd of afgekoeld. Raadpleeg paragraaf 3 voor aanvullende informatie over de werkingstemperatuur en de temperatuur voor opslag/transport.**
- **Gebruik deze bloeddrukmeter NIET nadat de levensduur ervan is verstreken. Zie paragraaf 3.**
- **Vouw/buig de armmanchet of de luchtslang NIET te ver door.**
- **Vouw de luchtslang NIET op en knel deze NIET af tijdens een meting. Dit kan letsel veroorzaken door onderbreking van de bloedstroom.**
- **Als u de plug van de luchtslang wilt verwijderen, trekt u aan de plastic plug bij de aansluiting van de slang en niet aan de slang zelf.**
- **Gebruik ALLEEN een netadapter, armmanchet, batterijen en accessoires die zijn gespecificeerd voor deze bloeddrukmeter. Het gebruik van niet-ondersteunde netadapters, armmanchetten en batterijen kan leiden tot schade en/of kan gevaarlijk zijn voor deze bloeddrukmeter.**
- **Gebruik UITSLUITEND de armmanchet die voor deze meter is goedgekeurd. Het gebruik van andere armmanchetten kan leiden tot onjuiste meetwaarden.**
- **Wanneer u de manchet oppompt tot een hogere druk dan nodig, kan dit leiden tot blauwe plekken op de arm waar de manchet is aangebracht. OPMERKING: raadpleeg het onderdeel "Als uw systolische druk hoger is dan 210 mmHg" in paragraaf 8 van gebruiksaanwijzing (2) voor aanvullende informatie.**

Gegevenstransmissie

- **Vervang de batterijen NIET of ontkoppel de netadapter NIET terwijl uw meetwaarden worden overgedragen naar uw smart device. Dit kan resulteren in een onjuiste werking van deze bloeddrukmeter en kan ertoe leiden dat het overdragen van uw bloeddrukgegevens mislukt.**

Behandeling en gebruik van de netadapter (optioneel accessoire)

- **Druk de netadapter volledig in het stopcontact.**
- **Zorg ervoor dat het loskoppelen van de netadapter van het stopcontact op een veilige manier gebeurt. Trek NIET aan de kabel van de netadapter.**
- **Correcte omgang met de kabel van de netadapter:**
  Beschadig de kabel NIET.
  Breek de kabel NIET.
  Verander de kabel NIET.
  Zorg dat de kabel NIET bekneld raakt.
  Buig de kabel NIET en trek er NIET te hard aan.
  Draai de kabel NIET.
  Gebruik de kabel NIET als deze is samengebracht in een bundel.
  Plaats GEEN zware voorwerpen op de kabel.
- **Houd de netadapter stofvrij.**
- **Trek de netadapter uit het stopcontact wanneer u deze niet gebruikt.**
- **Trek de netadapter uit het stopcontact voordat u deze bloeddrukmeter gaat reinigen.**

Hantering en gebruik van batterijen

- **Plaats de batterijen NIET met de polariteit in de onjuiste positie.**
- **Gebruik ALLEEN 4 "AA"-alkaline- of mangaanbatterijen voor deze bloeddrukmeter. Gebruik GEEN ander type batterijen. Gebruik GEEN oude en nieuwe batterijen tegelijk. Gebruik GEEN verschillende merken batterijen tegelijk.**
- **Verwijder de batterijen als deze bloeddrukmeter gedurende lange tijd niet zal worden gebruikt.**
- **Als u batterijvloeistof in uw ogen krijgt, moet u direct spoelen met veel schoon water. Raadpleeg onmiddellijk uw arts.**
- **Als u batterijvloeistof op uw huid krijgt, wast u de huid direct met ruim schoon, lauwwarm water. Raadpleeg uw arts als de irritatie, het letsel of de pijn aanhoudt.**
- **Gebruik GEEN batterijen waarvan de uiterste gebruiksdatum is verstreken.**
- **Controleer van tijd tot tijd de batterijen om er zeker van te zijn dat deze naar behoren werken.**

Algemene voorzorgsmaatregelen

- Als u een meting verricht op de rechterarm, moet de luchtslang zich aan de elleboogzijde bevinden. Let erop dat u met uw arm niet op de luchtslang rust.

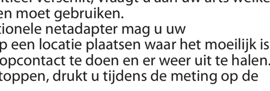

- De bloeddruk kan verschillen tussen de rechter- en de linkerarm en dit kan leiden tot een verschillende meetwaarde. Gebruik altijd dezelfde arm voor het meten van de bloeddruk. Als de bloeddruk in beide armen substantieel verschilt, vraagt u aan uw arts welke arm u voor uw metingen moet gebruiken.
- Bij gebruik van een optionele netadapter mag u uw bloeddrukmeter niet op een locatie plaatsen waar het moeilijk is de netadapter in het stopcontact te doen en er weer uit te halen.
- Als u een meting wilt stoppen, drukt u tijdens de meting op de knop [START/STOP].

Hantering en gebruik van batterijen

- Afvoer en verwerking van gebruikte batterijen dient plaats te vinden in overeenstemming met de plaatselijke regelgeving.
- De meegeleverde batterijen hebben mogelijk een kortere levensduur dan nieuwe batterijen.

1. Foutmeldingen en problemen oplossen

Indien tijdens de meting een van de onderstaande problemen optreedt, controleer dan eerst of er geen ander elektrisch apparaat aanwezig is binnen een bereik van 30 cm. Als het probleem aanhoudt, raadpleeg dan de tabel hieronder.

Weergave/ probleem	Mogelijke oorzaak	Oplossing
E1 verschijnt of de armmanchet pompt niet op.	De knop [START/STOP] werd ingedrukt terwijl de armmanchet niet aangebracht is.	Druk nogmaals op de knop [START/STOP] om de meter uit te schakelen. Nadat de plug stevig is ingevoerd en de armmanchet juist is aangebracht, drukt u op de knop [START/STOP].
	De plug is niet volledig ingebracht in de bloeddrukmeter.	Druk de plug stevig in de luchtslang.
	De armmanchet is niet juist aangebracht.	Breng de armmanchet op de juiste wijze aan en voer nog een meting uit. Zie paragraaf 6 van gebruiksaanwijzing (2).
	Er lekt lucht uit de armmanchet.	Vervang de armmanchet door een nieuwe. Zie paragraaf 12 van gebruiksaanwijzing (2).
E2 verschijnt of een meting kan niet worden voltooid nadat de armmanchet is opgepompt.	U beweegt of praat tijdens een meting en de armmanchet wordt niet voldoende opgepompt.	Zit stil en praat niet tijdens een meting. Als "E2" herhaaldelijk verschijnt, moet u de armmanchet handmatig oppompen tot de systolische druk 30 tot 40 mmHg boven uw vorige meetwaarden is. Zie paragraaf 8 van gebruiksaanwijzing (2).
	Omdat de systolische druk hoger is dan 210 mmHg, kan er geen meting worden uitgevoerd.	
E3 verschijnt	De armmanchet is harder opgepompt dan de maximaal toegestane druk.	Raak de armmanchet niet aan en/of buig de luchtslang niet tijdens een meting. Zie paragraaf 8 van gebruiksaanwijzing (2) als de armmanchet handmatig wordt opgepompt.
E4 verschijnt	U beweegt of praat tijdens een meting. Trillingen verstoren een meting.	Zit stil en praat niet tijdens een meting.
E5 verschijnt	De hartslag wordt niet juist gedetecteerd.	Breng de armmanchet op de juiste wijze aan en voer nog een meting uit. Zie paragraaf 6 van gebruiksaanwijzing (2). Zit stil en neem een juiste houding aan tijdens een meting. Wanneer het symbool "[icon]" blijft verschijnen, raden wij u aan uw arts te raadplegen.
[icons] verschijnt		
[icon] knippert niet tijdens een meting		
Er verschijnt	Er is een storing opgetreden in de bloeddrukmeter.	Druk nogmaals op de knop [START/STOP]. Als "Er" nog steeds wordt weergegeven, neemt u contact op met uw OMRON-winkel of -distributeur.
Err verschijnt	De bloeddrukmeter kan geen verbinding maken met een smartapparaat of gegevens op de juiste manier verzenden.	Volg de instructies in de app "OMRON connect". Als het symbool "Err" nog steeds wordt weergegeven nadat u de app hebt gecontroleerd, neemt u contact op met uw OMRON-winkel of -distributeur.
P knippert	De bloeddrukmeter wacht om te worden gekoppeld met het smart device.	Raadpleeg paragraaf 5 van gebruiksaanwijzing (2) voor het koppelen van uw bloeddrukmeter met uw smart device of druk op de knop [START/STOP] om de koppeling te annuleren en uw bloeddrukmeter uit te schakelen.
[icon] knippert	Meer dan 24 metingen werden niet doorgestuurd.	Koppel met de app "OMRON connect" of draag uw metingen hiernaar over, zodat u deze kunt bewaren in het geheugen van de app en dit foutsymbool verdwijnt.
	Uw bloeddrukmeter is niet gekoppeld aan of verbonden met uw smart device.	
[icon] verschijnt	Er staan 30 metingen in het geheugen om te worden verstuurd.	
[icon] knippert	Batterijen zijn bijna leeg.	Er wordt aanbevolen om de 4 batterijen te vervangen door nieuwe exemplaren. Zie paragraaf 3 van gebruiksaanwijzing (2).
A1 en [icon] verschijnt of de bloeddrukmeter is onverwachts uitgeschakeld tijdens een meting.	Batterijen zijn leeg.	Vervang onmiddellijk de 4 batterijen door nieuwe exemplaren. Zie paragraaf 3 van gebruiksaanwijzing (2).
Er verschijnt niets op het scherm van de bloeddrukmeter.	Batterijen zijn leeg.	
	De polariteiten van de batterij zijn niet goed uitgelijnd.	Controleer of de batterijen correct zijn geplaatst. Zie paragraaf 3 van gebruiksaanwijzing (2).
De metingen lijken te hoog of te laag.	De bloeddruk schommelt voortdurend. Vele factoren, waaronder stress, tijdstip van de dag en/of de manier waarop de armmanchet is aangebracht, kunnen van invloed zijn op uw bloeddruk. Bekijk paragraaf 2 van gebruiksaanwijzing (2).	
Er doet zich een ander communicatieprobleem voor.	Volg de instructies op het slimme apparaat of ga naar de paragraaf "Help" in de app "OMRON connect" voor verdere hulp. Als het probleem zich blijft voordoen, neemt u contact op met uw OMRON-winkel of -distributeur.	
Er doen zich andere problemen voor.	Druk op de knop [START/STOP] om de bloeddrukmeter uit te schakelen en druk de knop daarna nogmaals in om een meting uit te voeren. Als het probleem aanhoudt, verwijder dan alle batterijen en wacht 30 seconden. Plaats de batterijen daarna terug. Als het probleem zich blijft voordoen, neemt u contact op met uw OMRON-winkel of -distributeur.	

2. Onderhoud

2.1 Onderhoud

Neem de onderstaande aanwijzingen in acht om beschadiging van uw bloeddrukmeter te voorkomen:

- Veranderingen of modificaties die niet door de fabrikant zijn goedgekeurd, maken de garantie ongeldig.

⚠Let op
- Haal deze bloeddrukmeter of andere onderdelen hiervan NIET uit elkaar en probeer deze NIET zelf te repareren. Dit kan een onnauwkeurig meetresultaat tot gevolg hebben.

2.2 Opslag

Bewaar uw bloeddrukmeter in het opbergetui als deze niet wordt gebruikt.

1. Verwijder de armmanchet van de bloeddrukmeter.

⚠Let op
- Als u de plug van de luchtslang wilt verwijderen, trekt u aan de plastic plug bij de aansluiting van de slang en niet aan de slang zelf.

2. Vouw de luchtslang voorzichtig in de armmanchet.

Opmerking
- Buig of pers de luchtslang niet te veel.

3. Plaats uw bloeddrukmeter en andere onderdelen in het opbergetui.

Sla uw bloeddrukmeter en andere onderdelen niet op:

- Als uw bloeddrukmeter en andere onderdelen nat zijn.
- Op locaties die zijn blootgesteld aan extreme temperaturen, vochtigheid, direct zonlicht, stof of bijtende dampen, zoals bleekmiddel.
- Op locaties die zijn blootgesteld aan trillingen of schokken.

2.3 Reiniging

- Gebruik geen schurende of vluchtige reinigingsmiddelen.
- Gebruik een zachte, droge doek of een zachte doek die vochtig is gemaakt met een mild (neutraal) reinigingsmiddel om uw bloeddrukmeter en de armmanchet te reinigen en veeg beide vervolgens af met een droge doek.
- Was uw bloeddrukmeter en armmanchet of andere onderdelen niet met water of dompel deze niet onder in water.
- Gebruik geen benzine, verdunners of vergelijkbare oplosmiddelen om uw bloeddrukmeter en armmanchet of andere onderdelen te reinigen.

2.4 Kalibratie en onderhoud

- De nauwkeurigheid van deze bloeddrukmeter is zorgvuldig getest en de meter is ontworpen voor een lange levensduur.
- Het wordt algemeen aanbevolen de meter elke twee jaar te laten controleren op juiste werking en nauwkeurigheid. Raadpleeg de erkende OMRON-verkoper of de OMRON-klantenservice via het op de verpakking of in de bijgevoegde informatie vermelde adres.

3. Specificaties

Productcategorie	Elektronische sfygmomanometers
Productbeschrijving	Automatische bovenarmbloeddrukmeter
Model (nummer)	X2 Smart+ (HEM-7146T2-ESL)
Display	Digitale LCD-weergave
Drukbereik van manchet	0 tot 299 mmHg
Meetbereik voor bloeddrukmeting	SYS: 60 tot 260 mmHg DIA: 40 tot 215 mmHg
Meetbereik voor hartslagmeting	40 tot 180 slagen/min.
Nauwkeurigheid	Druk: ±3 mmHg Hartslag: ±5% van de weergegeven waarde
Oppompen	Automatisch door elektrische pomp
Ontluchten	Automatisch ontluchtingsventiel
Meetmethode	Oscillometrische methode
Overdrachtsmethode	**Bluetooth**® lage energie
Draadloze communicatie	Frequentiebereik: 2,4 GHz (2.400 - 2.483,5 MHz) Modulatie: GFSK Effectief uitgestraalde energie: <20 dBm
Gebruiksmodus	Continugebruik
IP-classificatie	Bloeddrukmeter: IP20 Optionele netadapter: IP21 voor HHP-CM01, IP22 voor HHP-BFH01
Vermogen	DC 6 V, 4 W
Stroomvoorziening	4 "AA"-batterijen van 1,5 V of optionele netadapter (INPUT AC 100 - 240V, 50 - 60 Hz, 0,12 - 0,065 A)
Levensduur batterijen	Circa 500 metingen (met nieuwe alkalinebatterijen en meegeleverde armmanchet. Afhankelijk van het type batterij en armmanchet.)
Levensduur	Bloeddrukmeter: 5 jaar Armmanchet: 5 jaar Optionele netadapter: 5 jaar
Omstandigheden tijdens bedrijf	+10 tot +40°C/15 tot 90% RV (zonder condensvorming)/800 tot 1.060 hPa
Omstandigheden tijdens opslag/transport	-20 tot +60°C/10 tot 90% RV (zonder condensvorming)
Gewicht	Bloeddrukmeter: circa 250 g (zonder batterijen) Armmanchet: circa 170 g
Afmetingen (benaderingswaarde)	Bloeddrukmeter: 103 mm (B) × 82 mm (H) × 140 mm (L) Armmanchet: 145 mm × 594 mm (luchtslang: 750 mm)
Manchetomtrek van toepassing op de meter	17 tot 42 cm (inclusief armmanchet: 22 tot 42 cm)
Geheugen	Slaat tot maximaal 30 metingen op.
Inhoud	Bloeddrukmeter, armmanchet (HEM-RML31), 4 "AA"-batterijen, opbergetui, gebruiksaanwijzing (1) en (2)
Bescherming tegen elektrische schokken	ME-apparatuur, inwendig van voeding voorzien (als alleen de batterijen worden gebruikt) Klasse II ME-apparatuur (optionele netadapter)
Toegepast onderdeel	Type BF (armmanchet)

Opmerking

- Deze specificaties kunnen zonder kennisgeving worden gewijzigd.
- Deze bloeddrukmeter is klinisch onderzocht volgens de vereisten van EN ISO 81060-2:2014 en voldoet aan EN ISO 81060-2:2014 en EN ISO 81060-2:2019+A1:2020 (met uitzondering van zwangere vrouwen en patiënten met pre-eclampsie). In de klinische validatiestudie werd K5 gebruikt bij 85 personen voor het bepalen van de diastolische bloeddruk.
- IP-classificatie is de mate van bescherming die de behuizing biedt in overeenstemming met IEC 60529. Deze bloeddrukmeter en de optionele netadapter zijn beveiligd tegen vreemde vaste voorwerpen met een diameter van 12,5 mm en groter zoals een vinger. De optionele netadapter HHP-CM01 is beveiligd tegen recht naar beneden vallende waterdruppels die problemen kunnen veroorzaken bij normaal gebruik. De optionele netadapter HHP-BFH01 is beveiligd tegen schuin invallende waterdruppels die problemen kunnen veroorzaken bij normaal gebruik.
- Gebruiksmodusclassificatie voldoet aan IEC 60601-1.

Informatie over verstoring van draadloze communicatie
U kunt de Bluetooth-optie van het product gebruiken om verbinding te maken met speciale apps op mobiele apparaten voor de synchronisatie van datum-/tijdgegevens van het mobiele apparaat naar het product en voor de synchronisatie van meetgegevens van het product naar het mobiele apparaat. De verdere verwerking van de gegevens op het mobiele apparaat is aan de gebruiker. Dit product maakt gebruik van de niet-gelicentieerde ISM-band op 2,4 GHz waar derden de radiogolven opzettelijk of per ongeluk kunnen onderscheppen, om welke reden dan ook. In het geval dat dit product wordt gebruikt in de nabijheid van andere draadloze apparaten, zoals een magnetron en draadloze LAN, die werken op dezelfde frequentieband als dit product kan er een verstoring optreden.
Indien er een verstoring optreedt, stop dan de werking van de andere apparaten of verplaats dit product uit de buurt van andere draadloze apparaten voordat u deze probeert te gebruiken.

4. Beperkte garantie

Dank u voor de aankoop van een OMRON-product. Dit product is vervaardigd van hoogwaardige materialen en er is veel zorg besteed bij de fabricage ervan. Het is ontworpen voor optimale gebruiksvriendelijkheid, mits het juist wordt gebruikt en onderhouden zoals beschreven in de gebruiksaanwijzing.
Dit product valt onder de garantie van OMRON voor een periode van 5 jaar vanaf de aankoopdatum. De juiste constructie, afwerking en materialen van dit product vallen onder de garantie van OMRON. Tijdens deze garantieperiode zal OMRON, zonder kosten voor arbeid of onderdelen, het defecte product of de defecte onderdelen repareren of vervangen.
De garantie geldt niet voor het volgende:
A. Transportkosten en risico's van transport.
B. Kosten voor reparaties en/of defecten als gevolg van reparaties door niet-erkende personen.
C. Periodieke controles en onderhoud.
D. Storingen in of slijtage van optionele onderdelen of andere hulpstukken buiten het hoofdapparaat zelf, tenzij hierboven expliciet gegarandeerd.
E. Kosten als gevolg van een afgewezen claim (deze worden in rekening gebracht).
F. Schade van welke aard dan ook, inclusief persoonlijke schade, als gevolg van een ongeval of misbruik.
G. Kalibratieservice valt niet onder de garantie.
H. Optionele onderdelen hebben een garantie van één (1) jaar vanaf de aankoopdatum. Optionele onderdelen zijn onder andere (geen uitputtende lijst): manchet en manchetslang.

Als garantieonderhoud nodig is, gaat u naar de dealer waar het product werd aangeschaft of naar een erkende OMRON-distributeur. Raadpleeg de productverpakking/-informatie of de gespecialiseerde verkoper voor het adres. Als u moeite hebt om een OMRON-klantenservice te vinden, neemt u contact met ons op voor informatie:
www.omron-healthcare.com

Reparatie of vervanging onder de garantie vormt geen aanleiding voor enige uitbreiding of verlenging van de garantieperiode.
De garantie wordt alleen verleend als het volledige product wordt geretourneerd, samen met de originele factuur/aankoopbon die aan de consument is overhandigd door de verkoper.

5. Begeleiding en verklaring van de fabrikant

- Deze bloeddrukmeter is ontworpen volgens de Europese standaard EN1060, niet-invasieve sfingomanometers deel 1: Algemene vereisten en deel 3: Aanvullende vereisten voor elektromechanische bloeddrukmeetsystemen.
- Hierbij verklaart OMRON HEALTHCARE Co., Ltd. dat de radioapparatuur van type HEM-7146T2-ESL voldoet aan de richtlijn 2014/53/EU.
- De volledige tekst van de EU-conformiteitsverklaring is beschikbaar op het volgende internetadres: www.omron-healthcare.com
- Dit OMRON-product is vervaardigd conform het strenge kwaliteitssysteem van OMRON HEALTHCARE Co., Ltd., Japan. De hoofdcomponent voor OMRON-bloeddrukmeters, de druksensor, wordt geproduceerd in Japan.
- Rapporteer eventuele serieuze incidenten die zijn voorgevallen met betrekking tot dit apparaat aan de fabrikant en de bevoegde instantie van de lidstaat waarin u bent gevestigd.

Belangrijke informatie met betrekking tot elektromagnetische compatibiliteit (EMC)

HEM-7146T2-ESL is vervaardigd door OMRON HEALTHCARE Co., Ltd. in overeenstemming met norm EN60601-1-2 elektromagnetische compatibiliteit (EMC).
Meer documentatie in overeenstemming met deze EMC-standaard is beschikbaar op: www.omron-healthcare.com.
Raadpleeg de EMC-informatie voor HEM-7146T2-ESL op de website.

Correcte verwijdering van dit product (Afgedankte elektrische en elektronische apparatuur)

Dit merkteken op het product of het bijbehorende informatiemateriaal duidt erop dat het niet met ander huishoudelijk afval verwijderd moet worden aan het einde van zijn gebruiksduur.
Om mogelijke schade aan het milieu of de menselijke gezondheid door ongecontroleerde afvoer van afval te voorkomen, moet u dit product van andere soorten afval scheiden en op een verantwoorde manier recyclen, zodat het duurzame hergebruik van materiaalbronnen wordt bevorderd.

Thuisgebruikers moeten contact opnemen met de winkel waar ze dit product hebben gekocht of met de gemeente waar ze wonen om te vernemen waar en hoe ze dit product milieuvriendelijk kunnen laten recyclen.
Zakelijke gebruikers moeten contact opnemen met hun leverancier en de algemene voorwaarden van de koopovereenkomst nalezen. Dit product mag niet worden gemengd met ander bedrijfsafval voor verwijdering.

Het woordmerk en de logo's van **Bluetooth**® zijn gedeponeerde handelsmerken van Bluetooth SIG, Inc. en elk gebruik hiervan door OMRON HEALTHCARE Co., Ltd. geschiedt onder licentie. Overige handelsmerken en handelsnamen zijn van hun respectievelijke eigenaren. Apple en het logo van Apple zijn handelsmerken van Apple Inc., die zijn gedeponeerd in de V.S. en in andere landen en regio's. App Store is een dienstmerk van Apple Inc. Google Play en het logo van Google Play zijn handelsmerken van Google LLC.

Issue Date:
Date de publication :
Ausgabedatum:
Data di pubblicazione:
Fecha de publicación:
Uitgiftedatum:
2023-08-04

Kullanım Kılavuzu (1)

OMRON

IM1-HEM-7146T2-ESL-01-06/2023
3146307-0A

Otomatik Üst Kol Kan Basıncı Ölçüm Cihazı

X2 Smart+ (HEM-7146T2-ESL)

Türkçe

Kullanmadan önce kullanım kılavuzu (1) ve (2) 'yi okuyun.
Simgelerle ilgili bilgi için, bir diğer "Kullanım kılavuzu (1)" belgesinin arka yüzündeki "Simgelerin Açıklaması" bölümüne bakın.

UK CA 0086 CE 0197

All for Healthcare

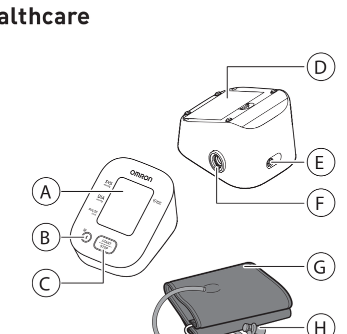

Ⓐ **Görüntü**
Ⓑ **[Bağlantı] (Hafıza) düğmesi**
Ⓒ **[START/STOP] düğmesi**
Ⓓ **Pil bölmesi**
Ⓔ **AC adaptör jakı**
Ⓕ **Hava jakı**
Ⓖ **Kolluk**
Ⓗ **Hava tıpası**
Ⓘ **Hava borusu**

Giriş
X2 Smart+ Otomatik Üst Kol Kan Basıncı Ölçüm Cihazını satın aldığınız için teşekkür ederiz. Bu tansiyon ölçüm cihazı, osilometrik kan basıncı ölçüm metodu ile çalışır. Yani, bu ölçüm cihazı kol atardamarlarınızdaki kan hareketini algılar ve bu hareketleri dijital bir veriye dönüştürür.

Güvenlik Talimatları
Bu kullanım kılavuzunda, X2 Smart+ Otomatik Üst Kol Kan Basıncı Ölçüm Cihazıyla ilgili önemli bilgiler verilmektedir. Bu cihazın düzgün ve güvenli kullanıldığından emin olmak için, tüm bu talimatları OKUYUP ANLAYINIZ. **Bu talimatları anlamıyorsanız veya sorularınız varsa, ölçüm cihazını kullanmaya çalışmadan önce OMRON satış noktası ya da distribütörüyle irtibata geçin. Kan basıncınız hakkında tıbbi bilgileri almak için DOKTORUNUZA BAŞVURUN.**

Kullanım Amacı
Bu dijital cihaz, yetişkin hastaların tansiyon ve nabız değerlerini ölçmek için kullanılır. Bu ölçüm cihazı, ölçüm sırasında düzensiz kalp atışlarının görünümünü algılar ve bunu, değerleri içeren bir sembol ile gösterir. Genel olarak, ev tipi genel kullanım amacıyla tasarlanmıştır.

Teslim Alma ve İnceleme
Ölçüm cihazını ambalajından çıkarın ve hasarlı olup olmadığını inceleyin. Cihaz hasarlıysa, KULLANMAYIN ve OMRON satış noktanıza veya distribütörünüze danışın.

Önemli Güvenlik Bilgileri
Ölçüm cihazını kullanmadan önce bu kullanım kılavuzundaki Önemli Güvenlik Bilgileri kısmını okuyun. Güvenliğiniz için bu kullanım kılavuzuna dikkatle uyun.
Daha sonra başvurabilmek için saklayın. Kan basıncınız hakkında tıbbi bilgileri almak için DOKTORUNUZA BAŞVURUN.

⚠Uyarı — **Önlenmediğinde ölüme ya da ciddi yaralanmaya neden olabilecek potansiyel bir tehlike durumunu belirtir.**

- **Bu ölçüm cihazını bebeklerde, yeni yürümeye başlayan bebeklerde, çocuklarda ve kendini ifade edemeyen kişilerde KULLANMAYIN.**
- **Bu kan basıncı ölçüm cihazının değerlerine dayalı olarak tedaviyi AYARLAMAYIN. Hekiminizin belirttiği şekilde ilaçları alın. YALNIZCA bir hekim yüksek tansiyonu (kan basıncı) teşhis edip tedavi uygulayabilir.**
- **Bu ölçüm cihazını, yaralı bir kol ya da tıbbi tedavi gören bir kol üzerinde KULLANMAYIN.**
- **İntravenöz damlatma ya da kan transfüzyonu sırasında kolluğu kolunuza TAKMAYIN.**
- **Bu ölçüm cihazını yüksek frekanslı (HF) cerrahi ekipmanlar, manyetik rezonans görüntüleme (MRI) ekipmanları ya da bilgisayarlı tomografi (CT) tarayıcılarının bulunduğu alanlarda KULLANMAYIN. Bu, ölçüm cihazının yanlış şekilde çalışmasına ve/veya hatalı bir okumaya neden olabilir.**
- **Bu ölçüm cihazını oksijen oranının yüksek olduğu ortamlarda veya yanıcı gazların yakınında KULLANMAYIN.**
- **Prematüre atriyal kasılma, ventriküler prematür, gibi düzensiz kalp atışlarına sebebiyet verecek bir durumunuz varsa bu ölçüm cihazını kullanmadan önce doktorunuza danışın. Hastanın ölçüm sırasında hareket etmesine ek olarak bu durumlardan herhangi birinin de ölçümü etkileyeceğini UNUTMAYIN.**
- **HİÇBİR ZAMAN kendi değerlerinize dayanarak kendinize teşhis koymayın veya tedavi uygulamayın. DAİMA doktorunuza danışın.**
- **Boğulmayı önlemek için hava borusunu ve AC adaptör kablosunu bebeklerden ve çocuklardan uzak tutun.**
- **Bu ürün, bebeklerin ve çocukların yutması durumunda boğulmalarına neden olabilecek küçük parçalar içerir.**

Veri İletimi
- **Bu ürün 2,4 GHz bandında radyo frekansları (RF) yayar. Bu ürünü, uçak veya hastane gibi RF'nin yasak olduğu yerlerde KULLANMAYIN. RF'nin yasak olduğu alanlardayken bu ölçüm cihazında Bluetooth® özelliğini kapatın, pilleri çıkarın ve/veya AC adaptörü prizden çekin.**

AC Adaptörü (isteğe bağlı aksesuar) Taşıma ve Kullanım
- **Bu ölçüm cihazı ya da AC adaptör kablosu hasar görmüşse AC adaptörünü KULLANMAYIN. Bu ölçüm cihazı veya kablo hasarlıysa hemen gücü kapatın ve AC adaptörünü prizden çekin.**
- **AC adaptörünü voltaj değeri uygun olan bir prize takın. Çoklu prizlerde KULLANMAYIN.**
- **AC adaptörünü elektrik prizine KESİNLİKLE ıslak elle takmayın ya da prizden ıslak elle çıkarmayın.**
- **AC adaptörünü parçalarına AYIRMAYIN ya da onarmaya ÇALIŞMAYIN.**

Pillerin İdaresi ve Kullanımı
- **Pilleri bebeklerin ve çocukların erişemeyeceği yerlerde saklayın.**

⚠Dikkat — **Kaçınılmadığı takdirde, kullanıcının veya hastanın hafif veya orta derecede yaralanmasına neden olabilecek, ünitenin ya da diğer cihazların zarar görmesine neden olabilecek potansiyel bir tehlike durumunu belirtir.**

- **Ciltte tahriş veya rahatsızlık yaşarsanız bu ölçüm cihazını kullanmayı bırakın ve hekiminize başvurun.**
- **Kan akışına geçici müdahale nedeniyle veya yaralanmayla sonuçlanabileceğinden, arteriovenöz malformasyon veya intravasküler tedavi olan bir kol üzerinde bu ölçüm cihazını kullanmadan önce doktorunuza danışın.**
- **Mastektomi geçirdiyseniz bu ölçüm cihazını kullanmadan önce doktorunuzla görüşün.**
- **Ciddi kan akışı sorunlarınız veya kan bozukluklarınız varsa kolluğun şişmesi morarmaya neden olabileceğinden, bu ölçüm cihazını kullanmadan önce doktorunuza danışın.**
- **Gerekenden daha sık ölçüm YAPMAYIN; kan akışına müdahale edilmesine bağlı morarmalar meydana gelebilir.**
- **Kolluğu YALNIZCA üst kolunuza takıldığında şişirin.**
- **Ölçüm sırasında sönmeye başlamazsa kolluğu çıkarın.**
- **Bu ölçüm cihazını, kan basıncını (tansiyon) ölçmek dışında bir amaç için KULLANMAYIN.**
- **Ölçüm sırasında, bu ölçüm cihazının 30 cm yakınında hiçbir mobil cihaz veya elektromanyetik alan yayan herhangi bir elektrikli cihazın bulunmadığından emin olun. Bu, ölçüm cihazının yanlış şekilde çalışmasına ve/veya hatalı bir okumaya neden olabilir.**
- **Bu ölçüm cihazını veya diğer bileşenleri parçalarına AYIRMAYIN ya da onarmaya ÇALIŞMAYIN. Bu, yanlış okumaya neden olabilir.**
- **Nemli veya bu ölçüm cihazına su sıçrama riski bulunan yerlerde KULLANMAYIN. Aksi takdirde bu ölçüm cihazı zarar görebilir.**
- **Bu ölçüm cihazını araba veya uçak gibi hareket halindeki bir aracın içinde KULLANMAYIN.**
- **Bu ölçüm cihazını düşürmeyin ya da cihazı şiddetli darbelere veya titreşimlere maruz BIRAKMAYIN.**
- **Bu ölçüm cihazını yüksek veya düşük rutubetli ya da sıcaklığın yüksek veya düşük olduğu yerlerde KULLANMAYIN. Bkz. bölüm 3.**
- **Ölçüm esnasında kolu gözleyerek ölçüm cihazının kan dolaşımında uzun süreli bozukluğa neden olmadığından emin olun.**
- **Bu ölçüm cihazını, kullanım sıklığının yüksek olduğu tıbbi klinik veya muayenehane gibi ortamlarda KULLANMAYIN.**
- **Bu ölçüm cihazını başka elektrikli tıbbi (ME) ekipmanlar ile aynı anda KULLANMAYIN. Aksi halde, cihazlar yanlış şekilde çalışabilir ve/veya hatalı bir okumaya neden olabilir.**
- **Ölçüm yapmadan önce en az 30 dakika boyunca banyo yapmaktan, alkol ya da kafein almaktan, sigara içmekten, egzersiz yapmaktan ve yemek yemekten kaçının.**
- **Ölçüm yapmadan önce en az 5 dakika dinlenin.**
- **Ölçüm yaparken vücudu saran veya kalın giysileri kolunuzdan çıkarın.**
- **Ölçüm sırasında hareket etmeyin ve KONUŞMAYIN.**
- **Kolluğu YALNIZCA kol çevresi, kolluğun belirtilen aralığı dahilinde olan kişilerde kullanın.**
- **Ölçüm yapmadan önce cihazın oda sıcaklığında olduğundan emin olun. Aşırı sıcaklık değişiminden sonra ölçüm yapılması halinde yanlış değerler oluşabilir. OMRON, ölçüm cihazının maksimum ya da minimum saklama sıcaklığında saklanmasının ardından, ölçüm öncesi çalışma koşulları olarak belirtilen normal oda sıcaklığı olan bir ortamda ısınması veya soğuması için yaklaşık 2 saat beklenmesini önerir. Çalışma ve saklama/taşıma sıcaklığıyla ilgili daha fazla bilgi için, bölüm 3'ya bakın.**
- **Kullanma süresi sona erdikten sonra bu ölçüm cihazını KULLANMAYIN. Bkz. bölüm 3.**
- **Kolluğu veya hava borusunu aşırı KIVIRMAYIN.**
- **Ölçüm yaparken hava borusunu KATLAMAYIN veya BÜKMEYİN. Bu, kan akışını engelleyerek yaralanmaya neden olabilir.**
- **Hava tıpasını çıkarmak için, borunun kendisini değil, borunun tabanındaki hava tıpasını çekin.**
- **YALNIZCA bu ölçüm cihazı için belirtilmiş AC adaptörünü, kolluğu, pilleri ve aksesuarları kullanın. Desteklenmeyen AC adaptörleri, kolluklar ve pillerin kullanılması bu ölçüm cihazına zarar verebilir ve/veya ölçüm cihazı için tehlikeli olabilir.**
- **YALNIZCA bu ölçüm cihazı için onaylanan kolluğu kullanın. Başka kollukların kullanılması hatalı değerlere neden olabilir.**
- **Gerektiğinden daha yüksek bir basınca şişirmek, kol üzerinde kolluğun uygulandığı yerde morarmaya neden olabilir. NOT: Daha fazla bilgi için, kullanım kılavuzu (2)'de bölüm 8'de yer alan "Sistolik basıncınız 210 mmHg'den yüksek olduğunda" kısmına bakın.**

Veri İletimi
- **Ölçüm değerleriniz akıllı cihazınıza aktarıldığı sırada pilleri DEĞİŞTİRMEYİN ya da AC adaptörünü prizden ÇEKMEYİN. Bunun yapılması bu ölçüm cihazının düzgün çalışmamasına ve kan basıncı verilerinizin aktarılamamasına neden olabilir.**

AC Adaptörü (isteğe bağlı aksesuar) Taşıma ve Kullanım
- **AC adaptörünü prize tam olarak takın.**
- **Prizden çıkarırken AC adaptörünü güvenli şekilde prizden çektiğinizden emin olun. AC adaptörü kablosundan tutarak ÇEKMEYİN.**
- **AC adaptörü kablosunu tutarken:**
  Zarar VERMEYİN.
  KOPARMAYIN.
  KURCALAMAYIN.
  EZMEYİN.
  Zorla BÜKMEYİN ya da ÇEKMEYİN.
  KIVIRMAYIN.
  Dolaşmışsa KULLANMAYIN.
  Ağır cisimler altına KOYMAYIN.
- **AC adaptörü üzerinde toz varsa silin.**
- **AC adaptörü kullanımda değilken adaptörü prizden çekin.**
- **Ölçüm cihazını temizlemeden önce AC adaptörünü prizden çekin.**

Pillerin İdaresi ve Kullanımı
- **Pilleri, kutupları hatalı hizalanmış şekilde TAKMAYIN.**
- **Bu ölçüm cihazında YALNIZCA 4 adet "AA" alkalin veya manganez pil kullanın. Diğer pil tiplerini KULLANMAYIN. Biten pilleri ve yeni pilleri bir arada KULLANMAYIN. Farklı markalarda pilleri bir arada KULLANMAYIN.**
- **Bu ölçüm cihazı uzun süre kullanılmayacaksa pilleri çıkarın.**
- **Pil sıvısının gözünüze kaçması durumunda gözlerinizi derhal bol temiz suyla yıkayın. Hemen doktorunuza danışın.**
- **Pil sıvısının cildinize gelmesi durumunda, cildinizi derhal bol miktarda temiz ve ılık suyla yıkayın. Tahriş, hasar veya ağrı devam ederse doktorunuza danışın.**
- **Pilleri son kullanma tarihi geçtikten sonra KULLANMAYIN.**
- **Pilleri düzenli aralıklarla kontrol ederek pillerin iyi ve çalışır durumda olduklarından emin olun.**

Genel Önlemler
- Sağ koldan ölçüm aldığınızda, hava borusu dirsek tarafınızda olmalıdır. Kolunuzu hava borusuna yaslamamaya dikkat edin.

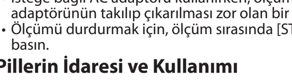

- Sağ ve sol kol arasında kan basıncı farklılık gösterebilir ve farklı bir ölçüm değeri oluşabilir. Ölçümler için daima aynı kolu kullanın. İki kol arasındaki değerler çok farklılık gösterirse, ölçümünüz için hangi kolun kullanılacağını doktorunuza danışın.
- İsteğe bağlı AC adaptörü kullanırken, ölçüm cihazını AC adaptörünün takılıp çıkarılması zor olan bir yere koymayın.
- Ölçümü durdurmak için, ölçüm sırasında [START/STOP] düğmesine basın.

Pillerin İdaresi ve Kullanımı
- Kullanılmış piller, yerel düzenlemelere uygun şekilde atılmalıdır.
- Verilen pillerin kullanım ömrü yeni pillerden daha kısa olabilir.

1. Hata Mesajları ve Sorun Giderme
Ölçüm sırasında aşağıdaki problemlerden herhangi biri meydana gelirse herhangi bir elektrikli cihazın 30 cm yakında olmadığını kontrol edin. Sorun devam ederse lütfen aşağıdaki tabloya bakın.

Ekran/Sorun	Olası Neden	Çözüm
E1 görünüyor veya kolluk şişmiyor.	Kolluk takılı değilken [START/STOP] düğmesine basılmıştır.	Ölçüm cihazını kapatmak için [START/STOP] düğmesine tekrar basın. Hava tıpasını sağlam şekilde taktıktan ve kolluğu doğru şekilde kola taktıktan sonra [START/STOP] düğmesine basın.
	Hava tıpası ölçüm cihazına tamamen takılmamıştır.	Hava tapasını sağlam şekilde takın.
	Kolluk düzgün şekilde takılmamıştır.	Kolluğu düzgün şekilde takın, ardından başka bir ölçüm yapın. Kullanım kılavuzu (2)'de bölüm 6'ya bakın.
	Kolluktan hava sızıntısı var.	Kolluğu yenisiyle değiştirin. Kullanım kılavuzu (2)'de bölüm 12'ye bakın.
E2 görünüyor veya kolluk şiştikten sonra ölçüm tamamlanamıyor.	Ölçüm esnasında hareket etmiş veya konuşmuş olabilirsiniz veya kolluk yeterince şişmemiş olabilir.	Ölçüm sırasında hareket etmeyin ve konuşmayın. Sürekli olarak "E2" görüntüleniyorsa sistolik basınç önceki ölçüm değerinizin 30 ila 40 mmHg üzerinde olana kadar kolluğu manuel olarak şişirin. Kullanım kılavuzu (2)'de bölüm 8'e bakın.
	Sistolik basıncın 210 mmHg değerinin üstünde olması nedeniyle ölçüm yapılamıyordur.	
E3 görünüyor	Kolluk, izin verilen maksimum basıncı aşacak şekilde şişirilmiştir.	Ölçüm yaparken kolluğa dokunmayın ve/veya hava borusunu bükmeyin. Kolluk manuel olarak şişiriliyorsa kullanım kılavuzu (2)'de bölüm 8'e bakın.
E4 görünüyor	Ölçüm sırasında hareket etmişsinizdir ya da konuşmuşsunuzdur. Hareket etmek ölçümü bozar.	Ölçüm sırasında hareket etmeyin ve konuşmayın.
E5 görünüyor / / görünüyor ölçüm sırasında yanıp sönmüyor	Nabız doğru tespit edilmemiştir.	Kolluğu düzgün şekilde takın, ardından başka bir ölçüm yapın. Kullanım kılavuzu (2)'de bölüm 6'ya bakın. Ölçüm sırasında hareket etmeyin ve düzgün oturun. "" sembolü görünmeye devam ediyorsa doktorunuza danışmanızı öneririz.
Er görünüyor	Ölçüm cihazı arızalanmıştır.	[START/STOP] düğmesine tekrar basın. "Er" hala görünüyorsa, OMRON satış noktanıza ya da distribütörünüze başvurun.
E rr görünüyor	Ölçüm cihazı akıllı cihaza bağlanamıyordur veya verileri doğru iletemiyordur.	"OMRON connect" uygulamasında gösterilen talimatları izleyin. Uygulamayı kontrol ettikten sonra "Err" simgesi hala görünüyorsa, OMRON satış noktanıza veya distribütörünüze başvurun.
P yanıp sönüyor	Ölçüm cihazı akıllı cihazla eşleştirilmeyi bekliyordur.	Ölçüm cihazınızı akıllı cihazınızla eşleştirmek için kullanım kılavuzunda (2) bölüm 5'e bakın veya eşleştirmeyi iptal etmek üzere [START/STOP] düğmesine basın ve ölçüm cihazınızı kapatın.
yanıp sönüyor	24'den fazla ölçüm değeri aktarılmaz.	Ölçüm değerlerinizi uygulamanın hafızasında depolayabilmek için eşleştirme gerçekleştirin ya da değerleri "OMRON connect" uygulamasına aktarın; ardından bu hata simgesi kaybolur.
	Ölçüm cihazınız eşleştirilmemiş veya akıllı cihazınıza bağlı değil.	
görünüyor	Bellekte aktarılacak 30 ölçüm değeri vardır.	
yanıp sönüyor	Pillerin seviyesi düşük.	4 pilin de yenileriyle değiştirilmesi önerilir. Kullanım kılavuzu (2)'de bölüm 3'e bakın.
A1 ve görünüyor veya ölçüm cihazı bir ölçüm esnasında beklenmedik şekilde kapanıyor.	Piller bitmiştir.	4 pili de hemen yenileriyle değiştirin. Kullanım kılavuzu (2)'de bölüm 3'e bakın.
Ölçüm cihazının ekranında bir şey görünmüyor.	Piller bitmiştir.	
	Pil kutupları düzgün hizalanmamıştır.	Pillerin doğru takıldığını kontrol edin. Kullanım kılavuzu (2)'de bölüm 3'e bakın.
Ölçüm değerleri çok yüksek veya çok düşük görünüyor.	Kan basıncı sürekli değişir. Stres, günün saati ve/veya kolluğu takma şekliniz de dahil olmak üzere birçok faktör kan basıncınızı etkileyebilir. Kullanım kılavuzu (2)'de bölüm 2'yi inceleyin.	
Başka bir iletişim sorunu oluşuyor.	Akıllı cihazda gösterilen talimatları izleyin veya daha fazla yardım almak için "OMRON connect" uygulamasındaki "Yardım" bölümüne gidin. Sorun devam ederse OMRON satış noktanıza ya da distribütörünüze başvurun.	
Başka bir sorun oluşuyor.	Ölçüm cihazını kapatmak için [START/STOP] düğmesine basın, ardından ölçüm yapmak için düğmeye tekrar basın. Sorun devam ederse tüm pilleri çıkarın ve 30 saniye bekleyin. Ardından pilleri tekrar takın. Sorun devam ederse OMRON satış noktanıza ya da distribütörünüze başvurun.	

2. Bakım
2.1 Bakım
Ölçüm cihazınızın zarar görmemesi için aşağıdaki talimatlara uyun:
- Üreticinin onaylamadığı değişiklikler ya da modifikasyonlar kullanıcı garantisini geçersiz kılacaktır.

⚠Dikkat
- Bu ölçüm cihazını veya diğer bileşenleri parçalarına AYIRMAYIN ya da onarmaya ÇALIŞMAYIN. Bu, yanlış okumaya neden olabilir.

2.2 Saklama
Kullanmadığınız zaman ölçüm cihazını saklama çantasında tutun.

1. Kolluğu ölçüm cihazından çıkarın.

⚠Dikkat
- Hava tıpasını çıkarmak için, borunun kendisini değil, borunun tabanındaki hava tıpasını çekin.

2. Hava borusunu hafifçe katlayarak kolluğun içine yerleştirin.

Not
- Hava borusunu fazla kıvırmayın ya da katlamayın.

3. Ölçüm cihazınızı ve diğer bileşenleri saklama çantasına yerleştirin.

Ölçüm cihazınızı ve diğer bileşenleri aşağıdaki koşullar altında saklamayın:
- Ölçüm cihazınız ve aksesuarlar ıslaksa.
- Aşırı sıcak, nem, doğrudan güneş ışığı, toz veya çamaşır suyu gibi aşındırıcı madde buharına maruz kalınan yerlerde.
- Titreşim veya darbeye maruz kalan yerlerde.

2.3 Temizlik
- Aşındırıcı ya da uçucu olmayan temizleyicileri kullanmayın.
- Ölçüm cihazını ve kolluğu temizlemek için yumuşak kuru bir bez veya hafif (nötr) deterjanla nemlendirilmiş yumuşak bir bez kullanın ve ardından kuru bir bezle silin.
- Ölçüm cihazını ve kolluğu ya da diğer bileşenleri yıkamayın veya suya daldırmayın.
- Ölçüm cihazını ve kolluğu veya diğer bileşenleri temizlemek için benzin, tiner ya da benzeri çözücüler kullanmayın.

2.4 Kalibrasyon ve Servis
- Bu kan basıncı ölçüm cihazının ölçüm hassasiyeti dikkatli bir şekilde test edilmiş ve cihaz uzun süre kullanılmak üzere tasarlanmıştır.
- Genel olarak, düzgün şekilde çalışmasını ve doğruluğunu sağlamak için ünitenin iki senede bir kontrol ettirilmesi önerilmektedir. Lütfen yetkili OMRON satıcınıza ya da paketin üstünde veya ekteki belgede adresi verilen OMRON Müşteri Hizmetlerine başvurun.

3. Özellikler

Ürün kategorisi	Elektronik Sfigmomanometreler
Ürün tanımı	Otomatik Üst Kol Kan Basıncı Ölçüm Cihazı
Model (Kod)	X2 Smart+ (HEM-7146T2-ESL)
Ekran	LCD dijital ekran
Kolluk basınç aralığı	0 ila 299 mmHg
Kan basıncı ölçüm aralığı	SYS: 60 ila 260 mmHg DIA: 40 ila 215 mmHg
Nabız ölçüm aralığı	40 ila 180 atım/dk.
Doğruluk	Basınç: ±3 mmHg Nabız: Görüntülenen değerin ±%5'i
Şişirme	Elektrikli pompayla otomatik
İndirme	Otomatik basınç tahliye valfi
Ölçüm metodu	Osilometrik metot
İletim metodu	**Bluetooth**® Düşük Enerji
Kablosuz iletişim	Frekans aralığı: 2,4 GHz (2400 - 2483,5 MHz) Modülasyon: GFSK Etkin yayılım gücü: <20 dBm
Çalışma modu	Kesintisiz çalışma
IP sınıflandırması	Ölçüm cihazı: IP20 İsteğe bağlı AC adaptörü: HHP-CM01 için IP21, HHP-BFH01 için IP22
Besleme değeri	DC6 V 4 W
Güç kaynağı	4 "AA" pil 1,5 V veya isteğe bağlı AC adaptörü (GİRİŞ AC 100 - 240 V 50 - 60 Hz 0,12 - 0,065 A)
Pil ömrü	Yaklaşık 500 ölçüm (Yeni alkalin piller kullanıldığında ve kolluk dahil. Pil ve kolluk tipine bağlıdır.)
Kullanma süresi (Servis ömrü)	Ölçüm cihazı: 5 yıl Kolluk: 5 yıl İsteğe bağlı AC adaptörü: 5 yıl
Çalışma koşulları	+10 ila +40°C / %15 ila 90 BN (yoğuşmasız) / 800 ila 1.060 hPa
Saklama / Nakliye koşulları	-20 ila +60°C / %10 ila 90 BN (yoğuşmasız)
Ağırlık	Ölçüm cihazı: Yaklaşık 250 g (piller hariç) Kolluk: Yaklaşık 170 g
Boyutlar (yaklaşık değer)	Ölçüm cihazı: 103 mm (G) × 82 mm (Y) × 140 mm (U) Kolluk: 145 mm × 594 mm (hava borusu: 750 mm)
Ölçüm cihazı için uygulanabilir kolluk çevresi	17 ila 42 cm (kolluk dahil: 22 ila 42 cm)
Hafıza	30 adede kadar ölçüm değeri depolanır
İçindekiler	Ölçüm cihazı, kolluk (HEM-RML31), 4 "AA" pil, saklama çantası, Kullanım Kılavuzu (1) ve (2)
Elektrik çarpmasına karşı koruma	Dahili olarak güç verilen ME ünitesi (yalnızca pil kullanırken) Sınıf II ME ekipmanı (isteğe bağlı AC adaptörü)
Uygulanan kısım	Tip BF (kolluk)

Not
- Bu özellikler önceden uyarı yapılmadan değiştirilebilir.
- Bu ölçüm cihazı, EN ISO 81060-2:2014 gereklilikleri uyarınca klinik açıdan incelenmiş olup EN ISO 81060-2:2014 ve EN ISO 81060-2:2019+A1:2020 ile uyumludur (gebe ve pre-eklampsi hastaları hariç). Klinik onaylama çalışmasında, diyastolik kan basıncının saptanması için 85 gönüllü üzerinde K5 kullanılmıştır.
- IP sınıflandırması, IEC 60529 uyarınca mahfaza tarafından sağlanan koruma derecesidir. Bu ölçüm cihazı ve isteğe bağlı AC adaptörü, çapı 12,5 mm veya daha fazla olan (örneğin bir parmak gibi) yabancı katı nesnelere karşı korumalıdır. İsteğe bağlı AC adaptörü HHP-CM01, normal çalışma sırasında sorunlara neden olabilecek dikey olarak düşen su damlalarına karşı korumalıdır. İsteğe bağlı AC adaptörü HHP-BFH01, normal çalışma sırasında sorunlara neden olabilecek eğik düşen su damlalarına karşı korumalıdır.
- Çalışma modu sınıflandırması IEC 60601-1 ile uyumludur.

Kablosuz iletişim frekans çatışması hakkında
Üründeki Bluetooth seçeneği, mobil cihazlardaki özel uygulamalara bağlanarak mobil cihaz ile ürün arasında tarih/saat verilerini senkronize etmek ve ürün ile mobil cihaz arasında ölçüm verilerini senkronize etmek için kullanılır. Mobil cihazda verilerin başka şekillerde kullanılması kullanıcının kararına bağlıdır. Bu ürün, 2,4 GHz'de lisanssız bir ISM bandında çalışır; burada herhangi bir üçüncü taraf bilinmeyen herhangi bir amaç için isteyerek veya kazara radyo dalgalarını engelleyebilir. Bu ürünün mikrodalga ve kablosuz LAN gibi ürünle aynı frekans bandında çalışan diğer kablosuz cihazların yakınında kullanılması halinde etkileşim meydana gelebilir.
Etkileşim oluşursa bu ürünü kullanmaya çalışmadan önce diğer cihazları kapatın veya bu ürünü diğer kablosuz cihazlardan uzaklaştırın.

4. Sınırlı Garanti
Bir OMRON ürünü satın aldığınız için teşekkür ederiz. Bu ürün yüksek kaliteli malzemelerden üretilmiş ve üretimi sırasında büyük dikkat gösterilmiştir. Kullanım kılavuzunda belirtildiği gibi kullanımı ve bakımı yapıldığı sürece sizi memnun edecek şekilde tasarlanmıştır.
Bu ürün OMRON tarafından satın alınma tarihinden itibaren 5 yıl garantilidir. Bu ürünün uygun şekilde imalatı, işçiliği ve malzemeleri OMRON garantisi altındadır. Bu garanti süresi boyunca, OMRON işçilik ve parça parası almadan arızalı ürünleri ya da hasarlı parçaları onaracak ya da değiştirecektir.
Garanti aşağıdakileri kapsamaz:
A. Nakliye maliyetleri ve nakliyat riskleri.
B. Yetkisiz kişilerce yapılan onarımların maliyetleri ve/veya bu onarımlardan kaynaklı arızalar.
C. Periyodik kontroller ve bakım.
D. Yukarıda açıkça garantisi belirtilmediyse, isteğe bağlı parçaların veya ana cihazın kendisi dışında diğer parçaların arızası ya da yıpranması.
E. Bir iddianın kabul görmemesi sonucu oluşan maliyetler (maliyeti tahsil edilecek olanlar).
F. Kaza ya da yanlış kullanım kaynaklı kişisel yaralanma dahil her tür hasar.
G. Kalibrasyon hizmeti garanti kapsamında değildir.
H. İsteğe bağlı parçalar satın alma tarihinden itibaren bir (1) yıl garantiye sahiptir. Aksesuarlar seti şu öğeleri içerir, ancak bunlarla sınırlı değildir: kolluk ve kolluk borusu.

Garanti servisinin gerekmesi durumunda, ürünün satın alındığı bayiye ya da yetkili OMRON distribütörüne başvurun. Adres için ürünün paketine / eklerine ya da uzman bayinize başvurun. OMRON müşteri hizmetlerini bulmakta güçlük yaşıyorsanız bilgi için bizimle temasa geçin:
www.omron-healthcare.com

Garanti kapsamında yapılan onarım ya da değişim, garanti periyodunun uzatılması veya yenilenmesine imkan vermez. Ürün ancak müşteriye verilen orijinal faturası/fişi ile birlikte eksiksiz şekilde iade edilirse garanti sağlanacaktır.

5. Kılavuz ve Üretici Beyanı
- Bu kan basıncı ölçüm cihazı, Avrupa Standardı EN1060, İnvazif Olmayan Sfigmomanometreler Bölüm 1: Genel Gereklilikler ve Bölüm 3: Elektromekanik kan basıncı ölçüm sistemleri için tamamlayıcı gereklilikler uyarınca tasarlanmıştır.
- OMRON HEALTHCARE Co., Ltd. işbu belgeyle, radyo ekipman tipi HEM-7146T2-ESL'nin, 2014/53/EU sayılı Yönerge ile uyumlu olduğunu beyan eder.
- AB uygunluk beyanının tam metni şu internet adresinde bulunabilir: www.omron-healthcare.com
- Bu OMRON ürünü sıkı OMRON HEALTHCARE Co., Ltd., Japonya kalite sistemi altında üretilmektedir. OMRON kan basıncı ölçüm cihazlarının Temel bileşeni olan Basınç Sensörü Japonya'da üretilir.
- Bu cihazla ilgili olarak meydana gelen ciddi olayları lütfen üreticiye ve yerleşik olduğunuz Üye Devletin yetkili makamına rapor edin.

Elektromanyetik Uyumluluk (EMC) ile ilgili önemli bilgiler
OMRON HEALTHCARE Co., Ltd. tarafından üretilen HEM-7146T2-ESL, EN60601-1-2 Elektromanyetik Uyumluluk (EMC) standardına uygundur.
Bu EMC standardına uygun diğer belgeler şu adreste bulunabilir: www.omron-healthcare.com.
HEM-7146T2-ESL için web sitesindeki EMC bilgilerine bakın.

Ürünün Doğru Bertarafı (Atık Elektrikli ve Elektronik Ekipman)
Ürün üzerinde ve belgelerde bulunan bu işaret, kullanım ömrü sona erdiğinde cihazın diğer ev atıklarıyla birlikte atılmaması gerektiğini belirtir. Atıkların denetimsiz şekilde elden çıkarılması sonucunda çevre ya da insan sağlığının tehlikeye girmesini önlemek için lütfen bu ürünü diğer atıklardan ayırın ve malzemelerin tekrar kullanılmasını desteklemek üzere geri dönüşüme tabi tutun.

Ev kullanıcıları, çevre açısından güvenli şekilde geri dönüşüm yapılması amacıyla bu cihazı teslim edecekleri yer hakkında ayrıntılı bilgi almak için ürünü satın aldıkları satıcıya ya da yerel makamlara başvurmalıdır.
İş yerleri, tedarikçileri ile temasa geçmeli ve satın alma sözleşmesinin koşullarını kontrol etmelidir. Bu ürün diğer ticari atıklarla karıştırılmamalıdır.

Bluetooth® marka adı ve logoları, Bluetooth SIG, Inc. kuruluşunun tescilli ticari markalarıdır ve OMRON HEALTHCARE Co., Ltd. bu markaları lisans kapsamında kullanmaktadır. Diğer ticari markalar ve ticari isimler, ilgili sahiplerine aittir. Apple ve Apple logosu, Apple Inc. şirketinin ABD ve diğer ülkelerde kayıtlı ticari markalarıdır. App Store, Apple Inc. şirketinin bir hizmet markasıdır. Google Play ve Google Play logosu, Google LLC firmasının ticari markalarıdır.

Instrukcja obsługi (1)

Automatyczny ciśnieniomierz naramienny

X2 Smart+ (HEM-7146T2-ESL)

Język polski

Przed rozpoczęciem korzystania z ciśnieniomierza należy przeczytać instrukcję obsługi (1) i (2).
Informacje dotyczące symboli zawiera część „Opis symboli" na odwrocie drugiego dokumentu „Instrukcja obsługi (1)".

UK CA 0086 CE 0197

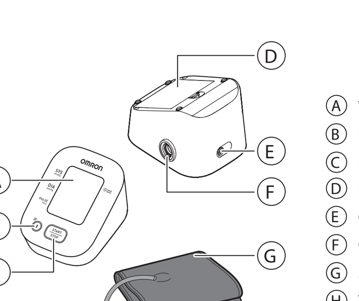

Ⓐ **Wyświetlacz**
Ⓑ **Przycisk [połączenia] (pamięci)**
Ⓒ **Przycisk [START/STOP]**
Ⓓ **Komora baterii**
Ⓔ **Gniazdo przewodu zasilacza**
Ⓕ **Gniazdo przewodu powietrza**
Ⓖ **Mankiet**
Ⓗ **Wtyczka przewodu powietrza**
Ⓘ **Przewód powietrza**

Wprowadzenie
Dziękujemy za zakup automatycznego ciśnieniomierza naramiennego X2 Smart+. Ciśnieniomierz wykorzystuje oscylometryczną metodę pomiaru ciśnienia krwi. Oznacza to, że urządzenie wykrywa ruch krwi w tętnicy ramiennej i przekształca go w odczyt cyfrowy.

Instrukcje bezpieczeństwa
Niniejsza instrukcja zawiera istotne informacje o automatycznym ciśnieniomierzu naramiennym X2 Smart+. Aby zapewnić bezpieczeństwo i prawidłowe korzystanie z ciśnieniomierza, należy PRZECZYTAĆ i ZROZUMIEĆ wszystkie podane instrukcje. **W razie niezrozumienia wspomnianych instrukcji lub pytań przed podjęciem próby użycia ciśnieniomierza prosimy o kontakt z punktem sprzedaży detalicznej produktów OMRON lub ich dystrybutorem. W celu uzyskania szczegółowych informacji na temat ciśnienia krwi użytkownika urządzenia należy skonsultować się z lekarzem.**

Przeznaczenie
Urządzenie to jest ciśnieniomierzem cyfrowym przeznaczonym do pomiaru ciśnienia krwi i tętna u pacjentów dorosłych. Ciśnieniomierz wykrywa nieregularne bicie serca podczas pomiaru i informuje o nim za pomocą symbolu wyświetlanego wraz z odczytem. Produkt służy głównie do użytku domowego.

Odbiór i sprawdzenie
Ciśnieniomierz należy wyjąć z opakowania i sprawdzić pod kątem uszkodzeń. Jeżeli ciśnieniomierz jest uszkodzony, NIE WOLNO GO UŻYWAĆ; należy skonsultować się z punktem sprzedaży detalicznej produktów firmy OMRON lub ich dystrybutorem.

Ważne informacje dotyczące bezpieczeństwa
Przed rozpoczęciem korzystania z ciśnieniomierza należy przeczytać rozdział Ważne informacje dotyczące bezpieczeństwa w niniejszej instrukcji obsługi. W celu zachowania bezpieczeństwa należy ściśle przestrzegać instrukcji obsługi.
Należy ją zachować do wglądu. W celu uzyskania szczegółowych informacji na temat ciśnienia krwi użytkownika urządzenia NALEŻY SKONSULTOWAĆ SIĘ Z LEKARZEM.

⚠Ostrzeżenie — **Oznacza potencjalnie niebezpieczną sytuację, która może spowodować śmierć lub poważne obrażenia.**

- **NIE należy stosować tego urządzenia u niemowląt, małych dzieci lub osób pozbawionych możliwości wyrażania się.**
- **NIE WOLNO zmieniać leczenia na podstawie wyników pomiarów dokonywanych za pomocą tego ciśnieniomierza. Należy zażywać leki zgodnie z zaleceniami lekarza. TYLKO lekarz potrafi rozpoznawać i leczyć wysokie ciśnienie krwi.**
- **NIE należy używać urządzenia na ramieniu z obrażeniami lub ramieniu poddawanemu leczeniu.**
- **NIE należy zakładać mankietu na ramię, do którego podłączony jest dożylny wlew kroplowy lub jest przetaczana krew.**
- **NIE należy używać ciśnieniomierza w miejscach, w których znajduje się sprzęt chirurgiczny wykorzystujący prąd o wysokiej częstotliwości, aparaty do obrazowania rezonansem magnetycznym lub skanery do tomografii komputerowej. Może to powodować nieprawidłowe działanie ciśnieniomierza oraz niedokładne odczyty.**
- **NIE należy używać tego ciśnieniomierza w środowisku bogatym w tlen lub w miejscach, w których występuje palny gaz.**
- **Przed użyciem tego urządzenia należy skonsultować się z lekarzem w następujących przypadkach: często występujące arytmie, takie jak przedwczesne pobudzenia przedsionkowe lub komorowe oraz migotanie przedsionków, miażdżyca tętnic, słaba perfuzja, cukrzyca, ciąża, stan przedrzucawkowy czy choroby nerek. NALEŻY PAMIĘTAĆ, że stany te w połączeniu z ruchem pacjenta, drżeniem lub dreszczami mogą wpłynąć na odczyt pomiaru.**
- **NIGDY nie należy stawiać rozpoznania ani samodzielnie podejmować leczenia na podstawie uzyskiwanych odczytów. KAŻDORAZOWO należy skonsultować się z lekarzem.**
- **Aby uniknąć uduszenia, przewód powietrza i przewód zasilacza należy trzymać z dala od niemowląt, a także małych i starszych dzieci.**
- **Ten produkt zawiera drobne części, które stwarzają ryzyko zadławienia się w przypadku połknięcia ich przez niemowlęta oraz małe i starsze dzieci.**

Transmisja danych
- **Urządzenie emituje fale o częstotliwości radiowej (RF) w paśmie 2,4 GHz. NIE używać produktu w miejscach, w których posługiwanie się urządzeniami emitującymi fale o częstotliwości radiowej jest ograniczone, takimi jak samoloty czy szpitale. W miejscach, w których korzystanie z urządzeń generujących fale radiowe jest ograniczone, należy wyłączyć funkcję Bluetooth® ciśnieniomierza, wyjąć baterie i/lub odłączyć zasilacz.**

Obsługa i używanie zasilacza (akcesorium opcjonalne)
- **NIE WOLNO używać zasilacza, jeżeli ciśnieniomierz lub przewód zasilacza AC są uszkodzone. Jeżeli ciśnieniomierz lub przewód są uszkodzone, należy niezwłocznie wyłączyć zasilanie i odłączyć zasilacz.**
- **Zasilacz należy podłączyć do odpowiedniego gniazdka zasilania. NIE należy używać rozgałęziaczy elektrycznych.**
- **W ŻADNYM WYPADKU nie wolno podłączać ani odłączać zasilacza od gniazda elektrycznego mokrymi rękami.**
- **NIE należy demontować ani podejmować prób naprawy zasilacza.**

Postępowanie z bateriami
- **Baterie należy przechowywać poza zasięgiem niemowląt oraz małych i starszych dzieci.**

⚠Przestroga — **Oznacza potencjalnie niebezpieczną sytuację, która może spowodować drobne lub poważniejsze obrażenia użytkownika/pacjenta, lub powoduje uszkodzenie urządzenia/innych przedmiotów.**

- **W przypadku podrażnienia skóry lub wystąpienia dyskomfortu należy zaprzestać używania urządzenia i skonsultować się z lekarzem.**
- **Przed użyciem ciśnieniomierza zakładanego na ramię, gdzie wykonano dostęp naczyniowy, podaje się wlew dożylny lub gdzie istnieje przetoka tętniczo-żylna, należy skonsultować się z lekarzem ze względu na przejściowe zakłócenie przepływu krwi, które może skutkować urazem.**
- **W przypadku pacjentek po mastektomii przed użyciem urządzenia należy skonsultować się z lekarzem.**
- **Przed przystąpieniem do używania ciśnieniomierza należy skonsultować się z lekarzem, jeżeli u użytkownika występują poważne problemy z krążeniem krwi lub choroby krwi, ponieważ napełnianie mankietu może powodować siniaki.**
- **NIE należy dokonywać pomiarów częściej niż to konieczne, ponieważ może dojść do powstania siniaków ze względu na zakłócenie przepływu krwi.**
- **NIE należy napełniać mankietu, jeżeli nie jest on założony na ramię.**
- **Jeśli podczas pomiaru mankiet nie zacznie się opróżniać, należy go zdjąć.**
- **NIE należy używać ciśnieniomierza do celów innych niż pomiar ciśnienia krwi.**
- **Podczas wykonywania pomiaru należy upewnić się, że w odległości 30 cm od ciśnieniomierza nie znajduje się żadne urządzenie mobilne ani inne urządzenie elektryczne emitujące pola elektromagnetyczne. Może to powodować nieprawidłowe działanie ciśnieniomierza oraz niedokładne odczyty.**
- **NIE należy rozmontowywać ani podejmować prób naprawy ciśnieniomierza ani jego części. Może to prowadzić do niedokładnych odczytów.**
- **NIE należy używać ciśnieniomierza w miejscach wilgotnych lub takich, w których istnieje ryzyko zamoknięcia urządzenia. Może to doprowadzić do uszkodzenia ciśnieniomierza.**
- **NIE należy używać ciśnieniomierza w poruszającym się pojeździe, na przykład w jadącym samochodzie lub lecącym samolocie.**
- **NIE wolno upuszczać ciśnieniomierza ani narażać go na silne wstrząsy bądź wibracje.**
- **NIE należy używać ciśnieniomierza w miejscach o skrajnie wysokiej lub niskiej wilgotności bądź w takich, w których panują skrajnie niskie lub wysokie temperatury. Patrz punkt 3.**
- **Podczas pomiaru należy obserwować ramię, aby mieć pewność, że ciśnieniomierz nie utrudnia krążenia krwi przez zbyt długi czas.**
- **NIE należy używać ciśnieniomierza w środowiskach, w których konieczne jest bardzo częste korzystanie z niego, takich jak placówki medyczne lub gabinety lekarskie.**
- **NIE należy stosować ciśnieniomierza jednocześnie z innym elektrycznym sprzętem medycznym. Może to powodować nieprawidłowe działanie urządzeń oraz niedokładne odczyty.**
- **Na co najmniej 30 minut przed rozpoczęciem pomiaru nie należy się kąpać, pić alkoholu ani napojów kofeinowych, palić tytoniu, wykonywać ćwiczeń fizycznych ani jeść.**
- **Przed wykonaniem pomiaru należy odpocząć przez co najmniej 5 minut.**
- **Do pomiaru należy zdjąć z ramienia rękaw ciasny lub z grubej tkaniny/wełny.**
- **Podczas pomiaru NIE należy się poruszać ani rozmawiać.**
- **Ciśnieniomierza należy używać TYLKO u osób, których obwód ramienia mieści się w zakresie podanym dla mankietu.**
- **Należy dopilnować, aby przed pomiarem ciśnieniomierz osiągnął temperaturę pokojową. Dokonywanie pomiaru po ekstremalnej zmianie temperatury może prowadzić do niedokładnego odczytu. Firma OMRON zaleca, aby po przechowywaniu ciśnieniomierza w temperaturze skrajnie niskiej lub skrajnie wysokiej poczekać średnio 2 godziny, aż urządzenie ogrzeje się lub ostygnie przed użyciem w środowisku o temperaturze odpowiadającej warunkom roboczym. Dodatkowe informacje na temat temperatury roboczej oraz temperatury przechowywania i transportu podano w punkcie 3.**
- **NIE należy korzystać z ciśnieniomierza po upływie okresu eksploatacji. Patrz punkt 3.**
- **NIE należy nadmiernie gnieść mankietu ani przewodu powietrza.**
- **NIE należy składać ani zginać przewodu powietrza w trakcie pomiaru. Może to spowodować uraz poprzez przerwanie przepływu krwi.**
- **W celu odłączenia wtyczki przewodu powietrza pociągnąć za plastikową wtyczkę u podstawy przewodu, a nie za sam przewód.**
- **Należy korzystać WYŁĄCZNIE z zasilacza, mankietu, baterii i akcesoriów przeznaczonych dla tego ciśnieniomierza. Użycie nieobsługiwanych zasilaczy, mankietu i baterii może spowodować uszkodzenie ciśnieniomierza i/lub może być niebezpieczne.**
- **Należy korzystać WYŁĄCZNIE z zatwierdzonego mankietu. Stosowanie innych mankietów może doprowadzić do uzyskania nieprawidłowych odczytów.**
- **Napełnienie do zbyt wysokiego ciśnienia może prowadzić do powstawania na ramieniu siniaków w miejscu założenia mankietu. UWAGA: dodatkowe informacje można znaleźć w części „Jeżeli ciśnienie skurczowe jest wyższe niż 210 mmHg" znajdującej się w punkcie 8 instrukcji obsługi (2).**

Transmisja danych
- **NIE należy wymieniać baterii ani odłączać zasilacza, gdy odczyty są przesyłane do urządzenia smart. Może to skutkować wadliwym działaniem ciśnieniomierza i błędem przesyłu danych o ciśnieniu krwi.**

Obsługa i używanie zasilacza (akcesorium opcjonalne)
- **Wtyczkę zasilacza należy całkowicie włożyć do gniazda.**
- **Podczas odłączania zasilacza od gniazda należy bezpiecznie ciągnąć za zasilacz. NIE należy ciągnąć za przewód zasilacza.**
- **Postępując z przewodem zasilacza:**
  NIE dopuszczać do jego uszkodzenia.
  NIE łamać.
  NIE modyfikować.
  NIE spinać.
  NIE zginać ani nie ciągnąć z użyciem nadmiernej siły.
  NIE skręcać.
  NIE używać, jeżeli jest zwinięty w pęk.
  NIE kłaść pod ciężkimi przedmiotami.
- **Ścierać kurz z zasilacza.**
- **Nieużywany zasilacz odłączyć od gniazda.**
- **Przed czyszczeniem ciśnieniomierza odłączyć zasilacz.**

Postępowanie z bateriami
- **NIE należy wkładać baterii niezgodnie z podanymi biegunami.**
- **Należy korzystać WYŁĄCZNIE z 4 alkalicznych lub manganowych baterii AA. NIE należy stosować baterii innego rodzaju. NIE należy używać nowych i używanych baterii jednocześnie. NIE należy używać baterii różnych marek w tym samym czasie.**
- **Z ciśnieniomierza, który pozostanie nieużywany przez dłuższy czas, należy wyjąć baterie.**
- **W razie dostania się elektrolitu do oczu należy natychmiast przemyć je dużą ilością czystej wody. Należy bezzwłocznie skonsultować się z lekarzem.**
- **Jeżeli elektrolit znajdzie się na skórze, należy natychmiast spłukać go dużą ilością czystej, letniej wody. Jeżeli podrażnienie, uraz lub ból utrzymują się, należy zasięgnąć porady lekarza.**
- **NIE należy używać baterii po upływie terminu przydatności do użycia.**
- **Baterie należy okresowo sprawdzać, aby upewnić się, że są w dobrym stanie.**

Ogólne środki ostrożności
- Podczas dokonywania pomiaru na prawym ramieniu przewód powietrza powinien znajdować się obok łokcia. Należy uważać, aby nie oprzeć ręki na przewodzie powietrza.

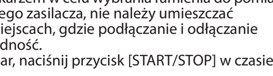

- Ciśnienie krwi w ramieniu prawym i lewym może się różnić i dawać inne odczyty. Pomiary należy zawsze wykonywać na tym samym ramieniu. Jeśli wartości dla obu ramion różnią się znacząco, należy skonsultować się z lekarzem w celu wybrania ramienia do pomiarów.
- Używając opcjonalnego zasilacza, nie należy umieszczać ciśnieniomierza w miejscach, gdzie podłączanie i odłączanie zasilacza sprawia trudność.
- Aby zatrzymać pomiar, naciśnij przycisk [START/STOP] w czasie pomiaru.

Postępowanie z bateriami
- Utylizacja zużytych baterii powinna odbywać się zgodnie z lokalnymi przepisami.
- Dostarczone baterie mogą mieć krótszą żywotność niż nowe.

1. Komunikaty o błędach i rozwiązywanie problemów
W przypadku, gdy podczas użytkowania ciśnieniomierza wystąpią dowolne z poniższych problemów, należy sprawdzić, czy w promieniu 30 cm nie znajduje się żadne inne urządzenie elektryczne. Jeżeli problem będzie się utrzymywał, należy odnieść się do poniższej tabeli.

Wyświetlacz/problem	Możliwa przyczyna	Rozwiązanie
E1 wyświetla się lub mankiet nie napełnia się.	Przycisk [START/STOP] naciśnięto w czasie, gdy mankiet nie był założony.	Nacisnąć ponownie przycisk [START/STOP], aby wyłączyć ciśnieniomierz. Po bezpiecznym podłączeniu wtyczki przewodu powietrza i prawidłowym nałożeniu mankietu nacisnąć przycisk [START/STOP].
	Wtyczka przewodu powietrza jest niedokładnie wsunięta do gniazda w ciśnieniomierzu.	Należy prawidłowo podłączyć wtyczkę przewodu powietrza.
	Mankiet jest nieprawidłowo założony.	Założyć prawidłowo mankiet i dokonać ponownie pomiaru. Patrz punkt 6 instrukcji obsługi (2).
	Z mankietu ulatnia się powietrze.	Wymienić mankiet na nowy. Patrz punkt 12 instrukcji obsługi (2).
E2 wyświetla się lub pomiaru nie można dokończyć po napełnieniu mankietu.	Osoba, u której dokonywany jest pomiar, rozmawia lub porusza się w jego trakcie i mankiet nie napełnia się wystarczająco.	W czasie pomiaru należy zachowywać się spokojnie, nie poruszać się i nie rozmawiać. Jeśli ciągle wyświetla się błąd „E2", ręcznie napompować mankiet tak, aby ciśnienie skurczowe było o 30–40 mmHg wyższe od poprzedniego wyniku pomiaru. Patrz punkt 8 instrukcji obsługi (2).
	Z uwagi na to, że ciśnienie skurczowe przekracza 210 mmHg, pomiaru nie można dokonać.	
E3 wyświetla się	Mankiet został napełniony do wartości ciśnienia przekraczającej maksymalne dozwolone ciśnienie.	Podczas pomiaru nie wolno dotykać mankietu ani zginać przewodu powietrza. Jeżeli mankiet jest napełniany ręcznie, zapoznać się z punktem 8 instrukcji obsługi (2).
E4 wyświetla się	Użytkownik porusza się lub rozmawia podczas pomiaru. Wibracje zakłócają pomiar.	W czasie pomiaru należy zachowywać się spokojnie, nie poruszać się i nie rozmawiać.
E5 wyświetla się / / wyświetla się nie miga podczas pomiaru	Tętno nie jest prawidłowo wykrywane.	Założyć prawidłowo mankiet i dokonać ponownie pomiaru. Patrz punkt 6 instrukcji obsługi (2). W czasie pomiaru należy zachowywać się spokojnie i przyjąć prawidłową pozycję siedzącą. Jeżeli symbol wyświetla się nadal, zalecamy konsultację z lekarzem.
Er wyświetla się	Ciśnieniomierz nie działa prawidłowo.	Naciśnij ponownie przycisk [START/STOP]. Jeżeli na wyświetlaczu nadal widnieje komunikat „Er", skontaktować się z punktem sprzedaży detalicznej produktów firmy OMRON lub ich dystrybutorem.
E rr wyświetla się	Ciśnieniomierz nie może połączyć się z urządzeniem inteligentnym lub prawidłowo przesłać danych.	Postępuj zgodnie z instrukcją wyświetlaną w aplikacji „OMRON connect". Jeżeli komunikat „Err" nadal widnieje na wyświetlaczu po sprawdzeniu aplikacji, skontaktować się z punktem sprzedaży detalicznej produktów firmy OMRON lub ich dystrybutorem.
P miga	Ciśnieniomierz czeka na sparowanie z urządzeniem inteligentnym.	Informacje na temat parowania ciśnieniomierza z urządzeniem inteligentnym zawiera punkt 5 instrukcji obsługi (2). Można też nacisnąć przycisk [START/STOP], aby anulować parowanie i wyłączyć ciśnieniomierz.
miga	Ponad 24 odczytów nie zostało przesłanych.	Ten symbol błędu zniknie po sparowaniu lub przesłaniu odczytów do aplikacji „OMRON connect", aby można było je zapisać w pamięci aplikacji.
	Ciśnieniomierz nie jest sparowany lub nie jest połączony z urządzeniem inteligentnym.	
wyświetla się	Do przeniesienia jest 30 odczytów zapisanych w pamięci.	
miga	Niski poziom naładowania baterii.	Zalecana jest wymiana wszystkich 4 baterii na nowe. Patrz punkt 3 instrukcji obsługi (2).
A1 wyświetla się lub ciśnieniomierz wyłącza się nieoczekiwanie podczas pomiaru.	Baterie wyczerpały się.	Niezwłocznie wymienić wszystkie 4 baterie na nowe. Patrz punkt 3 instrukcji obsługi (2).
Na wyświetlaczu nic się nie pojawia.	Baterie wyczerpały się.	
	Bieguny baterii są niewłaściwie zorientowane.	Sprawdzić prawidłowość umieszczenia baterii w komorze. Patrz punkt 3 instrukcji obsługi (2).
Odczyty wydają się zbyt wysokie lub zbyt niskie.	Ciśnienie krwi waha się nieustannie. Na jego wartość wpływa wiele czynników, w tym stres, pora dnia, a także sposób założenia mankietu. Patrz punkt 2 instrukcji obsługi (2).	
Występuje dowolny inny problem z komunikacją.	Postępuj zgodnie z instrukcją wyświetlaną przez urządzenie inteligentne lub przejdź do części Pomoc w aplikacji „OMRON connect", aby uzyskać dalszą pomoc. Jeżeli problem utrzymuje się, skontaktować się z punktem sprzedaży detalicznej produktów firmy OMRON lub ich dystrybutorem.	
Występuje inny problem.	Naciśnij przycisk [START/STOP], aby wyłączyć ciśnieniomierz, a następnie naciśnij go ponownie, aby dokonać pomiaru. Jeżeli problem utrzymuje się, wyjmij wszystkie baterie i poczekaj 30 sekund. Następnie ponownie zainstaluj baterie. Jeżeli problem utrzymuje się, skontaktować się z punktem sprzedaży detalicznej produktów firmy OMRON lub ich dystrybutorem.	

2. Konserwacja
2.1 Konserwacja
Aby zabezpieczyć ciśnieniomierz przed uszkodzeniem, należy stosować się do poniższych wskazówek.
- Zmiany lub modyfikacje niezatwierdzone przez producenta spowodują utratę gwarancji użytkownika.

⚠Przestroga
- NIE należy rozmontowywać ani podejmować prób naprawy ciśnieniomierza ani jego części. Może to prowadzić do niedokładnych odczytów.

2.2 Przechowywanie
Nieużywany ciśnieniomierz należy przechowywać w pokrowcu.

1. Odłączyć mankiet od ciśnieniomierza.

⚠Przestroga
- W celu odłączenia wtyczki przewodu powietrza pociągnąć za plastikową wtyczkę u podstawy przewodu, a nie za sam przewód.

2. Delikatnie zwinąć przewód powietrza i wsunąć go do mankietu.

Uwaga
- Nie należy nadmiernie zginać przewodu powietrza.

3. Ciśnieniomierz i inne elementy umieścić w pokrowcu.

Nie przechowywać ciśnieniomierza ani innych elementów:
- jeżeli ciśnieniomierz i inne elementy są mokre;
- w miejscach narażonych na bardzo wysokie lub bardzo niskie temperatury, wilgotność, bezpośrednie nasłonecznienie, pył lub żrące opary, np. wybielacza;
- w miejscach narażonych na wibracje lub wstrząsy.

2.3 Czyszczenie
- Nie należy stosować ściernych ani lotnych środków czyszczących.
- Ciśnieniomierz i mankiet należy czyścić miękką, suchą szmatką lub miękką szmatką zwilżoną łagodnym (neutralnym) roztworem detergentu, a następnie wytrzeć je suchą szmatką.
- Nie należy myć wodą ani zanurzać w niej ciśnieniomierza i mankietu.
- Do czyszczenia ciśnieniomierza, mankietu i pozostałych elementów nie wolno używać benzyny, rozcieńczalników ani innych podobnych rozpuszczalników.

2.4 Kalibracja i serwisowanie
- Dokładność niniejszego ciśnieniomierza została starannie przetestowana. Skonstruowano go z myślą o długotrwałej eksploatacji.
- Dla zapewnienia prawidłowego działania i dokładności zaleca się dokonywanie przeglądu urządzenia co 2 lata. Należy skontaktować się z autoryzowanym sprzedawcą produktów firmy OMRON lub jej działem obsługi klienta pod adresem podanym na opakowaniu lub w dołączonych dokumentach.

3. Dane techniczne

Kategoria produktu	Sfigmomanometry elektroniczne
Opis produktu	Automatyczny ciśnieniomierz naramienny
Model (kod)	X2 Smart+ (HEM-7146T2-ESL)
Wyświetlacz	Wyświetlacz cyfrowy LCD
Zakres ciśnienia dla mankietu	od 0 do 299 mmHg
Zakres pomiaru ciśnienia krwi	SYS (skurczowe): od 60 do 260 mmHg DIA (rozkurczowe): od 40 do 215 mmHg
Zakres pomiaru tętna	Od 40 do 180 uderzeń/min
Dokładność	Ciśnienie: ±3 mmHg Tętno: ±5% wskazywanego odczytu
Pompowanie	Automatyczne za pomocą pompy elektrycznej
Wypuszczanie powietrza	Automatyczny zawór uwalniania powietrza
Metoda pomiaru	Metoda oscylometryczna
Metoda przesyłania danych	**Bluetooth**® Low Energy
Komunikacja bezprzewodowa	Zakres częstotliwości: 2,4 GHz (2400–2483,5 MHz) Modulacja: GFSK Efektywna moc promieniowania: < 20 dBm
Tryb pracy	Praca ciągła
Klasyfikacja IP	Ciśnieniomierz: IP20 Opcjonalny zasilacz: IP21 w przypadku urządzenia HHP-CM01 oraz IP22 w przypadku zasilacza HHP-BFH01
Wartości znamionowe	DC 6 V; 4 W
Źródło zasilania	4 baterie AA 1,5 V lub opcjonalny zasilacz (prąd przemienny, napięcie wejściowe 100–240 V, 50–60 Hz, 0,12–0,065 A)
Trwałość baterii	Około 500 pomiarów (w przypadku korzystania z nowych baterii alkalicznych i mankietu dostępnego w zestawie; zależnie od rodzaju baterii i mankietu).
Okres eksploatacji (trwałość użytkowa)	Ciśnieniomierz: 5 lat Mankiet: 5 lat Opcjonalny zasilacz: 5 lat
Warunki pracy	od +10 do +40°C / od 15 do 90% wilgotności względnej (bez kondensacji) / od 800 do 1060 hPa
Warunki przechowywania/transportu	od -20 do +60°C / od 10 do 90% wilgotności względnej (bez kondensacji)
Masa	Monitor: około 250 g (bez baterii) Mankiet: około 170 g
Wymiary (wartości przybliżone)	Ciśnieniomierz: 103 mm (szer.) × 82 mm (wys.) × 140 mm (dł.) Mankiet: 145 mm × 594 mm (przewód powietrza: 750 mm)
Obwód mankietu dostosowany do ciśnieniomierza	od 17 do 42 cm (z mankietem: od 22 do 42 cm)
Pamięć	Zapis do 30 odczytów
Zawartość	Ciśnieniomierz, mankiet (HEM-RML31), 4 baterie AA, pokrowiec, instrukcja obsługi (1) i (2)
Ochrona przed porażeniem prądem	Sprzęt ME wewnętrznie zasilany (tylko w przypadku zasilania bateryjnego) Elektryczny sprzęt medyczny klasy II (opcjonalny zasilacz)
Część wchodząca w kontakt z ciałem pacjenta	Typ BF (mankiet)

Uwaga
- Niniejsze specyfikacje mogą zostać zmienione bez powiadomienia.
- Badania kliniczne niniejszego ciśnieniomierza przeprowadzono zgodnie z wymogami normy EN ISO 81060-2:2014 i spełnia on wymagania norm EN ISO 81060-2:2014 i EN ISO 81060-2:2019+A1:2020 (z wyjątkiem przypadków stosowania u pacjentek ciężarnych i w stanie przedrzucawkowym). W walidacyjnym badaniu klinicznym ciśnienie rozkurczowe u 85 badanych określono na podstawie V fazy Korotkowa.
- Klasyfikacja IP oznacza stopień ochrony zapewniany przez obudowę zgodnie z wymaganiami normy IEC 60529. Niniejszy ciśnieniomierz i opcjonalny zasilacz są zabezpieczone przed przedostawaniem się do ich wnętrza przedmiotów o średnicy 12,5 mm i większej, takich jak palec ręki. Opcjonalny zasilacz HHP-CM01 jest zabezpieczony przed pionowo padającymi kroplami wody, które mogą powodować problemy podczas jego normalnego działania. Opcjonalny zasilacz HHP-BFH01 jest zabezpieczony przed ukośnie padającymi kroplami wody, które mogą powodować problemy podczas jego normalnego działania.
- Klasyfikacja trybu pracy jest zgodna z normą IEC 60601-1.

Informacje dotyczące zakłóceń komunikacji bezprzewodowej
Opcja Bluetooth w produkcie służy do łączenia się z dedykowanymi aplikacjami na urządzeniach przenośnych w celu synchronizacji daty/godziny między urządzeniem przenośnym a produktem oraz synchronizacji wyników pomiarów między produktem a urządzeniem przenośnym. Dalsze postępowanie z danymi odebranymi na urządzeniu przenośnym zależy od użytkownika. Ten produkt działa w niewymagającym pozwolenia paśmie ISM o częstotliwości 2,4 GHz, w którym dowolna osoba trzecia może przechwycić fale radiowe, umyślnie lub przypadkowo, w nieznanym celu. Jeżeli niniejszy produkt jest wykorzystywany w pobliżu innych urządzeń bezprzewodowych, takich jak kuchenki mikrofalowe oraz bezprzewodowe sieci LAN, które działają w oparciu o to samo pasmo częstotliwości co ten produkt, istnieje możliwość wystąpienia zakłóceń.
Jeżeli do takich zakłóceń dojdzie, należy przerwać pracę innych urządzeń lub przed użyciem ciśnieniomierza przenieść go w inne miejsce, z dala od urządzeń bezprzewodowych.

4. Ograniczona gwarancja
Dziękujemy za zakup produktu firmy OMRON. Niniejszy produkt został wyprodukowany z wysokiej jakości materiałów i dołożono wielkiej staranności podczas jego produkcji. Został on opracowany dla zapewnienia satysfakcji, pod warunkiem że jest prawidłowo obsługiwany i konserwowany zgodnie z instrukcją obsługi.
Niniejszy produkt jest objęty 5-letnią gwarancją firmy OMRON od daty zakupu. Prawidłowa konstrukcja, wykonanie i materiały tego produktu są gwarantowane przez firmę OMRON. W trakcie okresu gwarancji firma OMRON bez opłaty za części lub usługę naprawi lub wymieni wadliwy produkt lub wadliwą część.
Gwarancją nie są objęte:
A. koszty transportu i zagrożenia związane z transportem;
B. koszty napraw i/lub wady wynikające z napraw wykonywanych przez osoby bez autoryzacji;
C. okresowe kontrole i konserwacja;
D. awaria lub zużycie opcjonalnych części innych lub dodatków innych niż urządzenie główne, o ile nie wyszczególniono tego powyżej;
E. koszty wynikające z niezaakceptowania roszczenia gwarancyjnego (za to zostanie pobrana opłata);
F. szkody innych rodzajów, włącznie z osobowymi, spowodowane przez wypadek lub nieprawidłowe użytkowania;
G. usługa kalibracji nie jest objęta gwarancją;
H. części opcjonalne są objęte gwarancją ważną przez jeden (1) rok od daty zakupu. Opcjonalne części obejmują m.in.: mankiet i przewód mankietu.

W przypadku roszczenia gwarancyjnego prosimy skontaktować się ze sprzedawcą produktu lub z autoryzowanym dystrybutorem firmy OMRON. Dane adresowe można znaleźć na opakowaniu produktu/dokumentacji lub u wyspecjalizowanego sprzedawcy. W przypadku trudności ze zlokalizowaniem działu obsługi klienta firmy OMRON należy się skontaktować z nami w celu uzyskania informacji:
www.omron-healthcare.com

Naprawa lub wymiana w okresie gwarancji nie daje prawa do przedłużenia lub odnowienia okresu gwarancji.
Gwarancja będzie zapewniona wyłącznie, gdy zwrócony zostanie kompletny produkt razem z oryginalną fakturą/paragonem wystawionym przez sprzedawcę dla klienta.

5. Wskazówki i deklaracja producenta
- Niniejszy ciśnieniomierz zaprojektowano zgodnie z normą europejską EN 1060, Nieinwazyjne sfigmomanometry, część 1, Wymagania ogólne, i część 3, Wymagania dodatkowe dotyczące elektromechanicznych systemów do pomiaru ciśnienia krwi.
- Firma OMRON HEALTHCARE Co., Ltd. niniejszym oświadcza, że urządzenie radiowe typu HEM-7146T2-ESL jest zgodne z dyrektywą 2014/53/UE.
- Pełny tekst europejskiej deklaracji zgodności jest dostępny na następującej stronie internetowej: www.omron-healthcare.com
- Niniejszy produkt firmy OMRON jest produkowany pod ścisłym nadzorem systemu kontroli jakości japońskiej firmy OMRON HEALTHCARE Co., Ltd.. Najważniejsza część ciśnieniomierzy OMRON, czyli czujnik ciśnienia, jest produkowana w Japonii.
- Każde poważne zdarzenie, które wystąpiło w związku z urządzeniem, prosimy zgłaszać producentowi i kompetentnemu organowi państwa członkowskiego, w którym znajduje się użytkownik.

Ważne informacje dotyczące zgodności elektromagnetycznej (EMC)
Urządzenie HEM-7146T2-ESL wyprodukowane przez firmę OMRON HEALTHCARE Co., Ltd. spełnia wymagania normy EN 60601-1-2 dotyczącej zgodności elektromagnetycznej (EMC).
Dalsza dokumentacja zgodna z powyższą normą EMC jest dostępna na stronie www.omron-healthcare.com.
Z informacjami dotyczącymi normy EMC w odniesieniu do urządzenia HEM-7146T2-ESL można zapoznać się na stronie internetowej.

Prawidłowa utylizacja tego produktu (zużyty sprzęt elektryczny i elektroniczny)
To oznaczenie umieszczone na produkcie lub w materiałach jego dotyczących wskazuje, że po zakończeniu eksploatacji nie należy go usuwać razem z innymi odpadami z gospodarstwa domowego.
Aby zapobiec możliwemu skażeniu środowiska lub szkodom dla zdrowia ludzkiego z powodu niekontrolowanej utylizacji odpadów, należy oddzielić ten produkt od innych rodzajów odpadów i przetwarzać go w sposób odpowiedzialny, działając na rzecz ponownego wykorzystania zasobów materiałowych.

Użytkownicy urządzenia w domu powinni skontaktować się ze sprzedawcą, u którego zakupili produkt, lub z lokalnym urzędem państwowym w celu uzyskania szczegółowych informacji, gdzie i jak mogą zwrócić niniejszy produkt z myślą o bezpieczeństwie środowiska.
Użytkownicy biznesowi powinni skontaktować się z dostawcą i sprawdzić warunki oraz zasady umowy kupna. Tego produktu nie należy łączyć z innymi odpadami handlowymi w celu utylizacji.

Nazwa i logotypy **Bluetooth**® są zarejestrowanymi znakami towarowymi będącymi własnością firmy Bluetooth SIG, Inc. Wszelkie użycie tych znaków przez firmę OMRON HEALTHCARE Co., Ltd. podlega licencji. Inne znaki i nazwy towarowe należą do ich odpowiednich właścicieli. Nazwa i logo Apple są znakami towarowymi firmy Apple Inc., zarejestrowanymi w USA i innych krajach/regionach. Nazwa App Store jest znakiem usługowym firmy Apple Inc. Nazwa i logotyp Google Play są znakami towarowymi firmy Google LLC.

Manual de instruções (1)

Medidor de tensão arterial automático de braço

X2 Smart+ (HEM-7146T2-ESL)

Português

Leia o Manual de instruções (1) e (2) antes de utilizar.
Para informações sobre os símbolos, consulte "Descrição dos símbolos" na parte de trás do outro "Manual de instruções (1)".

UK CA 0086 CE 0197

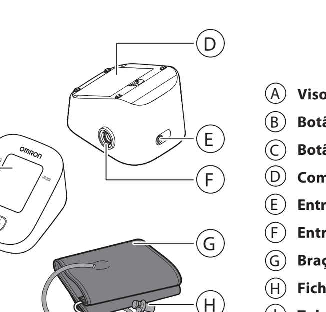

Ⓐ **Visor**
Ⓑ **Botão [Ligação] (Memória)**
Ⓒ **Botão [START/STOP]**
Ⓓ **Compartimento da pilha**
Ⓔ **Entrada para adaptador de CA**
Ⓕ **Entrada de ar**
Ⓖ **Braçadeira**
Ⓗ **Ficha de ar**
Ⓘ **Tubo de ar**

Introdução
Obrigado por ter adquirido o medidor de tensão arterial automático de braço X2 Smart+. Este medidor de tensão arterial utiliza o método oscilométrico de medição da tensão arterial. Isto significa que este medidor deteta o movimento do sangue através da artéria braquial e converte os movimentos numa leitura digital.

Instruções de segurança
Este manual de instruções fornece informações importantes sobre o medidor de tensão arterial automático de braço X2 Smart+. Para garantir a utilização segura e adequada deste medidor, LEIA e COMPREENDA todas estas instruções. **Se não compreender estas instruções ou tiver dúvidas, contacte o seu revendedor ou distribuidor OMRON antes de tentar utilizar este medidor. Para obter informações específicas sobre a sua tensão arterial, consulte o seu médico.**

Utilização prevista
Este dispositivo é um medidor digital destinado ao uso na medição da tensão arterial e da pulsação numa população de pacientes adultos. Este medidor deteta o aparecimento de batimentos cardíacos irregulares durante a medição e indica esta situação mediante um sinal de aviso com as leituras. Foi concebido essencialmente para uso doméstico.

Receção e inspeção
Retire este medidor da embalagem e inspecione-o quanto a danos. Se este medidor estiver danificado, NÃO O UTILIZE e consulte o seu revendedor ou distribuidor OMRON.

Informações importantes sobre segurança
Antes de utilizar este medidor, leia as informações importantes sobre segurança neste manual de instruções. Para sua segurança, siga cuidadosamente este manual de instruções.
Guarde-o para consulta futura. Para obter informações específicas sobre a sua tensão arterial, CONSULTE O SEU MÉDICO.

⚠Advertência — **Indica uma situação potencialmente perigosa que, se não for evitada, poderá provocar danos físicos graves ou morte.**

- **NÃO utilize este medidor em bebés, crianças ou pessoas que não se possam exprimir.**
- **NÃO altere a medicação com base nas leituras obtidas por este medidor de tensão arterial. Tome a medicação de acordo com o prescrito pelo seu médico. O médico é o ÚNICO qualificado para diagnosticar e tratar a hipertensão arterial.**
- **NÃO utilize este medidor num braço lesionado ou sujeito a tratamento médico.**
- **NÃO coloque a braçadeira no braço quando lhe estiver a ser administrada medicação intravenosa ou uma transfusão de sangue.**
- **NÃO utilize este medidor em locais onde se encontre equipamento cirúrgico de alta frequência (AF), imagens por ressonância magnética (IRM) ou tomógrafos (TC). Caso contrário, o medidor pode não funcionar corretamente e/ou fornecer leituras incorretas.**
- **NÃO utilize este medidor em ambientes com um teor elevado de oxigénio ou perto de gases inflamáveis.**
- **Consulte o seu médico antes de utilizar este medidor se sofrer de arritmias comuns, tais como pré-excitação auricular ou ventricular ou fibrilhação auricular, arteriosclerose, má perfusão, diabetes, gravidez, pré-eclâmpsia ou doença renal. TENHA EM ATENÇÃO que qualquer uma destas condições para além dos movimentos, tremores ou arrepios do paciente pode afetar a leitura da medição.**
- **NUNCA efetue autodiagnósticos nem automedique-se com base nas leituras. Consulte SEMPRE o seu médico.**
- **Para ajudar a evitar estrangulamento, mantenha o tubo de ar e o cabo do adaptador de CA fora do alcance de bebés e crianças.**
- **Este produto contém peças pequenas que podem causar o perigo de asfixia se forem engolidas por bebés e crianças.**

Transmissão de dados
- **Este produto emite radiofrequências (RF) na banda de 2,4 GHz. NÃO utilize este produto em locais que proíbam RF, como aviões ou hospitais. Desative a função Bluetooth® deste medidor, retire as pilhas e/ou desligue o adaptador de CA nos locais em que o uso de RF é proibido.**

Manuseamento e utilização do adaptador de CA (acessório opcional)
- **NÃO utilize o adaptador de CA se este medidor ou o cabo do adaptador de AC estiver danificado. Se este medidor ou o cabo estiver danificado, desligue a alimentação e desligue o adaptador de CA de imediato da tomada.**
- **Ligue o adaptador de AC a uma tomada de tensão adequada. NÃO utilize numa ficha de tomadas múltiplas.**
- **NUNCA ligue ou desligue o adaptador de CA da tomada elétrica com as mãos húmidas.**
- **NÃO desmonte nem tente reparar o adaptador de CA.**

Manuseamento e utilização das pilhas
- **Mantenha as pilhas fora do alcance de bebés e crianças.**

⚠Cuidado — **Indica uma situação potencialmente perigosa que, se não for evitada, poderá provocar danos físicos ligeiros ou moderados no utilizador ou no paciente ou poderá danificar o equipamento ou outros materiais.**

- **Pare de utilizar este medidor e consulte o seu médico se sentir irritação da pele ou desconforto.**
- **Consulte o seu médico antes de utilizar este medidor num braço com acesso ou terapia intravascular ou um shunt arteriovenoso (A-V), uma vez que podem ocorrer interferências temporárias no fluxo sanguíneo e resultar em ferimentos.**
- **Consulte o seu médico antes de utilizar este medidor se tiver sofrido uma mastectomia.**
- **Consulte o seu médico antes de utilizar este medidor se sofre de graves problemas com o fluxo sanguíneo ou problemas sanguíneos, uma vez que a insuflação da braçadeira pode causar equimoses.**
- **NÃO efetue medições com maior frequência do que é necessário, uma vez que podem ocorrer equimoses devido às interferências no fluxo sanguíneo.**
- **Insufle APENAS a braçadeira quando esta estiver colocada no braço.**
- **Retire a braçadeira caso esta não comece a esvaziar durante uma medição.**
- **NÃO utilize este medidor para nenhum outro propósito que não seja medir a tensão arterial.**
- **Durante a medição, certifique-se de que não se encontram dispositivos móveis ou quaisquer outros dispositivos elétricos que emitam campos eletromagnéticos a 30 cm deste medidor. Caso contrário, o medidor pode não funcionar corretamente e/ou fornecer leituras incorretas.**
- **NÃO desmonte nem tente reparar este medidor ou outros componentes. Existe o risco de obter uma medição imprecisa.**
- **NÃO utilize num local com humidade ou num local onde exista o risco de salpicos de água para este medidor. Pode danificar este medidor.**
- **NÃO utilize este medidor num veículo em movimento, como por exemplo um carro ou avião.**
- **NÃO deixe cair este medidor nem o sujeite a choques fortes ou vibrações.**
- **NÃO utilize este medidor em locais com níveis elevados ou baixos de humidade ou temperaturas elevadas ou baixas. Consulte a secção 3.**
- **Durante a medição, observe o braço para assegurar que o medidor não está a causar o bloqueio prolongado da circulação do sangue.**
- **NÃO utilize este medidor em ambientes de utilização intensiva, como clínicas ou consultórios.**
- **NÃO utilize este medidor com outro equipamento elétrico médico (EM) em simultâneo. Caso contrário, os dispositivos pode não funcionar corretamente e/ou fornecer leituras incorretas.**
- **Evite tomar banho, ingerir álcool ou cafeína, fumar, fazer exercício e comer pelo menos 30 minutos antes de efetuar uma medição.**
- **Descanse pelo menos 5 minutos antes de efetuar uma medição.**
- **Retire a roupa justa ou pesada do braço quando efetuar uma medição.**
- **Mantenha-se imóvel e NÃO fale enquanto efetuar uma medição.**
- **Utilize APENAS esta braçadeira em pessoas com uma circunferência de braço dentro do intervalo especificado da braçadeira.**
- **Antes de efetuar uma medição, certifique-se de que este medidor se adaptou à temperatura ambiente. As medições efetuadas após uma mudança radical de temperatura podem produzir leituras imprecisas. A OMRON recomenda que aguarde aproximadamente 2 horas para o medidor aquecer ou arrefecer até à temperatura especificada do ambiente de utilização depois de ter estado arrumado à temperatura máxima ou mínima de armazenamento. Para obter mais informações sobre a temperatura de funcionamento e armazenamento/transporte, consulte a secção 3.**
- **NÃO utilize este medidor após o final da sua vida útil. Consulte a secção 3.**
- **NÃO vinque a braçadeira ou o tubo de ar excessivamente.**
- **NÃO dobre nem torça o tubo de ar enquanto procede a uma medição. Isso poderá causar ferimentos devido à interrupção do fluxo sanguíneo.**
- **Para desligar a ficha de ar, puxe a ficha de ar de plástico na base do tubo e não o próprio tubo.**
- **APENAS utilize o adaptador de CA, a braçadeira, as pilhas e os acessórios especificados para este medidor. A utilização de adaptadores de CA, braçadeiras e pilhas não suportados pode danificar e/ou ser perigosa para este medidor.**
- **Utilize APENAS a braçadeira aprovada para este medidor. Com a utilização de outras braçadeiras, as leituras podem ser incorretas.**
- **A insuflação para uma tensão superior à necessária pode provocar equimoses no braço onde a braçadeira é aplicada. NOTA: consulte "Se a tensão sistólica estiver acima dos 210 mmHg" na secção 8 do manual de instruções (2) para obter informações adicionais.**

Transmissão de dados
- **NÃO substitua as pilhas ou desligue o adaptador de CA quando as leituras estiverem a ser transferidas para o dispositivo inteligente. Esta ação poderá resultar no funcionamento incorreto deste medidor e na falha da transferência dos dados de tensão arterial.**

Manuseamento e utilização do adaptador de CA (acessório opcional)
- **Insira completamente o adaptador de CA na tomada.**
- **Quando desligar o adaptador de CA da tomada, certifique-se de que puxa o adaptador de CA em segurança. NÃO puxe pelo cabo do adaptador de CA.**
- **Quando manusear o cabo do adaptador de CA:**
  NÃO o danifique.
  NÃO o parta.
  NÃO o adultere.
  NÃO o comprima.
  NÃO o dobre nem puxe com força.
  NÃO o torça.
  NÃO o utilize se estiver enredado.
  NÃO o coloque por baixo de objetos pesados.
- **Limpe o pó do adaptador de CA.**
- **Desligue o adaptador de CA da tomada se não estiver a ser utilizado.**
- **Desligue o adaptador de CA da tomada antes de limpar este medidor.**

Manuseamento e utilização das pilhas
- **Ao colocar as pilhas, TENHA EM ATENÇÃO a sua polaridade.**
- **Utilize APENAS 4 pilhas "AA" alcalinas ou de manganês neste medidor. NÃO utilize outro tipo de pilhas. NÃO utilize pilhas novas e usadas ao mesmo tempo. NÃO utilize pilhas de marcas diferentes ao mesmo tempo.**
- **Se pretender não utilizar este medidor durante um longo período de tempo, retire as pilhas.**
- **Se o líquido das pilhas entrar em contacto com os olhos lave-os imediatamente com água limpa em abundância. Consulte imediatamente o seu médico.**
- **Se o líquido das pilhas entrar em contacto com a pele, lave-a imediatamente com água morna limpa em abundância. Consulte o seu médico se a irritação, o ferimento ou a dor persistir.**
- **NÃO utilize pilhas após a sua data de validade.**
- **Verifique periodicamente as pilhas para assegurar o seu bom estado de funcionamento.**

Precauções gerais
- Quando efetua medições no braço direito, o tubo de ar deve ficar ao lado do cotovelo. Certifique-se de que não apoia o braço sobre o tubo de ar.

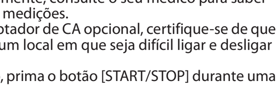

- A tensão arterial pode diferir entre o braço direito e esquerdo, e pode dar origem a um valor de medição diferente. Efetue sempre as medições no mesmo braço. Se os valores dos dois braços divergirem consideravelmente, consulte o seu médico para saber em qual deve efetuar as medições.
- Quando utilizar um adaptador de CA opcional, certifique-se de que não coloca o medidor num local em que seja difícil ligar e desligar o adaptador de CA.
- Para parar uma medição, prima o botão [START/STOP] durante uma medição.

Manuseamento e utilização das pilhas
- A eliminação das pilhas usadas deve ser efetuada em conformidade com a legislação local.
- As pilhas fornecidas poderão ter uma duração mais curta do que pilhas novas.

1. Mensagens de erro e resolução de problemas
Se ocorrer qualquer um dos seguintes problemas durante a medição, certifique-se de que não se encontram outros dispositivos elétricos a 30 cm da unidade. Se o problema persistir, consulte a seguinte tabela.

Indicação/Problema	Causa possível	Solução
E1 aparece ou a braçadeira não insufla.	O botão [START/STOP] foi premido enquanto a braçadeira ainda não estava colocada.	Prima o botão [START/STOP] de novo para desligar o medidor. Depois de inserir a ficha de ar firmemente e aplicar a braçadeira corretamente, prima o botão [START/STOP].
	A ficha de ar não está completamente ligada ao medidor.	Insira a ficha de ar firmemente.
	A braçadeira não está colocada corretamente.	Coloque corretamente a braçadeira e, em seguida, efetue outra medição. Consulte a secção 6 do manual de instruções (2).
	Existe fuga de ar na braçadeira.	Substitua a braçadeira pela nova. Consulte a secção 12 do manual de instruções (2).
E2 aparece ou uma medição não é concluída após a braçadeira insuflar.	Se o utilizador se mexer ou falar durante uma medição e a braçadeira não insuflar o suficiente.	Mantenha-se imóvel e não fale durante a medição. Se "E2" aparecer repetidamente, insufle manualmente a braçadeira até que a pressão sistólica esteja 30 a 40 mmHg acima do resultado das medições anteriores. Consulte a secção 8 do manual de instruções (2).
	Como a pressão sistólica está acima de 210 mmHg, não é possível efetuar uma medição.	
E3 aparece	A insuflação da braçadeira excede a pressão máxima permitida.	Não toque na braçadeira nem dobre o tubo de ar enquanto procede à medição. Se insuflar a braçadeira manualmente, consulte a secção 8 do manual de instruções (2).
E4 aparece	Moveu-se ou falou durante a medição. As vibrações prejudicam a medição.	Mantenha-se imóvel e não fale durante a medição.
E5 aparece / / aparece não pisca durante uma medição	A pulsação não é detetada corretamente.	Coloque corretamente a braçadeira e, em seguida, efetue outra medição. Consulte a secção 6 do manual de instruções (2). Mantenha-se imóvel e sentado corretamente durante a medição. Se o símbolo "" continuar a aparecer, recomendamos que consulte o seu médico.
Er aparece	Funcionamento incorreto do medidor.	Prima novamente o botão [START/STOP]. Se o símbolo "Er" continuar a ser apresentado, contacte o seu revendedor ou distribuidor OMRON.
E rr aparece	O medidor não consegue estabelecer ligação ao dispositivo inteligente ou transmitir corretamente os dados.	Siga as instruções apresentadas na aplicação "OMRON connect". Se o símbolo "Err" continuar a ser apresentado após verificar a aplicação, contacte o seu revendedor ou distribuidor OMRON.
P pisca	O medidor está a aguardar o emparelhamento com o dispositivo inteligente.	Consulte a secção 5 do manual de instruções (2) para o emparelhamento do medidor com o dispositivo inteligente ou prima o botão [START/STOP] para cancelar o emparelhamento e desligar o medidor.
pisca	Mais de 24 leituras não são transferidas.	Emparelhe ou transfira as leituras para a aplicação "OMRON connect" para mantê-las na memória da aplicação e eliminar este símbolo de erro.
	O medidor não está emparelhado ou ligado ao dispositivo inteligente.	
aparece	Há 30 leituras na memória para transferir.	
pisca	As pilhas estão fracas.	É recomendado substituir todas as 4 pilhas por outras novas. Consulte a secção 3 do manual de instruções (2).
A1 e aparece ou o medidor desliga-se inesperadamente durante a medição.	As pilhas estão esgotadas.	Substitua de imediato todas as 4 pilhas por outras novas. Consulte a secção 3 do manual de instruções (2).
Não aparece nada no visor do medidor.	As pilhas estão esgotadas.	
	As polaridades das pilhas não estão alinhadas corretamente.	Verifique se as pilhas estão instaladas corretamente. Consulte a secção 3 do manual de instruções (2).
As leituras parecem demasiado elevadas ou baixas.	A tensão arterial varia constantemente. Muitos fatores, como o stress, o horário da medição e/ou a forma como a braçadeira é colocada, podem afetar a tensão arterial. Reveja a secção 2 do manual de instruções (2).	
Ocorre qualquer outro problema de comunicação.	Siga as instruções apresentadas no dispositivo inteligente ou visite a secção "Ajuda" na aplicação "OMRON connect" para obter mais assistência. Se o problema persistir, contacte o seu revendedor ou distribuidor OMRON.	
Ocorre qualquer outro problema.	Prima o botão [START/STOP] para desligar o medidor e prima-o novamente para efetuar uma medição. Se o problema persistir, retire todas as pilhas e aguarde 30 segundos. Instale novamente as pilhas. Se o problema persistir, contacte o seu revendedor ou distribuidor OMRON.	

2. Manutenção
2.1 Manutenção
Para proteger o medidor contra danos, respeite as seguintes indicações:
- Modificações não aprovadas pelo fabricante invalidam a garantia do utilizador.

⚠Cuidado
- NÃO desmonte nem tente reparar este medidor ou outros componentes. Existe o risco de obter uma medição imprecisa.

2.2 Arrumação
Mantenha o medidor no estojo quando não estiver em uso.

1. Retire a braçadeira do medidor.

⚠Cuidado
- Para desligar a ficha de ar, puxe a ficha de ar de plástico na base do tubo e não o próprio tubo.

2. Ajuste cuidadosamente o tubo de ar dentro da braçadeira.

Nota
- Não dobre nem vinque o tubo de ar excessivamente.

3. Coloque o medidor e os outros componentes no estojo de arrumação.

Não armazene o medidor e outros componentes:
- Se o medidor e os outros componentes estiverem molhados.
- Em locais expostos a temperaturas extremas, humidade, luz solar direta, poeira ou vapores corrosivos, tais como lixívia.
- Em locais expostos a vibrações ou choques.

2.3 Limpeza
- Não utilize detergentes abrasivos ou voláteis.
- Utilize um pano seco e macio ou um pano macio humedecido com sabão suave (neutro) para limpar o medidor e a braçadeira e, em seguida, seque-os com um pano seco.
- Não lave nem submerja o medidor e a braçadeira ou outros componentes em água.
- Não utilize gasolina, diluentes ou solventes semelhantes para limpar o medidor e a braçadeira ou outros componentes.

2.4 Aferição e serviço
- A precisão deste medidor de tensão arterial foi cuidadosamente testada e concebida para uma vida útil longa.
- Em geral, recomenda-se que mande inspecionar o aparelho a cada dois anos, para garantir o seu correto funcionamento e a sua fiabilidade. Consulte o revendedor autorizado OMRON ou os serviços de apoio ao cliente da OMRON na morada indicada na embalagem ou na documentação fornecida.

3. Especificações

Categoria de produto	Esfigmomanómetros eletrónicos
Descrição do produto	Medidor de tensão arterial automático de braço
Modelo (Código)	X2 Smart+ (HEM-7146T2-ESL)
Visor	Visor digital LCD
Intervalo de tensão da braçadeira	0 a 299 mmHg
Intervalo de medição da tensão arterial	SYS: 60 a 260 mmHg DIA: 40 a 215 mmHg
Intervalo de medição da pulsação	40 a 180 batimentos/min.
Precisão	Pressão arterial: ±3 mmHg Pulsação: ±5% da leitura apresentada
Insuflação	Automática por bomba elétrica
Esvaziamento	Válvula automática de segurança de pressão
Método de medição	Método oscilométrico
Método de transmissão	**Bluetooth**® Low Energy
Comunicação sem fios	Intervalo de frequência: 2,4 GHz (2400 - 2483,5 MHz) Modulação: GFSK Potência radiada efetiva: < 20 dBm
Modo de funcionamento	Funcionamento contínuo
Classificação IP	Medidor: IP20 Adaptador de CA opcional: IP21 para HHP-CM01, IP22 para HHP-BFH01
Classificação	DC6 V 4 W
Fonte de alimentação	4 pilhas "AA" 1,5 V ou adaptador de CA opcional (CA de entrada 100 - 240 V 50 - 60 Hz 0,12 - 0,065 A)
Vida útil das pilhas	Aproximadamente 500 medições (Utilizando pilhas alcalinas novas e a braçadeira incluída. Dependendo do tipo de pilha e de braçadeira.)
Período de duração (Vida útil)	Medidor: 5 anos Braçadeira: 5 anos Adaptador de CA opcional: 5 anos
Condições de funcionamento	+10 a +40 °C / 15 a 90% HR (sem condensação) / 800 a 1060 hPa
Condições de armazenamento/transporte	-20 a +60 °C / 10 a 90% HR (sem condensação)
Peso	Medidor: aproximadamente 250 g (excluindo pilhas) Braçadeira: aproximadamente 170 g
Dimensões (valor aproximado)	Medidor: 103 mm (L) × 82 mm (A) × 140 mm (C) Braçadeira: 145 mm × 594 mm (tubo de ar: 750 mm)
Circunferência de braçadeira aplicável ao medidor	17 a 42 cm (braçadeira incluída: 22 a 42 cm)
Memória	Guarda até 30 leituras
Índice	Medidor, braçadeira (HEM-RML31), 4 pilhas "AA", estojo de arrumação, manual de instruções (1) e (2)
Proteção contra choques elétricos	Equipamento internamente fornecido pela ME (quando utilizar apenas pilhas) Equipamento EM Classe II (adaptador de CA opcional)
Parte aplicada	Tipo BF (braçadeira)

Nota
- Estas especificações estão sujeitas a alterações sem aviso prévio.
- Este medidor foi clinicamente investigado de acordo com os requisitos da norma EN ISO 81060-2:2014 e cumpre as normas EN ISO 81060-2:2014 e EN ISO 81060-2:2019+A1:2020 (excluindo pacientes grávidas e com pré-eclâmpsia). No estudo de validação clínica, o K5 foi utilizado em 85 indivíduos para determinação da tensão arterial diastólica.
- Classificação IP em níveis de proteção fornecidos por invólucros de acordo com a norma IEC 60529. Este medidor e o adaptador de CA opcional estão protegidos contra objetos estranhos sólidos com 12,5 mm de diâmetro e maiores, como por exemplo um dedo. O adaptador de CA opcional HHP-CM01 está protegido contra gotas de água caídas na vertical que possam causar problemas durante o funcionamento normal. O adaptador de CA opcional HHP- BFH01 está protegido contra gotas de água caídas de forma oblíqua que possam causar problemas durante o funcionamento normal.
- A classificação do modo de funcionamento cumpre com a norma IEC 60601-1.

Acerca das interferências na comunicação sem fios
A opção Bluetooth do produto é utilizada para ligar a aplicações dedicadas em dispositivos móveis com vista à sincronização de dados de data/hora do dispositivo móvel para o produto e à sincronização dos dados de medição do produto para o dispositivo móvel. A realização de outros tipos de tratamento de dados no dispositivo móvel está ao critério do utilizador. Este produto funciona numa banda ISM não licenciada a 2,4 GHz, cujas ondas de rádio podem ser intercetadas por terceiros, de forma propositada ou acidental, para quaisquer fins desconhecidos. Caso este produto seja utilizado junto de outros dispositivos sem fios, incluindo micro-ondas e LAN sem fios, que funcionem na mesma banda de frequência deste produto, há a possibilidade de ocorrência de interferências.
Se ocorrerem interferências, interrompa o funcionamento dos outros dispositivos ou reposicione este produto para um local afastado dos outros dispositivos sem fios antes de tentar utilizá-lo.

4. Garantia limitada
Obrigado por ter adquirido um produto OMRON. Este produto foi concebido com materiais de elevada qualidade, tendo sido tomado um grande cuidado no seu fabrico. Foi projetado para ir de encontro às suas necessidades, desde que seja utilizado devidamente e mantido de acordo com o manual de instruções.
Este produto tem garantia OMRON por um período de 5 anos após a data de aquisição. O fabrico, mão-de-obra e materiais adequados deste produto são garantidos pela OMRON. Durante este período de garantia, a OMRON irá, sem se cobrar de mão-de-obra ou peças, reparar ou substituir o produto defeituoso ou quaisquer peças defeituosas.
A garantia não cobre nada do seguinte:
A. Custos de transporte e riscos do transporte.
B. Custos de reparações e/ou defeitos resultantes de reparações efetuadas por pessoas não autorizadas.
C. Inspeções periódicas e manutenção.
D. Falha ou desgaste de acessórios opcionais ou outros acessórios, para além do dispositivo principal, salvo o explicitamente acima garantido.
E. Custos decorrentes da não-aceitação de uma reclamação (os quais serão cobrados).
F. Danos de qualquer tipo, inclusive pessoais, provocados acidentalmente ou por utilização indevida.
G. O serviço de aferição não é abrangido pela garantia.
H. Os acessórios opcionais têm um (1) ano de garantia a contar da data de aquisição. As peças opcionais incluem, entre outros, os seguintes itens: braçadeira e tubo da braçadeira.

Caso o serviço de garantia seja necessário, contacte o revendedor ao qual adquiriu o produto ou um distribuidor autorizado da OMRON. Consulte a morada indicada na embalagem/documentação do produto ou contacte o seu revendedor especializado. Se tiver dificuldades em encontrar os serviços de apoio ao cliente da OMRON, contacte-nos para obter informações:
www.omron-healthcare.com

A reparação ou substituição ao abrigo da garantia não dá origem a qualquer extensão ou renovação do período de garantia.
A garantia é apenas concedida se o produto for devolvido completo, juntamente com a fatura ou o recibo original emitido em nome do consumidor pelo revendedor.

5. Orientações e declaração do fabricante
- Este medidor de tensão arterial foi concebido de acordo com a norma europeia EN1060, Esfigmomanómetros não invasivos - Parte 1: Requisitos gerais e Parte 3: Requisitos suplementares para sistemas eletromecânicos de medição da tensão arterial.
- A OMRON HEALTHCARE Co., Ltd. declara que o equipamento de rádio tipo HEM-7146T2-ESL está em conformidade com a Diretiva 2014/53/UE.
- O texto integral da declaração de conformidade da UE está disponível no seguinte endereço: www.omron-healthcare.com
- Este produto OMRON é produzido de acordo com o rigoroso sistema de qualidade da OMRON HEALTHCARE Co., Ltd., Japão. O componente principal dos medidores de tensão arterial OMRON, que é o sensor de pressão, é produzido no Japão.
- Comunique ao fabricante e às autoridades competentes do Estado-Membro onde reside qualquer acidente grave que tenha ocorrido com este dispositivo.

Informações importantes relativas à Compatibilidade Eletromagnética (CEM)
O HEM-7146T2-ESL fabricado pela OMRON HEALTHCARE Co., Ltd. está em conformidade com a norma EN60601-1-2 relativa à compatibilidade eletromagnética (CEM).
Está disponível uma documentação adicional sobre esta norma CEM (EMC na sigla em inglês) em: www.omron-healthcare.com.
Consulte as informações acerca da CEM relativas ao HEM-7146T2-ESL no website.

Eliminação correta deste produto (resíduos de equipamentos elétricos e eletrónicos)
Este símbolo, presente no produto ou na respetiva documentação, indica que o produto não deve ser eliminado juntamente com outros resíduos urbanos no final do seu período de vida útil.
Para evitar possíveis efeitos negativos no meio ambiente ou na saúde pública causados pela eliminação não controlada de resíduos, separe este produto de outros tipos de resíduos e recicle-o de forma responsável, a fim de promover uma reutilização sustentável dos recursos.

Os utilizadores não profissionais devem contactar o revendedor ao qual tenham adquirido este produto ou as entidades oficiais locais, para saberem como e onde podem levar este produto para que seja reciclado de forma segura.
Os utilizadores profissionais devem contactar o fornecedor e verificar as condições gerais do contrato de compra. Este produto não deve ser misturado com outros resíduos comerciais para eliminação.

A marca e os logótipos da palavra **Bluetooth**® são marcas registadas da Bluetooth SIG, Inc. e a utilização destas marcas pela OMRON HEALTHCARE Co., Ltd. é feita mediante licença. Outras marcas ou nomes comerciais pertencem aos respetivos proprietários. Apple e o logótipo Apple são marcas comerciais da Apple Inc., registadas nos EUA e noutros países e regiões. App Store é uma marca de serviço da Apple Inc. Google Play e o logótipo Google Play são marcas comerciais Google LLC.

Bruksanvisning 1

Automatisk blodtrycksmätare för överarmen

X2 Smart+ (HEM-7146T2-ESL)

Svenska

Läs bruksanvisning (1) och (2) före användning.

Information om symboler finns i "Beskrivning av symboler" på baksidan av den andra, "Bruksanvisning (1)".

UK CA 0086 CE 0197

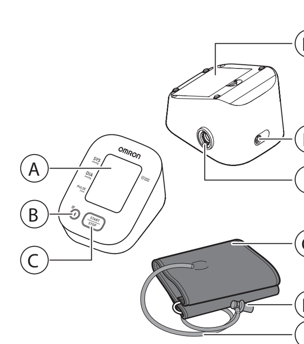

(A) **Skärm**
(B) **Knapp för [anslutning] (minne)**
(C) **Knapp för [START/STOP]**
(D) **Batterifack**
(E) **Anslutning för nätadapter**
(F) **Anslutning för luftslang**
(G) **Armmanschett**
(H) **Luftkontakt**
(I) **Luftslang**

Inledning

Tack för att du har valt X2 Smart+ automatisk blodtrycksmätare för överarmen. Denna blodtrycksmätare använder den oscillometriska metoden för blodtrycksmätning. Detta innebär att denna mätare detekterar blodets rörelse genom armartären och omvandlar rörelserna till en digital avläsning.

Säkerhetsanvisningar

Denna bruksanvisning innehåller viktig information om X2 Smart+ automatisk blodtrycksmätare för överarmen. För att säkerställa att enheten används på ett säkert och korrekt sätt är det viktigt att du LÄSER och FÖRSTÅR alla anvisningar. **Om du inte förstår dessa anvisningar eller om du har frågor bör du kontakta din OMRON-återförsäljare eller -distributör innan du använder enheten. Om du vill ha specifik information om ditt blodtryck ska du vända dig till din läkare.**

Avsedd användning

Den här enheten är en digital blodtrycksmätare som är avsedd för mätning av blodtryck och puls hos vuxna patienter. Den här blodtrycksmätaren detekterar oregelbundna hjärtslag under mätningen och anger detta via en symbol med avläsningen. Den är huvudsakligen avsedd för allmän användning i hemmet.

Uppackning och inspektion

Ta ut enheten ur förpackningen och inspektera den avseende skador. ANVÄND INTE enheten om den är skadad, utan kontakta istället din OMRON-återförsäljare eller -distributör.

Viktig säkerhetsinformation

Läs avsnittet Viktig säkerhetsinformation i den här bruksanvisningen innan du använder enheten. Följ noggrant stegen i den här bruksanvisningen av säkerhetsskäl.
Spara den för framtida bruk. Om du vill ha specifik information om ditt blodtryck ska du VÄNDA DIG TILL DIN LÄKARE.

⚠Varning — **Varnar för en potentiellt farlig situation, som om den inte undviks kan leda till dödsfall eller allvarlig skada.**

- **Använd INTE denna enhet på barn eller personer som inte kan tala.**
- **Ändra INTE någon medicinering baserat på avläsningar från denna blodtrycksmätare. Ta dina mediciner enligt läkarens ordination. ENDAST en läkare är kvalificerad att diagnostisera och behandla högt blodtryck.**
- **Använd INTE denna enhet på en skadad arm eller en arm som undergår medicinsk behandling.**
- **Placera INTE manschetten på armen medan du är kopplad till intravenöst dropp eller genomgår en blodtransfusion.**
- **Använd INTE denna enhet i områden där det finns högfrekvent kirurgisk utrustning, utrustning för magnetisk resonanstomografi (MRT) eller datortomografi (CT). Det kan göra att enheten inte fungerar normalt och/eller leda till en felaktig avläsning.**
- **Använd INTE denna enhet i syreberikade miljöer eller i närheten av lättantändliga gaser.**
- **Rådfråga din läkare innan du använder denna enhet om du har någon vanlig hjärtarytmi såsom prematura förmaks- eller kammarslag eller förmaksflimmer, arterioskleros (åderförkalkning), dålig blodcirkulation, diabetes, njursjukdom eller om du är gravid eller har havandeskapsförgiftning. OBS! Alla dessa tillstånd, samt om patienten rör på sig, darrar eller skakar, kan påverka avläsningen.**
- **Du ska ALDRIG diagnostisera eller behandla dig själv baserat på dina avläsningar. Rådfråga ALLTID din läkare.**
- **Undvik strypning genom att hålla luftslangen och nätadapterkabeln borta från spädbarn, småbarn och barn.**
- **Denna produkt innehåller smådelar som kan utgöra en kvävningsrisk om de råkar sväljas av spädbarn, småbarn och barn.**

Dataöverföring

- **Denna produkt avger radiofrekvenser i 2,4 GHz-bandet. Använd INTE denna produkt på platser där radiofrekvenser är begränsade, till exempel ombord på flygplan eller på sjukhus. Stäng av enhetens Bluetooth®-funktion, ta ur batterierna och/eller dra ut nätadapterkabeln i RF-avgränsade områden.**

Hantering och användning av nätadaptern (valfritt tillbehör)

- **Använd INTE nätadaptern om denna mätare eller nätadapterns kabel är skadad. Om denna mätare eller kabeln är skadad ska du stänga av strömmen och koppla ur nätadaptern omedelbart.**
- **Anslut nätadaptern till ett eluttag med rätt spänning. Anslut INTE till ett grenuttag.**
- **Du får ALDRIG sätta i nätadapterns stickpropp i eluttaget eller dra ut den ur eluttaget med våta händer.**
- **Ta INTE isär och försök INTE att reparera nätadaptern.**

Hantering och användning av batterier

- **Förvara batterierna utom räckhåll för spädbarn, småbarn och barn.**

⚠Var försiktig — **Varnar för en potentiellt farlig situation som, om den inte undviks, kan leda till smärre eller måttliga personskador för användaren/patienten eller skador på utrustningen eller annan egendom.**

- **Sluta använda blodtrycksmätaren och rådfråga din läkare om hudirritation eller obehag uppstår.**
- **Rådgör med din läkare innan du använder denna enhet på en arm där intravaskulär access eller behandling, eller en arteriovenös (AV) shunt, föreligger eftersom det sker en tillfällig störning av blodflödet och detta kan leda till skador.**
- **Rådfråga din läkare innan du använder denna enhet om du har genomgått en mastektomi.**
- **Rådfråga din läkare innan du använder denna enhet om du har allvarliga problem med blodcirkulationen eller en blodsjukdom eftersom manschetten kan orsaka blåmärken när den blåses upp.**
- **Gör INTE fler mätningar än nödvändigt eftersom blåmärken kan uppstå på grund av att blodflödet störs.**
- **Blås ENDAST upp armmanschetten när den sitter runt överarmen.**
- **Ta bort armmanschetten om den inte börjar tömmas under mätningen.**
- **Använd INTE denna enhet för något annat syfte än att mäta blodtryck.**
- **Under mätningen får inte mobila enheter eller annan elektrisk utrustning som avger elektromagnetisk strålning finnas närmare än 30 cm från enheten. Det kan göra att enheten inte fungerar normalt och/eller leda till en felaktig avläsning.**
- **Ta INTE isär och försök inte reparera blodtrycksmätaren eller dess komponenter. Det kan leda till felaktig avläsning.**
- **Använd INTE på en plats där det finns fukt eller risk att vatten kan stänka på blodtrycksmätaren. Det kan skada enheten.**
- **Använd INTE blodtrycksmätaren i ett fordon i rörelse, t.ex. i en bil eller på ett flygplan.**
- **Undvik att tappa eller utsätta blodtrycksmätaren för kraftiga stötar eller vibrationer.**
- **Använd INTE blodtrycksmätaren på platser med hög eller låg luftfuktighet eller temperatur. Se avsnitt 3.**
- **Under mätningen ska du observera armen för att säkerställa att mätaren inte orsakar långvarig försämring av blodcirkulationen.**
- **Denna enhet är INTE avsedd för miljöer med frekvent användning såsom läkarmottagningar eller kliniker.**
- **Använd INTE enheten samtidigt med annan medicinsk elektrisk (ME) utrustning. Det kan göra att enheterna inte fungerar normalt och/eller leda till en felaktig avläsning.**
- **Undvik att bada, dricka alkohol eller koffein, röka, motionera och äta minst 30 minuter innan du gör en mätning.**
- **Vila i minst fem minuter innan du gör mätningen.**
- **Ta av åtsittande eller tjocka kläder från armen före mätningen.**
- **Sitt still hela tiden och prata INTE medan du gör en mätning.**
- **Använd ENDAST armmanschetten på personer vars armomkrets ligger inom det angivna området för manschetten.**
- **Låt enheten acklimatisera sig till rumstemperatur innan du gör en mätning. Om en mätning görs efter en extrem temperaturförändring kan felaktiga avläsningar uppstå. OMRON rekommenderar att du väntar i cirka två timmar tills enheten värms upp eller svalnar då enheten används i en miljö med den temperatur som anges under driftförhållanden efter att den har förvarats vid antingen den högsta eller den lägsta förvaringstemperaturen. Mer information om drift- och förvarings-/transporttemperatur finns i avsnitt 3.**
- **Använd INTE denna enhet efter att hållbarhetstiden har gått ut. Se avsnitt 3.**
- **UNDVIK att böja armmanschetten eller luftslangen kraftigt.**
- **UNDVIK att vika eller böja luftslangen under en pågående mätning. En skada kan uppstå genom att blodflödet bryts.**
- **Om du vill koppla ur luftkontakten drar du i luftkontakten av plast vid slangens bas, inte i själva slangen.**
- **Använd ENDAST med den/de nätadapter, armmanschett, batterier och tillbehör som är specificerade för den här blodtrycksmätaren. Andra nätadaptrar, armmanschetter och batterier kan skada enheten och/eller utsätta den för risker.**
- **Använd ENDAST armmanschetten som är godkänd för den här blodtrycksmätaren. Om andra armmanschetter används kan det resultera i inkorrekta avläsningar.**
- **Om du blåser upp till ett högre tryck än vad som behövs kan du få blåmärken på armen där manschetten sitter. OBS! Se "Om ditt systoliska tryck är mer än 210 mmHg" i avsnitt 8 i bruksanvisningen (2) för ytterligare information.**

Dataöverföring

- **Byt INTE ut batterierna eller dra ut nätadaptern medan avläsningarna överförs till din smarta enhet. Det kan orsaka funktionsfel hos blodtrycksmätaren och leda till att dataöverföringen misslyckas.**

Hantering och användning av nätadaptern (valfritt tillbehör)

- **För in nätadaptern helt i uttaget.**
- **När du kopplar bort nätadaptern från vägguttaget ska du se till att dra i nätadapterkontakten på ett säkert sätt. Dra inte i nätadapterkabeln.**
- **Vid hantering av nätadapterkabeln:**
  Skada den INTE.
  Ha INTE sönder den.
  Gör INTE otillåtna ändringar på den.
  Kläm den INTE.
  Böj eller dra INTE hårt i den.
  Vrid den INTE.
  Använd den INTE om den är hopvirad.
  Placera den INTE under tunga föremål.
- **Torka av eventuellt damm från nätadaptern.**
- **Koppla ur nätadaptern när den inte används.**
- **Koppla ur nätadaptern innan du rengör blodtrycksmätaren.**

Hantering och användning av batterier

- **Se till att batterierna sätts i med polerna vända åt rätt håll.**
- **Använd ENDAST fyra alkaliska AA-batterier eller manganbatterier till denna blodtrycksmätare. Använd INTE andra typer av batterier. Använd INTE nya och gamla batterier tillsammans. Använd INTE batterier av olika märken samtidigt.**
- **Ta ur batterierna om enheten inte ska användas under en längre tid.**
- **Om du skulle få batterivätska i ögonen ska du omedelbart skölja med rikligt med rent vatten. Kontakta din läkare omedelbart.**
- **Om du råkar få batterivätska på huden ska du omedelbart tvätta huden med rikligt med rent, ljummet vatten. Kontakta din läkare om irritation, skador eller smärta kvarstår.**
- **Använd INTE batterier efter passerat utgångsdatum.**
- **Kontrollera regelbundet att batterierna är i gott skick.**

Allmänna försiktighetsmått

- När du mäter på höger arm ska luftslangen löpa på sidan av armbågen. Var noga med att inte vila armen på luftslangen.

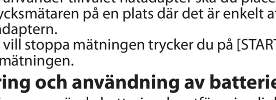

- Blodtrycket kan skilja sig åt mellan höger och vänster arm, och kan leda till olika mätvärden. Mät alltid på samma arm. Om värdena skiljer sig markant åt mellan armarna ska du fråga din läkare vilken arm du ska använda vid mätningen.
- När du använder tillvalet nätadapter ska du placera blodtrycksmätaren på en plats där det är enkelt att ansluta och dra ur nätadaptern.
- Om du vill stoppa mätningen trycker du på [START/STOP]-knappen under mätningen.

Hantering och användning av batterier

- Kassering av använda batterier ska utföras i enlighet med lokala bestämmelser.
- De medföljande batterierna kan ha en kortare livslängd än nya batterier.

1. Felmeddelanden och felsökning

Om något av nedanstående problem uppstår under mätning bör du kontrollera att det inte finns någon annan eldriven enhet inom 30 cm. Se tabellen nedan om problemet kvarstår.

Skärmvisning/problem	Möjlig orsak	Lösning
E1 visas eller armmanschetten blåses inte upp.	[START/STOP]-knappen trycktes in när armmanschetten inte satt på armen.	Tryck på [START/STOP]-knappen igen för att stänga av mätaren. Tryck på [START/STOP]-knappen när du har satt i luftkontakten ordentligt och satt på armmanschetten korrekt.
	Luftkontakten är inte helt inkopplad i blodtrycksmätaren.	Sätt i luftkontakten ordentligt.
	Armmanschetten är inte rätt applicerad.	Sätt på armmanschetten korrekt och gör sedan en ny mätning. Se avsnitt 6 i bruksanvisning (2).
	Luft läcker ut från manschetten.	Byt ut armmanschetten mot en ny. Se avsnitt 12 i bruksanvisning (2).
E2 visas eller en mätning kan inte slutföras efter att armmanschetten har blåsts upp.	Du rör dig eller pratar under en mätning och armmanschetten blåses inte upp tillräckligt.	Var stilla och prata inte under mätningen. Om "E2" visas upprepade gånger ska du blåsa upp manschetten manuellt tills det systoliska trycket är 30–40 mmHg över dina tidigare avläsningar. Se avsnitt 8 i bruksanvisning (2).
	Eftersom det systoliska trycket är över 210 mmHg kan en mätning inte göras.	
E3 visas	Manschetten har blåsts upp över maximalt tillåtet tryck.	Rör inte vid manschetten och/eller böj luftslangen under mätning. Om du ska blåsa upp armmanschetten manuellt, läs avsnitt 8 i bruksanvisning (2).
E4 visas	Du rör på dig eller pratar under mätningen. Vibrationer stör mätningen.	Var stilla och prata inte under mätningen.
E5 visas / ♡ / 웃 / ◎ visas / ♥ blinkar inte under en mätning	Pulsfrekvensen känns inte av på rätt sätt.	Sätt på armmanschetten korrekt och gör sedan en ny mätning. Se avsnitt 6 i bruksanvisning (2). Var stilla och sitt på rätt sätt under mätningen. Om symbolen ♡ återkommer rekommenderar vi att du rådgör med din läkare.
Er visas	Ett funktionsfel har uppstått i blodtrycksmätaren.	Tryck på [START/STOP]-knappen igen. Om "Er" fortfarande visas ska du kontakta din OMRON-återförsäljare eller -distributör.
E rr visas	Blodtrycksmätaren kan inte ansluta till en smart enhet eller överföra data korrekt.	Följ anvisningarna i OMRON connect-appen. Om "Err"-symbolen fortfarande visas efter att du har kontrollerat appen ska du kontakta din OMRON-återförsäljare eller -distributör.
P blinkar	Blodtrycksmätaren väntar på att parkopplas med den smarta enheten.	Se avsnitt 5 i bruksanvisningen (2) för att para ihop din blodtrycksmätare med din smarta enhet, eller tryck på [START/STOP]-knappen för att avbryta parkopplingen och stänga av enheten.
⇆ blinkar	Det finns fler än 24 avläsningar som inte har överförts.	Parkoppla och överför avläsningarna till OMRON connect-appen så att du kan spara dem i appens minne. Detta gör att felsymbolen försvinner.
	Blodtrycksmätaren är inte parkopplad eller ansluten till din smarta enhet.	
⇆ visas	Det finns 30 avläsningar i minnet att överföra.	
Batterisymbol blinkar	Batterierna börjar ta slut.	Byte av alla 4 batterier till nya rekommenderas. Se avsnitt 3 i bruksanvisning (2).
A1 och batterisymbol visas eller blodtrycksmätaren stängs av utan förvarning under en mätning.	Batterierna är slut.	Byt omedelbart ut alla 4 batterierna mot nya. Se avsnitt 3 i bruksanvisning (2).
Ingenting visas på skärmen.	Batterierna är slut.	
	Batterierna är vända åt fel håll.	Kontrollera att batterierna ligger rätt. Se avsnitt 3 i bruksanvisning (2).
Avläsningarna verkar vara för höga eller för låga.		Blodtrycket varierar hela tiden. Många faktorer kan påverka blodtrycket, t.ex. stress, tid på dagen och/eller hur du placerar armmanschetten. Läs igenom avsnitt 2 i bruksanvisning (2).
Övriga kommunikationsproblem.		Följ anvisningarna på den smarta enheten, eller gå till hjälpavsnittet i OMRON connect-appen för mer information. Om problemet kvarstår kontaktar du din OMRON-återförsäljare eller -distributör.
Övriga problem.		Tryck på [START/STOP]-knappen för att stänga av blodtrycksmätaren, och tryck sedan på den igen för att göra en mätning. Om problemet kvarstår ska du ta ur alla batterier och vänta i 30 sekunder. Sätt sedan tillbaka batterierna. Om problemet kvarstår kontaktar du din OMRON-återförsäljare eller -distributör.

2. Underhåll

2.1 Underhåll

Skydda blodtrycksmätaren från skador genom att följa nedanstående anvisningar:

- Ändringar eller modifieringar som inte har godkänts av tillverkaren gör garantin ogiltig.

⚠Var försiktig
- Ta INTE isär och försök inte reparera blodtrycksmätaren eller dess komponenter. Det kan leda till felaktig avläsning.

2.2 Förvaring

Förvara blodtrycksmätaren i förvaringsetuiet när den inte används.

1. Ta bort manschetten från blodtrycksmätaren.

⚠Var försiktig
- Om du vill koppla ur luftkontakten drar du i luftkontakten av plast vid slangens bas, inte i själva slangen.

2. Vik försiktigt ihop luftslangen i manschetten.

Obs!
- Böj eller vik inte luftslangen överdrivet mycket.

3. Placera blodtrycksmätaren och övriga komponenter i förvaringsetuiet.

Lägg inte blodtrycksmätaren och övriga komponenter i förvaring:

- om blodtrycksmätaren och övriga komponenter är våta.
- på platser som utsätts för extrema temperaturer, luftfuktighet, direkt solljus, damm eller frätande ångor såsom från blekmedel.
- på platser som utsätts för vibrationer eller stötar.

2.3 Rengöring

- Använd inte slipande eller flyktiga rengöringsmedel.
- Använd en mjuk torr trasa eller en mjuk trasa fuktad med milt (neutralt) rengöringsmedel för att rengöra blodtrycksmätaren och armmanschetten. Torka sedan av med en torr trasa.
- Undvik att tvätta eller sänka ned blodtrycksmätaren och armmanschetten eller övriga komponenter i vatten.
- Använd inte bensin, tinner eller liknande lösningsmedel för att rengöra blodtrycksmätaren, armmanschetten eller övriga komponenter.

2.4 Kalibrering och service

- Exaktheten för denna blodtrycksmätare har testats noggrant och är utformad för lång livslängd.
- Generellt rekommenderas att enheten ska inspekteras vartannat år för att säkra korrekt funktion och noggrannhet. Vänligen kontakta din auktoriserade OMRON-återförsäljare eller OMRON kundservice på adressen som finns på förpackningen eller i medföljande litteratur.

3. Specifikationer

Produktkategori	Elektroniska sfygmomanometrar
Produktbeskrivning	Automatisk blodtrycksmätare för överarmen
Modell (kod)	X2 Smart+ (HEM-7146T2-ESL)
Bildskärm	Digital LCD-bildskärm
Manschettens tryckmätarområde	0 till 299 mmHg
Blodtrycksmätområde	SYS: 60 till 260 mmHg DIA: 40 till 215 mmHg
Pulsmätområde	40 till 180 slag/min (bpm)
Exakthet	Tryck: ±3 mmHg Puls: ±5 % av avläsningen på skärmen
Uppblåsning	Automatiskt med elektrisk pump
Tömning	Automatisk övertrycksventil
Mätmetod	Oscillometrisk metod
Överföringsmetod	**Bluetooth**® lågenergi
Trådlös kommunikation	Frekvensområde: 2,4 GHz (2 400–2 483,5 MHz) Modulering: GFSK Effektiv utstrålad effekt: < 20 dBm
Driftläge	Kontinuerlig drift
IP-klassificering	Mätare: IP20 Nätadapter (tillval): IP21 för HHP-CM01, IP22 för HHP-BFH01
Klassificering	DC6 V 4 W
Strömkälla	4 AA-batterier 1,5 V eller nätadapter (tillval) (INGÅNG AC 100–240 V 50–60 Hz 0,12–0,065 A)
Batterilivslängd	Cirka 500 mätningar (med användning av nya alkaliska batterier och medföljande armmanschett. Beroende på typ av batteri och armmanschett.)
Hållbarhetstid (livslängd)	Mätare: 5 år Armmanschett: 5 år Nätadapter (tillval): 5 år
Driftvillkor	+10 till +40 °C/15 till 90 % RH (icke-kondenserande)/800 till 1 060 hPa
Förvaring/transportförhållanden	-20 till +60 °C/10–90 % RH (icke-kondenserande)
Vikt	Mätare: cirka 250 g (exklusive batterier) Armmanschett: cirka 170 g
Mått (ungefärligt värde)	Mätare: 103 mm (B) × 82 mm (H) × 140 mm (L) Manschett: 145 mm × 594 mm (luftslang: 750 mm)
Manschettomkrets som gäller för mätaren	17 till 42 cm (medföljande armmanschett: 22 till 42 cm)
Minne	Lagrar upp till 30 avläsningar
Innehåll	Blodtrycksmätare, manschett (HEM-RML31), 4 AA-batterier, förvaringsetui, bruksanvisning (1) och (2)
Skydd mot elstöt	ME-apparat med intern drift (när endast batterier används) Klass II ME-apparat (nätadapter som tillval)
Personansluten del	Typ BF (armmanschett)

Obs!

- Dessa specifikationer kan ändras utan föregående meddelande.
- Den här blodtrycksmätaren har undersökts kliniskt i enlighet med kraven i EN ISO 81060-2:2014 och överensstämmer med EN ISO 81060-2:2014 och EN ISO 81060-2:2019+A1:2020 (exklusive gravida och patienter med preeklampsi). I den kliniska valideringsstudien användes K5 på 85 patienter för att fastställa diastoliskt blodtryck.
- IP-klassificering är den skyddsgrad som kapslingen tillhandahåller enligt IEC 60529. Blodtrycksmätaren och nätadaptern (tillval) är skyddade mot fasta främmande föremål med en diameter på 12,5 mm eller mer, till exempel ett finger. Nätadaptern (tillval) HHP-CM01 är skyddad mot lodrätt fallande vattendroppar som kan orsaka problem vid normal funktion. Nätadaptern (tillval) HHP-BFH01 är skyddad mot snett fallande vattendroppar, som kan orsaka problem vid normal funktion.
- Klassificeringen av driftläget uppfyller IEC 60601-1.

Om störningar i trådlös kommunikation
Produktens Bluetooth-funktion används för att ansluta till särskilda appar på mobila enheter så att datum/tid kan synkroniseras från den mobila enheten till produkten, och så att mätdata kan synkroniseras från produkten till den mobila enheten. Vidare hantering av data på den mobila enheten är upp till den enskilda användaren. Denna produkt använder frekvensen 2,4 GHz på ett olicensierat ISM-band där tredje parter kan fånga upp radiovågorna, avsiktligen eller oupppsåtligt, i okänt syfte. Om denna produkt används i närheten av andra trådlösa enheter, t.ex. mikrovågsugnar eller trådlöst LAN, som använder samma frekvensband som denna produkt, finns det risk för att störningar kan uppstå.
Om störningar uppstår ska du stoppa driften av de andra enheterna eller flytta den här produkten bort från andra trådlösa enheter innan den används.

4. Begränsad garanti

Tack för att du har valt en OMRON-produkt. Denna produkt är tillverkad av material med hög kvalitet och stor omsorg har tillämpats vid tillverkningen. Den är utformad för att fungera på ett tillfredsställande sätt, förutsatt att den används på rätt sätt och underhålls enligt beskrivningen i bruksanvisningen.
OMRON ger fem års garanti på denna produkt från inköpsdatum. OMRON garanterar produktens konstruktion, utförande och material. Under garantiperioden kommer OMRON att reparera eller ersätta en defekt produkt eller defekta delar utan att ta betalt för arbete eller material.
Garantin täcker inte något av följande:
A. Transportkostnader och transportrisker.
B. Reparationskostnader och/eller defekter som orsakats av att reparation utförts av obehöriga personer.
C. Periodiska kontroller och underhåll.
D. Bristande funktion hos eller slitage av tillvalsdelar eller andra tillbehör utöver själva huvudenheten, såvida detta inte uttryckligen garanteras ovan.
E. Kostnader till följd av nekat anspråk (avgift tas ut för dem).
F. Skador av alla slag inklusive personskador som orsakats av misstag eller på grund av felaktig användning.
G. Kalibreringsservice ingår inte i garantin.
H. Tillvalsdelar har ett (1) års garanti från inköpsdatumet. Tillvalsdelar innefattar, bland annat, följande artiklar: manschett och manschettslang.

Om garantiservice krävs ber vi dig att kontakta återförsäljaren som du köpte produkten av, eller en auktoriserad OMRON-återförsäljare. Adressen finns i produktförpackningen/broschyren eller hos din specialiserade återförsäljare. Om du har svårt att hitta OMRON-kundtjänsten kan du kontakta oss för information.
www.omron-healthcare.com

Reparation eller ersättning under garantin ger inte rätt till förlängning eller förnyelse av garantiperioden.
Garantin beviljas endast om den kompletta produkten återsänds tillsammans med originalfakturan/kontantkvittot som kunden fått av återförsäljaren.

5. Riktlinjer och tillverkarens deklaration

- Blodtrycksmätaren är utformad enligt den europeiska standarden EN1060, icke-invasiva sfygmomanometrar del 1: Allmänna krav, och del 3: Särskilda krav för elektromekaniska blodtrycksmätningssystem.
- OMRON HEALTHCARE Co., Ltd. försäkrar härmed att radioutrustningstypen HEM-7146T2-ESL överensstämmer med direktiv 2014/53/EU.
- Den fullständiga texten i EU-försäkran om överensstämmelse finns på följande webbadress: www.omron-healthcare.com
- Den här OMRON-produkten tillverkas i enlighet med det stränga kvalitetssystem som tillämpas av OMRON HEALTHCARE Co., Ltd., Japan. Huvudkomponenten i OMRONS blodtrycksmätare, trycksensorn, tillverkas i Japan.
- Rapportera alla allvarliga incidenter som har uppstått i samband med denna enhet till tillverkaren och den behöriga tillsynsmyndigheten i den medlemsstat där du är bosatt.

Viktig information om elektromagnetisk kompatibilitet (EMC)

HEM-7146T2-ESL som tillverkas av OMRON HEALTHCARE Co., Ltd. uppfyller kraven i standarden EN60601-1-2 om elektromagnetisk kompatibilitet (EMC).
Ytterligare dokumentation i enlighet med denna EMC-standard finns på www.omron-healthcare.com.
Se EMC-informationen för HEM-7146T2-ESL på webbplatsen.

Korrekt kassering av denna produkt

Denna markering som visas på produkten eller dess litteratur, indikerar att den inte ska avyttras med annat hushållsavfall i slutet av dess livslängd.
För att förhindra möjlig skada på miljön eller hälsan från icke kontrollerad avyttring, vänligen separera produkten från annat typ av avfall och återvinn den ansvarsfullt för att bidra till hållbar återanvändning av materiella resurser.

Privata användare skall antingen kontakta återförsäljaren där produkten har inhandlats, eller det kommunala renhållningsbolaget, för att få information om var och hur de kan lämna in produkten för miljösäker återvinning.
Kommersiella användare skall kontakta sin leverantör och kontrollera villkoren i inköpsavtalet. Denna produkt får inte blandas med annat kommersiellt avfall för deponering.

Bluetooth®-märket och -logotyperna är registrerade varumärken som tillhör Bluetooth SIG, Inc. och all användning av dessa märken av OMRON HEALTHCARE Co., Ltd. sker under licens. Andra varumärken och handelsbeteckningar tillhör sina respektive ägare. Apple och Apple-logotypen är varumärken som tillhör Apple Inc., och är registrerade USA och andra länder och regioner. App Store är ett servicemärke som tillhör Apple Inc. Google Play och Google Play-logotypen är varumärken som tillhör Google LLC.

دليل الإرشادات 1

جهاز قياس ضغط الدم الآلي القابل للتثبيت بأعلى الذراع

اكس2 سمارت+ (HEM-7146T2-ESL)

العربية

اقرأ دليل الإرشادات (1) وقبل (2) الاستخدام.

للاطلاع على معلومات عن الرموز، راجع "شرح الرموز" على الجانب الخلفي من "دليل الإرشادات (1)" الآخر.

CE 0197 UK CA 0086

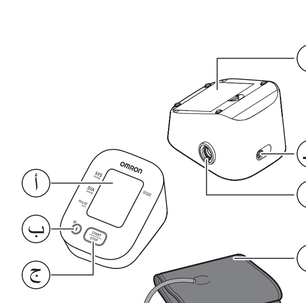

أ **الشاشة**
ب **زر [Connection] (الذاكرة)**
ج **زر [START/STOP]**
د **محتويات البطارية**
هـ **مقبس مهايئ التيار المتردد**
و **مقبس خرطوم الهواء**
ز **الشريط الضاغط للذراع**
ح **قابس خرطوم الهواء**
ط **خرطوم الهواء**

مقدمة

شكرًا لشرائك جهاز X2 Smart+ لقياس ضغط الدم الآلي القابل للتثبيت بأعلى الذراع. إن جهاز قياس ضغط الدم هذا يستخدم طريقة القياس بالذبذبة لقياس ضغط الدم. ما يعني أن جهاز القياس هذا يكتشف حركة دمك من خلال الشريان العضدي ويحول هذه الحركات إلى قراءة رقمية.

إرشادات مهمة من أجل السلامة

يمدك دليل الإرشادات هذا بمعلومات مهمة بشأن جهاز X2 Smart+ لقياس ضغط الدم الآلي القابل للتثبيت بأعلى الذراع. لضمان استخدام جهاز القياس هذا بشكل آمن ومناسب، قم بقراءة وفهم كل هذه الإرشادات. **إن لم تستوعب هذه الإرشادات أو كانت لديك استفسارات، فيُرجى الاتصال بمنفذ البيع بالتجزئة أو الموزع التابع لشركة OMRON قبل محاولة استخدام جهاز القياس هذا. للحصول على معلومات محددة بشأن ضغط الدم لديك، استشر طبيبك.**

دواعي الاستخدام

إن هذا الجهاز عبارة عن جهاز قياس رقمي تم إعداده ليستخدم في قياس ضغط الدم وسرعة النبض في فئة المرضى البالغين. يكتشف جهاز القياس هذا وجود اضطراب في ضربات القلب أثناء القياس، ويبين هذا برمز مصحوب بقراءات. الجهاز مصمم أساسًا للاستخدام المنزلي العام.

الاستلام والفحص

قم بإخراج جهاز القياس هذا من العبوة وافحصه بحثًا عن آثار تلف. إذا كان جهاز القياس هذا تالفًا، فلا تستخدمه واستشر منفذ البيع بالتجزئة أو الموزع التابع لشركة OMRON.

معلومات هامة حول السلامة

الرجاء قراءة معلومات هامة حول السلامة في دليل الإرشادات هذا قبل استخدام جهاز القياس هذا. يُرجى اتباع الإرشادات الواردة في دليل الإرشادات الذي بين يديك بالكامل للحفاظ على سلامتك.
ويُرجى الاحتفاظ به للرجوع إليه لاحقًا. للحصول على معلومات محددة بشأن ضغط الدم لديك، استشر طبيبك.

⚠تحذير — **للإشارة إلى احتمال وجود مخاطر قد يؤدي عدم تجنبها إلى الوفاة أو وقوع إصابات خطيرة.**

- **لا تستخدم جهاز القياس للرضع، أو الأطفال حديثو المشي، أو الأشخاص الذين لا يستطيعون التعبير عما يريدون.**
- **لا تقم بتعديل الدواء وفق نتائج القياس المأخوذة من جهاز قياس ضغط الدم هذا. تناول الدواء على النحو الموصوف لك من قبل طبيبك الخاص. فالطبيب هو الشخص الوحيد المؤهل لتشخيص ارتفاع ضغط الدم وعلاجه.**
- **لا تستخدم جهاز القياس على ذراع بها إصابة أو ذراع تخضع لعلاج طبي.**
- **لا تلف الشريط الضاغط للذراع عند وجود تسريب داخل الوريد أو في أثناء نقل دم منه.**
- **لا تستخدم جهاز القياس هذا حيث توجد أدوات جراحية تعمل بالتردد العالي (HF) أو أجهزة أشعة الرنين المغناطيسي (MRI) أو أجهزة الفحص بالتصوير المقطعي (CT). فقد يتسبب ذلك في تشغيل جهاز القياس بشكل غير صحيح و/أو ظهور قراءة غير دقيقة.**
- **لا تستخدم جهاز القياس هذا في البيئات الغنية بالأكسجين أو بالقرب من غازات سريعة الاشتعال.**
- **يُرجى استشارة طبيبك قبل استخدام جهاز القياس هذا في حال كنت تعاني من اضطراب ضربات القلب الشائع مثل ضربات القلب الأذينية أو البطينية المبتسرة أو الرجفان الأذيني، أو تصلب الشرايين، أو نقص الارواء، أو داء السكري، أو الحمل، أو مقدمة الارتجاع، أو الأمراض الكلوية. يُرجى ملاحظة أن أي حالة من هذه الحالات إضافة إلى تحرك المريض أو ارتعاشه أو انتفاضته، قد تؤثر على قراءة القياس.**
- **لا تشخص حالتك أو تعالجها بناءً على قراءاتك. عليك باستشارة طبيبك دائمًا.**
- **للمساعدة على تجنب الاختناق، حافظ على خرطوم الهواء وكابل مهايئ التيار المتردد (AC) بعيدًا عن متناول الرضع والأطفال حديثي المشي والأطفال بوجه عام.**
- **يحتوي هذا المنتج على أجزاء صغيرة الحجم قد تشكل خطر اختناق عندما يبتلعها الرضع والأطفال حديثو المشي والأطفال بوجه عام.**

نقل البيانات

- **يُصدر هذا الجهاز ترددات لاسلكية (RF) في نطاق ٢،٤ جيجا هرتز. لا تستخدم هذا المنتج في أماكن تخضع فيها الترددات اللاسلكية للقيود، مثل الطائرات أو في المستشفيات. أوقف تشغيل خاصية ®Bluetooth في جهاز القياس هذا، و/ أو قم بإزالة البطاريات و/ أو افصل مهايئ التيار المتردد عند الوجود في مناطق بها قيود على الترددات اللاسلكية.**

التعامل مع مهايئ التيار المتردد (AC) (ملحق اختياري) واستخدامه

- **لا تستخدم مهايئ التيار المتردد (AC) في حالة تلف جهاز القياس هذا أو كابل مهايئ التيار المتردد (AC). في حال تلف جهاز القياس هذا أو الكابل، أوقف تشغيل الطاقة وافصل مهايئ التيار المتردد (AC) على الفور.**
- **قم بتوصيل مهايئ التيار المتردد بمأخذ طاقة ذي جهد كهربي مناسب. لا تستخدم مأخذًا كهربائيًا متعدد الرؤوس.**
- **لا تقم أبدًا بتوصيل مهايئ التيار المتردد (AC) أو فصله عن مأخذ التيار الكهربائي إذا كانت يدك مبتلة.**
- **لا تقم بفك مهايئ التيار المتردد (AC) أو تحاول إصلاحه.**

استخدام البطاريات والتعامل معها

- **احتفظ بالبطاريات بعيدًا عن متناول الرضع والأطفال حديثي المشي والأطفال بوجه عام.**

⚠تنبيه — **للإشارة إلى موقف ربما يتسم بالخطورة والذي، إذا لم يتم تجنبه، يمكن أن يؤدي إلى تعرض المستخدم أو المريض لإصابة بسيطة أو متوسطة، أو ربما يتسبب في إلحاق الضرر بالمعدات أو بغير ذلك من الممتلكات.**

- **توقف عن استخدام جهاز القياس هذا واستشر طبيبك في حالة ظهور تهيج بالبشرة أو الشعور بالتعب.**
- **استشر طبيبك قبل استخدام جهاز القياس هذا على ذراع به علاج وعائي أو فتحة وعائية أو تحويلة شريانية وريدية (A-V)، حيث قد يتسبب ذلك في تداخل مؤقت يحول دون تدفق الدم ما قد يسبب حدوث إصابة.**
- **يُرجى استشارة طبيبك قبل استخدام جهاز القياس هذا، في حال إجراء عملية استئصال الثدي.**
- **يُرجى استشارة الطبيب قبل استخدام جهاز القياس هذا في حالة المعاناة من مشكلات حادة في تدفق الدم أو اضطرابات في الدم، حيث إن انتفاخ الشريط الضاغط قد يؤدي إلى ظهور كدمات.**
- **لا تقم بالقياس أكثر من اللازم نظرًا لاحتمال ظهور الكدمات نتيجة إعاقة تدفق الدم.**
- **لا تقم بنفخ الشريط الضاغط للذراع إلا عندما يكون ملتفًا حول أعلى ذراعك.**
- **قم بإزالة الشريط الضاغط للذراع إذا لم يبدأ في التفريغ في أثناء عملية القياس.**
- **لا تستخدم جهاز القياس هذا لأي غرض آخر بخلاف قياس ضغط الدم.**
- **في أثناء عملية القياس، تأكد من عدم وجود جهاز محمول أو أي جهاز كهربائي آخر تنبعث منه مجالات كهرومغناطيسية على مسافة في نطاق ٣٠ سم من جهاز القياس هذا. فقد يتسبب ذلك في تشغيل جهاز القياس بشكل غير صحيح و/أو ظهور قراءة غير دقيقة.**
- **لا تفكك جهاز القياس هذا أو المكونات الأخرى أو تحاول إصلاحها. فقد يؤدي ذلك إلى الحصول على قراءة غير صحيحة.**
- **لا تستخدم الجهاز في المناطق الرطبة أو التي يكون فيها الجهاز عرضة لخطر تساقط رذاذ الماء عليه. فقد يؤدي ذلك إلى إتلاف جهاز القياس هذا.**
- **لا تستخدم جهاز القياس هذا في مركبة متحركة مثل سيارة أو طائرة.**
- **تجنب إسقاط جهاز القياس هذا أو تعريضه للصدمات أو الاهتزازات القوية.**
- **لا تستخدم جهاز القياس هذا في أماكن ترتفع بها درجة الرطوبة أو تنخفض عن المعدل الطبيعي أو ترتفع بها درجات الحرارة أو تنخفض عن المعدل الطبيعي. ارجع إلى القسم ٣.**
- **في أثناء عملية القياس، راقب الذراع للتأكد من أن جهاز القياس لا يتسبب في إعاقة الدورة الدموية لفترة طويلة.**
- **لا تستخدم جهاز القياس هذا في البيئات التي يتم استخدامه فيها بكثرة مثل المنشآت الطبية أو العيادات الطبية.**
- **لا تستخدم جهاز القياس هذا بالتزامن مع أي أجهزة طبية (ME) كهربائية أخرى. فقد يتسبب ذلك في تشغيل الأجهزة بشكل غير صحيح و/أو ظهور قراءة غير دقيقة.**
- **تجنب الاستحمام أو شرب الكحوليات أو تعاطي الكافيين أو التدخين أو ممارسة التمارين الرياضية أو تناول الطعام قبل قياس الضغط لمدة ٣٠ دقيقة.**
- **استرح لمدة ٥ دقائق على الأقل قبل قياس الضغط.**
- **أزل الملابس الضيقة أو السميكة عن ذراعك أثناء القياس.**
- **ابق ساكنًا ولا تتحدث في أثناء عملية القياس.**
- **لا تستخدم الشريط الضاغط للذراع إلا مع الأشخاص الذين يكون محيط أذرعهم في النطاق المحدد للشريط الضاغط للذراع.**
- **تأكد من أن جهاز القياس هذا يتناسب مع درجة حرارة الغرفة قبل إجراء عملية القياس. فالقياس بعد التغير الشديد في درجة الحرارة قد يتسبب في قراءة غير دقيقة. توصي OMRON بالانتظار لمدة ساعتين تقريبًا حتى تتم تدفئة جهاز القياس أو برودته عند استخدامه في بيئة تكون في نطاق درجة الحرارة المحددة لظروف التشغيل بعد تخزينه سواء في درجة الحرارة القصوى أو الدنيا للتخزين. للاطلاع على مزيد من المعلومات بشأن درجة حرارة التخزين/ النقل، ارجع إلى القسم ٣.**
- **لا تستخدم جهاز القياس هذا بعد انتهاء مدة التحمل. ارجع إلى القسم ٣.**
- **لا تقم بثني الشريط الضاغط للذراع بشدة أو لي خرطوم الهواء بقوة.**
- **تجنب طي خرطوم الهواء أو ليّه في أثناء إجراء عملية القياس. فقد يسبب ذلك إصابة عن طريق إعاقة تدفق الدم.**
- **لفك سدادة الهواء، اسحب قابس خرطوم الهواء البلاستيكي الموجود في قاعدة الخرطوم، وليس الخرطوم نفسه.**
- **لا تستخدم إلا مهايئ التيار المتردد (AC) والشريط الضاغط للذراع والبطاريات والملحقات المحددة لجهاز القياس هذا. فقد يؤدي استخدام مهايئ التيار المتردد (AC) والشريط الضاغط للذراع والبطاريات غير المدعومة إلى تلف جهاز القياس و/ أو الإضرار به.**
- **لا تستخدم سوى الشريط الضاغط للذراع المعتمد لجهاز القياس هذا. فقد يتسبب استخدام أنواع أخرى من الشريط الضاغط للذراع في الحصول على قراءات غير صحيحة.**
- **قد يؤدي النفخ إلى مستوى ضغط زائد عن اللازم إلى حدوث كدمات بالذراع حيث يتم لف الشريط الضاغط. ملاحظة: ارجع إلى القسم "إذا كان الضغط الانقباضي أكثر من ٢١٠ ملليمترات زئبقية" في القسم ٨ في دليل الإرشادات (2) للحصول على المزيد من المعلومات.**

نقل البيانات

- **لا تستبدل البطاريات أو تقم بفصل مهايئ التيار المتردد (AC) في أثناء نقل القراءات الخاصة بك إلى جهازك الذكي. فقد يتسبب ذلك في اختلال تشغيل جهاز القياس هذا وفشل نقل بيانات ضغط الدم الخاصة بك.**

التعامل مع مهايئ التيار المتردد (AC) (ملحق اختياري) واستخدامه

- **قم بإدخال مهايئ التيار المتردد (AC) بالكامل في المأخذ الكهربائي.**
- **عند فصل مهايئ التيار المتردد (AC) من المأخذ، تأكد من سحبه بطريقة آمنة من مهايئ التيار المتردد (AC). تجنب سحبه من خلال كابل مهايئ التيار المتردد (AC).**
- **عند التعامل مع كابل مهايئ التيار المتردد:**
  لا تعرضه للتلف.
  لا تعرضه للتمزق.
  لا تعبث به.
  لا تضغط عليه.
  لا تقم بثنيه أو سحبه بقوة.
  لا تجدله.
  لا تستخدمه إذا كان مجمّعًا في حزمة.
  لا تضعه تحت أشياء ثقيلة.
- **امسح أي غبار عن مهايئ التيار المتردد (AC).**
- **افصل الطاقة عن مهايئ التيار المتردد (AC) عندما لا يكون قيد الاستخدام.**
- **افصل الطاقة عن مهايئ التيار المتردد (AC) قبل تنظيف جهاز القياس هذا.**

استخدام البطاريات والتعامل معها

- **لا تدخل البطاريات دون محاذاة أقطابها بالشكل الصحيح.**
- **لا تستخدم إلا 4 بطاريات قلوية أو بطاريات منجنيز مقاس "AA" مع جهاز القياس هذا. لا تستخدم أي نوع آخر من البطاريات. لا تستخدم بطاريات جديدة مع أخرى مستعملة. لا تستخدم أنواعًا مختلفة من البطاريات معًا.**
- **أزل البطاريات من جهاز القياس هذا في حالة عدم استخدامه لفترة طويلة.**
- **في حالة وصول سائل البطارية إلى داخل عينيك، اغسلهما على الفور باستخدام كمية وفيرة من الماء النظيف. استشر طبيبك على الفور.**
- **في حالة ملامسة سائل البطارية لجلدك اغسله على الفور باستخدام كمية وفيرة من الماء الفاتر النظيف. إذا ما حدث تهيج بالبشرة، أو إصابة، أو استمر الشعور بالألم، فاستشر طبيبك.**
- **تجنب استخدام البطاريات بعد مرور تاريخ انتهاء صلاحيتها.**
- **افحص البطاريات دوريًا للتأكد من أنها في حالة جيدة مناسبة للاستخدام.**

احتياطات عامة

- عند قيامك بقياس الضغط على الذراع الأيمن، يجب أن يكون خرطوم الهواء على جانب المرفق. تجنب القيام بإسناد ذراعك على خرطوم الهواء.

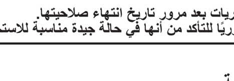

- قد يختلف ضغط الدم بين الذراع الأيمن والأيسر، وقد يتسبب ذلك في قيمة قياس مختلفة. استخدم الذراع نفسه دائمًا عند القياس. إذا كان هناك اختلاف جوهري بين قيم ضغط الدم للذراعين، فراجع طبيبك لتحديد أي الذراعين يجب استخدامه في عمليات القياس.
- عند استخدام مهايئ تيار متردد اختياري، تحقق من عدم وضع جهاز القياس في موقع يصعب فيه توصيل أو فصل مهايئ التيار المتردد.
- لإيقاف عملية القياس، اضغط على الزر [START/STOP] (بدء/إيقاف) أثناء أخذ القياس.

استخدام البطاريات والتعامل معها

- يجب التخلص من البطاريات المستعملة وفقًا للوائح المحلية.
- ربما يقوم الشحن بالبطاريات المرفقة مع الجهاز لفترة عمر أقصر مقارنةً بالبطاريات الجديدة.

١. رسائل الخطأ وتحري الأخطاء وإصلاحها

إذا واجهت أيًا من المشكلات المذكورة فيما يلي في أثناء عملية القياس، فتحقق للتأكد من عدم وجود أي أجهزة كهربائية أخرى على مسافة في نطاق ٣٠ سم من جهاز القياس. وإذا استمرت المشكلة، فيُرجى الرجوع إلى الجدول الوارد أدناه.

الشاشة/ المشكلة	السبب المحتمل	الحل
E1 يظهر أو الشريط الضاغط للذراع لا ينتفخ.	تم الضغط على زر [START/STOP] بينما لم يتم استخدام الشريط الضاغط للذراع.	اضغط على الزر [START/STOP] مرة أخرى لإيقاف تشغيل جهاز القياس. بعد إدخال سدادة الهواء بإحكام ولف الشريط الضاغط للذراع بشكل صحيح، اضغط على زر [START/STOP].
	سدادة الهواء غير مدخلة بإحكام في جهاز القياس.	أدخل سدادة الهواء بإحكام.
	لم يتم لف الشريط الضاغط للذراع بطريقة صحيحة.	قم بلف الشريط الضاغط للذراع، ثم قم بإجراء عملية قياس أخرى. ارجع إلى القسم ٦ من دليل الإرشادات (2).
	تسرب الهواء من الشريط الضاغط للذراع.	بدّل الشريط الضاغط للذراع بآخر جديد. ارجع إلى القسم ١٢ من دليل الإرشادات (2).
E2 يظهر أو يتعذر إكمال عملية القياس بعد انتفاخ الشريط الضاغط للذراع.	أنت تتحرك أو تتحدث في أثناء عملية القياس والشريط الضاغط للذراع لا ينتفخ بدرجة كافية.	ابق ساكنًا ولا تتحدث في أثناء عملية القياس. إذا ظهرت رسالة "E2" بشكل متكرر، فانفخ الشريط الضاغط للذراع يدويًا حتى يرتفع الضغط الانقباضي بمعدل ٣٠ إلى ٤٠ ملليمترًا زئبقيًا عن القراءات السابقة. ارجع إلى القسم ٨ من دليل الإرشادات (2).
	نظرًا إلى ارتفاع الضغط الانقباضي لأكثر من ٢١٠ ملليمترات زئبقية، فلا يمكن إجراء القياس.	
E3 يظهر	تم نفخ الشريط الضاغط للذراع بما يتجاوز الحد الأقصى المسموح به للضغط.	لا تلمس الشريط الضاغط للذراع و/ أو تقم بثني خرطوم الهواء في أثناء إجراء عملية القياس. في حالة نفخ الشريط الضاغط للذراع يدويًا، ارجع إلى القسم ٨ من دليل الإرشادات (2).
E4 يظهر	أنت تتحرك أو تتحدث في أثناء عملية القياس. اهتزازات تتسبب في إيقاف عملية القياس.	ابق ساكنًا ولا تتحدث في أثناء عملية القياس.
E5 يظهر / ♡ / 웃 / ◎ يظهر / ♥ لا تومض في أثناء عملية القياس	لم يتم اكتشاف معدل النبض بشكل صحيح.	قم بلف الشريط الضاغط للذراع، ثم قم بإجراء عملية قياس أخرى. ارجع إلى القسم ٦ من دليل الإرشادات (2). ابق ساكنًا واجلس بشكل صحيح في أثناء عملية القياس. إذا استمر ظهور الرمز "♡"، نوصيك باستشارة طبيبك.
Er يظهر	تعطل جهاز القياس.	اضغط على الزر [START/STOP] مرة أخرى. في حال استمرار ظهور الرمز "Er"، اتصل بمنفذ البيع بالتجزئة أو الموزع التابع لشركة OMRON.
E rr يظهر	يتعذر على جهاز القياس الاتصال بجهاز ذكي أو نقل البيانات بشكل صحيح.	اتبع الإرشادات التي تظهر في تطبيق "OMRON connect". في حال استمرار ظهور الرمز "Err" بعد التحقق من التطبيق، يُرجى الاتصال بمنفذ البيع بالتجزئة أو الموزع التابع لشركة OMRON.
P يومض	جهاز القياس في انتظار الاقتران بالجهاز الذكي.	ارجع إلى القسم ٥ من دليل الإرشادات (2) لإقران جهاز القياس بالجهاز الذكي الخاص بك، أو اضغط على زر [START/STOP] لإلغاء الاقتران وإيقاف تشغيل جهاز القياس.
⇆ يومض	لم يتم نقل أكثر من ٢٤ قراءة.	قم بالاقتران بتطبيق "OMRON connect" أو نقل قراءاتك إليه لتتمكن من الاحتفاظ بها في ذاكرة التطبيق، وسيختفي رمز الخطأ هذا.
	جهاز القياس غير مقترن أو غير متصل مع جهازك الذكي.	
⇆ يظهر	هناك ٣٠ قراءة في الذاكرة يجب نقلها.	
رمز البطارية يومض	البطاريات منخفضة.	يُوصى بتبديل البطاريات الأربع (٤) جميعها بأخرى جديدة. ارجع إلى القسم ٣ من دليل الإرشادات (2).
A1 ورمز البطارية يظهر أو يتوقف جهاز القياس فجأة في أثناء عملية القياس.	نفدت البطاريات.	بدّل الأربع (٤) بطاريات بأخرى جديدة على الفور. ارجع إلى القسم ٣ من دليل الإرشادات (2).
لا شيء يظهر على شاشة جهاز القياس.	نفدت البطاريات.	
	لم تتم محاذاة أقطاب البطارية على النحو الصحيح.	تحقق من تركيب البطارية للتأكد من تركيبها في الوضع الصحيح. ارجع إلى القسم 3 من دليل الإرشادات (2).
تظهر القراءات شديدة الارتفاع أو شديدة الانخفاض.		يتغير ضغط الدم باستمرار. قد تؤثر عوامل كثيرة تشمل الضغط العصبي، و/ أو وقت القياس، و/ أو كيفية لف الشريط الضاغط للذراع في ضغط الدم لديك. راجع القسم 2 من دليل الإرشادات (2).
حدوث أي مشكلة اتصال أخرى.		اتبع الإرشادات التي تظهر على الجهاز الذكي، أو تفضل بزيارة قسم "Help" في تطبيق "OMRON connect" للاطلاع على المزيد من التعليمات. إذا استمرت المشكلة، اتصل بمنفذ البيع بالتجزئة أو الموزع التابع لشركة OMRON.
حدوث أي مشكلات أخرى.		اضغط على الزر [START/STOP] لإيقاف تشغيل جهاز القياس، ثم اضغط عليه مرة أخرى لإجراء عملية القياس. في حال استمرار المشكلة، انزع جميع البطاريات وانتظر حتى مرور ٣٠ ثانية. ثم أعد تركيب البطاريات. إذا استمرت المشكلة، اتصل بمنفذ البيع بالتجزئة أو الموزع التابع لشركة OMRON.

٢. الصيانة

٢،١ الصيانة

لحماية جهاز القياس الخاص بك من التلف، يرجى اتباع الإرشادات التالية:

- ستؤدي التغييرات أو التعديلات التي لم تقرها الشركة المصنعة إلى إلغاء ضمان المستخدم.

⚠تنبيه
- لا تفكك جهاز القياس هذا أو المكونات الأخرى أو تحاول إصلاحها. فقد يؤدي ذلك إلى الحصول على قراءة غير صحيحة.

٢،٢ لتخزين

احتفظ بجهاز القياس في حقيبة التخزين عند عدم استخدامه.

١. قم بفك الشريط الضاغط للذراع من جهاز القياس.

⚠تنبيه
- لفك سدادة الهواء، اسحب قابس خرطوم الهواء البلاستيكي الموجود في قاعدة الخرطوم، وليس الخرطوم نفسه.

٢. قم بطي خرطوم الهواء برفق داخل الشريط الضاغط للذراع.

ملحوظة
- لا تقم بطي أو ثني خرطوم الهواء بشكل زائد.

٣. ضع جهاز القياس الخاص بك والمكونات الأخرى في حقيبة التخزين.

لا تخزّن جهاز القياس الخاص بك والمكونات الأخرى في الحالات التالية:

- في حالة بلل جهاز القياس الخاص بك والمكونات الأخرى.
- في الأماكن المعرضة لدرجات الحرارة شديدة الارتفاع أو الانخفاض أو الرطوبة أو أشعة الشمس المباشرة أو الأتربة أو الأبخرة المسببة للتآكل مثل مواد التبييض.
- في الأماكن المعرضة للاهتزازات أو الصدمات.

٢،٣ التنظيف

- لا تستخدم أي منظفات كاشطة أو متطايرة.
- استخدم قطعة قماش ناعمة وجافة، أو قطعة قماش ناعمة ومبللة بسائل تنظيف مخفف لتنظيف جهاز القياس والشريط الضاغط للذراع، وبعد ذلك قم بمسحهما بقطعة قماش جافة.
- لا تغسل جهاز القياس والشريط الضاغط للذراع أو المكونات الأخرى بالماء أو تغمسها فيه.
- لا تستخدم البنزين أو سوائل تخفيف الدهان أو المذيبات المشابهة لتنظيف جهاز القياس والشريط الضاغط للذراع أو المكونات الأخرى.

٢،٤ المعايرة والخدمة

- تم اختبار دقة جهاز قياس ضغط الدم هذا بعناية شديدة، وهو مصمم بحيث يقدم فترة خدمة طويلة.
- وبصفة عامة، يوصى بفحص الجهاز كل عامين لضمان عمله بطريقة صحيحة وعرضه لنتائج قياس دقيقة. الرجاء استشارة موزع OMRON المعتمد أو قسم خدمة العملاء التابع لشركة OMRON على العنوان الموضح بالعبوة أو المراجع المرفقة.

٣. المواصفات

فئة المنتج	الأجهزة الإلكترونية لقياس ضغط الدم
وصف المنتج	جهاز قياس ضغط الدم الآلي القابل للتثبيت بأعلى الذراع
الطراز (الرمز)	X2 Smart+ (HEM-7146T2-ESL)
الشاشة	شاشة LCD رقمية
نطاق الضغط الخاص بالشريط الضاغط	من ٠ إلى ٢٩٩ ملليمترًا زئبقيًا
نطق قياس ضغط الدم	SYS: من ٦٠ إلى ٢٦٠ ملليمترًا زئبقيًا DIA: من ٤٠ إلى ٢١٥ ملليمترًا زئبقيًا
نطاق قياس النبض	من ٤٠ إلى ١٨٠ نبضة/ دقيقة.
الدقة	الضغط: ±٣ ملليمترات زئبقية النبض: ±٥٪ من قراءة الشاشة
النفخ	تلقائي باستخدام مضخة كهربية
التفريغ	صمام تلقائي لتفريغ الضغط
طريقة القياس	طريقة القياس بالذبذبة
طريقة نقل البيانات	**Bluetooth**® طاقة منخفضة
الاتصالات اللاسلكية	نطاق التردد: ٢،٤ جيجا هرتز (٢٤٠٠ إلى ٢٤٨٣،٥ ميجاهرتز) التضمين: تضمين إزاحة التردد (GFSK) القدرة المشعة الفعالة: < ٢٠ ديسيبل مللي وات
وضع التشغيل	التشغيل المستمر
تصنيف عنوان IP	جهاز القياس: IP20 مهايئ التيار المتردد الاختياري: IP21 بالنسبة إلى HHP-CM01، IP22 بالنسبة إلى HHP-BFH01
التصنيف	تيار مستمر ٦ فولت، ٤ وات
مصدر التيار الكهربائي	٤ بطاريات مقاس "AA" بقدرة ١،٥ فولت أو مهايئ تيار متردد اختياري (إدخال التيار المتردد ١٠٠ إلى ٢٤٠ فولت، ٥٠ إلى ٦٠ هرتز، ٠،١٢ إلى ٠،٠٦٥ أمبير)
عمر البطارية	حوالي ٥٠٠ قياس (باستخدام بطاريات قلوية جديدة والشريط المرفق الضاغط للذراع. على حسب نوع البطارية والشريط الضاغط للذراع).
مدة التحمل (عمر الخدمة)	جهاز القياس: ٥ سنوات الشريط الضاغط للذراع: ٥ سنوات مهايئ التيار المتردد الاختياري: ٥ سنوات
الظروف المناسبة للتشغيل	من +١٠ إلى +٤٠ درجة مئوية / رطوبة نسبية من ١٥ إلى ٩٠٪ (دون تكثف) / معدل ضغط الهواء من ٨٠٠ إلى ١٠٦٠ هكتوباسكال
الظروف المناسبة للتخزين / النقل	من -٢٠ إلى +٦٠ درجة مئوية/ رطوبة نسبية من ١٠ إلى ٩٠٪ (غير مسببة للتكثف)
الوزن	جهاز القياس: حوالي ٢٥٠ جم (غير شامل البطاريات) الشريط الضاغط للذراع: ١٧٠ جم تقريبًا
الأبعاد (قيمة تقريبية)	جهاز القياس: ١٠٣ مم (العرض) × ٨٢ مم (الارتفاع) × ١٤٠ مم (الطول) الشريط الضاغط للذراع: ١٤٥ مم × ٥٩٤ مم (خرطوم الهواء: ٧٥٠ مم)
محيط الشريط الضاغط للذراع المستعمل مع جهاز القياس	١٧ إلى ٤٢ سم (الشريط الضاغط للذراع المرفق: ٢٢ إلى ٤٢ سم)
الذاكرة	تقوم بتخزين ما يصل إلى ٣٠ قراءة
المحتويات	جهاز القياس، والشريط الضاغط للذراع (هيم- ار ام ال31)، و٤ بطاريات مقاس "AA"، وحقيبة التخزين، ودليل الإرشادات (1) و(2).
الحماية ضد الصدمات الكهربائية	جهاز ME مزود بقدرة داخلية (عند استخدام البطاريات فقط) جهاز ME من الفئة II (مهايئ تيار متردد (AC) اختياري)
الجزء المطبق	النوع BF (الشريط الضاغط للذراع)

ملحوظة

- هذه المواصفات عرضة للتغيير دون سابق إخطار.
- تم فحص جهاز القياس هذا سريريًا وفق متطلبات EN ISO 81060-2:2014 ويتوافق مع EN ISO 81060-2:2014 وEN ISO 81060-2:2019+A1:2020 (باستثناء المرضى الحوامل وما قبل التشنج). في التحقق من صحة الدراسة السريرية، تم استخدام المرحلة الخامسة (K5) على ٨٥ حالة لتحديد ضغط الدم الانبساطي.
- يمثّل تصنيف عنوان IP درجات الحماية التي توفرها الحاويات وفقًا لمعيار IEC 60529. يتمتع جهاز القياس هذا ومهايئ التيار المتردد (AC) الاختياري بالحماية من الأجسام الغريبة الصلبة التي يبلغ قطرها ١٢،٥ ملم والأجسام الأكبر حجمًا مثل الإصبع. تتوفر لمهايئ التيار المتردد الاختياري HHP-CM01 الحماية من تسرب قطرات المياه التي تتساقط عموديًا عليه مما يمكنها أن تتسبب في حدوث مشكلات خلال عملية التشغيل العادية. تتوفر لمهايئ التيار المتردد الاختياري HHP-BFH01 الحماية من تسرب قطرات المياه التي تتساقط بميل عليه مما يمكنها أن تتسبب في حدوث مشكلات خلال عملية التشغيل العادية.
- وضع التشغيل قائم على التصنيف بما يمتثل للمعيار IEC 60601-1.

معلومات عن التداخل مع أجهزة الاتصالات اللاسلكية
يستخدم خيار Bluetooth الموجود في المنتج للاتصال بالتطبيقات المخصصة على الأجهزة المحمولة لمزامنة بيانات التاريخ/الوقت من الجهاز المحمول إلى المنتج ولمزامنة بيانات القياس من المنتج إلى الجهاز المحمول. أي تعامل آخر مع البيانات الموجودة على الجهاز المحمول يستند إلى تقدير المستخدم. يعمل هذا المنتج على نطاق تردد صناعي وعلمي وطبي (ISM) غير مرخص عند ٢،٤ جيجاهرتز حيث قد تتمكن أي جهة خارجية من اعتراض موجات الراديو، بشكل متعمد أو دون تعمد، لأي غرض غير معروف. في حال استخدام هذا المنتج قرب أجهزة لاسلكية أخرى مثل الميكروويف وشبكة LAN اللاسلكية، التي تعمل على النطاق الترددي نفسه الخاص بالمنتج، فهناك احتمال حدوث تداخل.
في حال حدوث تداخل، أوقف تشغيل الأجهزة الأخرى أو غيّر موضع هذا المنتج ليكون بعيدًا عن الأجهزة اللاسلكية الأخرى قبل محاولة استخدامه.

٤. ضمان محدود

نشكرك على شراء أحد منتجات OMRON. لقد تم تصنيع هذا المنتج من مواد عالية الجودة مع مراعاة العناية البالغة في تصنيعه. وهو مصمم ليمنحك الرضا التام بشرط تشغيله وصيانته بشكل سليم وعلى النحو الموضح في دليل الإرشادات.
تضمن OMRON هذا المنتج لمدة ٥ أعوام من تاريخ الشراء. وتضمن OMRON التصنيع، والعمالة، والمواد الملائمة لهذا المنتج. وخلال فترة الضمان هذه، ستقوم OMRON- دون محاسبتك على رسوم العمالة أو القطع- بإصلاح المنتج المعيب أو استبداله أو إصلاح أي قطع معيبة أو استبدالها.
لا يغطي الضمان أيًا مما يلي:
أ. تكاليف النقل ومخاطره.
ب. تكاليف الإصلاحات و /أو العيوب الناتجة عن الإصلاحات التي يقوم بها أشخاص غير معتمدين.
ج. الفحوصات والصيانة الدورية.
د. تعطل الأجزاء الاختيارية أو الملحقات الأخرى بخلاف الجهاز الرئيسي نفسه، أو تلفها، ما لم تكن مشمولة في الضمان أعلاه صراحةً.
هـ. التكاليف الناتجة عن عدم قبول المطالبة بالضمان (ستدفع أنت هذه الرسوم).
و. التلف من أي نوع، بما في ذلك التلف الشخصي دون قصد أو الناتج عن سوء الاستخدام.
ز. لا يشمل الضمان خدمة المعايرة.
ح. تتمتع الأجزاء الاختيارية بضمان لمدة عام واحد (١) من تاريخ الشراء. تتضمن الأجزاء الاختيارية، على سبيل المثال لا الحصر، العناصر التالية: الشريط الضاغط وخرطوم الشريط الضاغط.

عند الحاجة إلى خدمة الضمان، يُرجى طلبها من الوكيل الذي تم شراء المنتج منه أو موزع OMRON المعتمد. ولمعرفة العنوان، راجع عبوة / مطبوعات المنتج أو بائع التجزئة المتخصص. إذا وجدت صعوبات في العثور على خدمات عملاء OMRON، فاتصل بنا للحصول على المعلومات اللازمة:
www.omron-healthcare.com

إن الإصلاح أو الاستبدال بموجب الضمان لا يُطيل فترة الضمان أو يجددها.
لن يتم منح الضمان إلا في حالة إرجاع المنتج بالكامل مع الفاتورة/ إيصال الشراء الأصلي الصادر من بائع التجزئة إلى المستهلك.

٥. الإرشادات وبيان الشركة المصنعة

- تم تصميم جهاز قياس ضغط الدم هذا وفقًا للمعايير الأوروبية EN1060، الخاصة بأجهزة قياس ضغط الدم غير الضارة، الفقرة ١: المتطلبات العامة والفقرة ٣: المتطلبات التكميلية لأجهزة قياس ضغط الدم الميكانيكية الكهربية.
- تقر شركة OMRON HEALTHCARE Co., Ltd. بموجب هذا الدليل بأن جهاز HEM-7146T2-ESL الذي ينتمي لنوعية الأجهزة التي تصدر موجات الراديو يتوافق مع التوجيه 2014/53/EU.
- وإن النص الكامل لإعلان المطابقة مع متطلبات توجيهات الاتحاد الأوروبي متاح على العنوان التالي على الإنترنت: www.omron-healthcare.com
- تم إنتاج منتج OMRON هذا في ظل نظام الجودة الصارم الذي تنتهجه شركة OMRON HEALTHCARE Co., Ltd.، اليابان. وقد تم تصنيع مستشعر الضغط - المكون الرئيسي بأجهزة قياس ضغط الدم من OMRON - في اليابان.
- يُرجى إبلاغ الشركة المصنعة والسلطة المختصة في الدولة العضو التي تقيم بها بأي حادث خطير يحدث فيما يتعلق بهذا الجهاز.

معلومات هامة عن التوافق الكهرومغناطيسي (EMC)

تم تصنيع HEM-7146T2-ESL من قبل شركة OMRON HEALTHCARE Co., Ltd، وهو متوافق مع معيار متطلبات التوافق الكهرومغناطيسي (EMC) EN60601-1-2.
يتوفر المزيد من الوثائق وفق معيار EMC هذا على: www.omron-healthcare.com
ارجع إلى معلومات التوافق الكهرومغناطيسي (EMC) لجهاز القياس HEM-7146T2-ESL على موقع الويب.

التخلص السليم من هذا المنتج (نفايات المعدات الكهربية والإلكترونية)

تشير هذه العلامة الموجودة على المنتج أو المطبوعات الخاصة به إلى أنه يجب عدم التخلص من الجهاز مع المخلفات المنزلية الأخرى عند انتهاء عمره الافتراضي.
للحيلولة دون تعرض البيئة أو الصحة البشرية لأي أذى قد ينجم عن التخلص غير الموجه من النفايات، يُرجى عزل هذا الجهاز عن أنواع المخلفات الأخرى وإعادة تدويره بشكل موثوق به وذلك لدعم إعادة استخدام الموارد المادية بشكل دائم.

يجب على من يستخدمون الجهاز بالمنزل الاتصال بالجهة التي ابتاعوا الجهاز منها أو بالمكتب الحكومي المحلي التابعين له للحصول على معلومات بخصوص المكان الذي يمكن إعادة الجهاز إليه لإعادة تدويره بشكل لا يمثل خطرًا على البيئة.
أما من يستخدمون الجهاز لغرض تجاري فيجب عليهم الاتصال بالمورّد ومراجعة شروط عقد الشراء وأحكامه. يجب ألا يختلط هذا المنتج مع المخلفات التجارية الأخرى المقرر التخلص منها.

إن علامة ®**Bluetooth** هي علامات تجارية مسجلة تابعة لشركة Bluetooth SIG, Inc. ويكون أي استخدام لهذه العلامات بواسطة شركة OMRON HEALTHCARE Co., Ltd. بموجب ترخيص تكون العلامات التجارية الأخرى والأسماء التجارية لهذه الشركة خاصة بمالكيه. تعد Apple وشعار Apple علامات تجارية لشركة Apple Inc. المسجلة في الولايات المتحدة الأمريكية وبلدان ومناطق أخرى. App Store علامة خدمة مملوكة لشركة Apple Inc. تُعد Google Play وشعار Google Play علامتان تجاريتان مملوكتان لشركة Google LLC.

Symbols Description

FR Description des symboles
DE Beschreibung der Symbole
IT Descrizione dei simboli
ES Descripción de los símbolos
NL Beschrijving van symbolen
TR Simgelerin Açıklaması
PL Opis symboli
PT Descrição dos símbolos
SV Beskrivning av symboler
AR شرح الرموز

Applied part - Type BF Degree of protection against electric shock (leakage current)
FR Pièce appliquée - Type BF Degré de protection contre les chocs électriques (courant de fuite)
DE Anwendungsteil – Typ BF Schutz vor Stromschlägen (Ableitstrom)
IT Parti applicate - Tipo BF Livello di protezione contro le folgorazioni (corrente di dispersione)
ES Partes en contacto: Tipo BF Grado de protección contra descargas eléctricas (corriente de fuga)
NL Toegepast onderdeel - Type BF-beschermingsgraad tegen elektrische schokken (lekstroom)
TR Uygulanan parça - Tip BF Elektrik çarpmasına karşı koruma derecesi (kaçak akım)
PL Część wchodząca w kontakt z ciałem pacjenta — typu BF (stopień ochrony przed porażeniem prądem (prąd upływu))
PT Parte aplicada - Tipo BF Grau de proteção contra choques elétricos (corrente de fuga)
SV Patientansluten del. Skyddsnivå mot elstöt (läckström): typ BF
AR الجزء المطبق: درجة الحماية ضد الصدمات الكهربائية (التيار المتسرب) للنوع BF

CE Marking
FR Marquage CE
DE CE-Kennzeichnung
IT Contrassegno CE
ES Marcado CE
NL CE-merkteken
TR CE İşareti
PL Oznaczenie CE
PT Marca CE
SV CE-märkning
AR علامة التوافق مع اللجنة الأوروبية (CE)

UK CA — **UKCA Marking**
FR Marquage UKCA
DE UKCA-Kennzeichnung
IT Marchio UKCA
ES Marcado UKCA
NL UKCA-markering
TR UKCA İşareti
PL Oznaczenie UKCA
PT Marca UKCA
SV UKCA-märkning
AR علامة UKCA

Class II equipment. Protection against electric shock
FR Équipement de classe II. Protection contre les chocs électriques
DE Gerät der Klasse II. Schutz vor Stromschlägen
IT Apparecchiatura di Classe II. Protezione contro le folgorazioni
ES Equipo de Clase II. Protección contra descargas eléctricas
NL Apparatuur van Klasse II. Bescherming tegen elektrische schokken
TR Sınıf II ünite. Elektrik çarpmasına karşı koruma
PL Urządzenie klasy II. Ochrona przed porażeniem prądem
PT Equipamento da Classe II. Proteção contra choques elétricos
SV Klass II-apparat. Skydd mot elstöt
AR جهاز من الفئة II. الحماية ضد الصدمات الكهربائية

IP XX — **Ingress protection degree provided by IEC 60529**
FR Degré de protection selon CEI 60529
DE Grad des Eindringschutzes gemäß IEC 60529
IT Livello di protezione IP in base a IEC 60529
ES Grado de protección según la norma internacional IEC 60529
NL Beschermingsgraad tegen binnendringing volgens IEC 60529
TR Su girmesine karşı koruma derecesi IEC 60529 tarafından verilmiştir
PL Stopień ochrony przed wnikaniem substancji wg normy IEC 60529
PT Grau de proteção contra entradas indicado pela IEC 60529
SV Intrångsskyddsgrad i enlighet med IEC 60529
AR درجة الحماية من دخول المواد والتي يوفرها معيار IEC 60529

SN — **Serial number**
FR Numéro de série
DE Seriennummer
IT Numero di serie
ES Número de serie
NL Serienummer
TR Seri numarası
PL Numer serii
PT Número de série
SV Serienummer
AR الرقم المتسلسل

UDI — **Unique device identifier**
FR Identification unique des dispositifs
DE Produktidentifizierungsnummer
IT Identificatore univoco del dispositivo
ES Identificador único del dispositivo
NL Unieke apparaat-ID
TR Benzersiz cihaz tanımlayıcısı
PL Unikatowy identyfikator urządzenia
PT Identificador único do dispositivo
SV Unik enhetsidentifierare
AR معرّف الجهاز الفريد

MD — **Medical device**
FR Dispositif médical
DE Medizinprodukt
IT Dispositivo medico
ES Producto sanitario
NL Medisch apparaat
TR Tıbbi cihaz
PL Wyrób medyczny
PT Dispositivo médico
SV Medicinteknisk produkt
AR جهاز طبي

For indoor use only
FR Pour un usage à l'intérieur uniquement
DE Nur für die Nutzung in Innenbereichen
IT Solo per uso in interni
ES Para uso solo en interiores
NL Alleen voor gebruik binnenshuis
TR Sadece iç mekanda kullanım için
PL Wyłącznie do użytku wewnętrznego
PT Apenas para utilização em interior
SV Endast för inomhusbruk
AR صالح للاستخدام في المناطق المغلقة فقط

Temperature limitation
FR Limitation de température
DE Temperaturbegrenzung
IT Limite di temperatura
ES Limitación de la temperatura
NL Temperatuurbegrenzing
TR Sıcaklık sınırlaması
PL Ograniczenia dot. temperatury
PT Limite de temperatura
SV Temperaturgräns
AR حدود درجة الحرارة المناسبة

Humidity limitation
FR Limitation d'humidité
DE Luftfeuchtigkeitsbegrenzung
IT Limite di umidità
ES Limitación de la humedad
NL Vochtigheidsbegrenzing
TR Nem sınırlaması
PL Ograniczenia dot. wilgotności
PT Limite de humidade
SV Fuktighetsgräns
AR حدود الرطوبة المناسبة

Atmospheric pressure limitation
FR Limitation de pression atmosphérique
DE Luftdruckbegrenzung
IT Limite di pressione atmosferica
ES Limitación de la presión atmosférica
NL Luchtdrukbegrenzing
TR Atmosferik basınç sınırlaması
PL Ograniczenia dot. ciśnienia atmosferycznego
PT Limite de pressão atmosférica
SV Gräns för atmosfäriskt tryck
AR حدود الضغط الجوي المناسب

Indication of connector polarity
FR Indication de la polarité des connecteurs
DE Anzeige der Steckerpolarität
IT Indicazione della polarità dei connettori
ES Indicación de la polaridad del conector
NL Indicatie van polariteit van aansluiting
TR Bağlantı polarite göstergesi
PL Oznaczenie biegunowości złącza
PT Indicação da polaridade do conector
SV Indikering av kontaktpoler
AR علامة تشير لقطبية الموصل

Identifier of cuffs compatible for the device
FR Identificateur des brassards compatibles avec l'appareil
DE Kennzeichnung der mit dem Gerät kompatiblen Manschetten
IT Identifica i bracciali compatibili con il dispositivo
ES Identificador para manguitos compatibles con el dispositivo
NL Identificatie van manchetten die compatibel zijn met het apparaat
TR Cihaz ile uyumlu kollukların tanıtım işareti
PL Sposób identyfikacji mankietów zgodnych z urządzeniem
PT Identificador de braçadeiras compatíveis com o dispositivo
SV Identifiering av manschetter som är kompatibla med enheten
AR علامات تحديد الشرائط الضاغطة المتوافقة مع الجهاز

Intelli sense — **OMRON's trademarked technology for blood pressure measurement**
FR Technologie protégée par la marque de commerce OMRON pour la mesure de la pression artérielle
DE Markenrechtlich geschützte Technologie von OMRON zur Blutdruckmessung
IT Tecnologia brevettata OMRON per la misurazione della pressione arteriosa
ES La tecnología de OMRON para medir la presión arterial
NL Technologie voor bloeddrukmeting onder handelsmerk van OMRON
TR OMRON'un kan basıncı ölçümü için ticari markalı teknolojisidir
PL Opatrzona znakiem towarowym technologia firmy OMRON dotycząca pomiaru ciśnienia krwi
PT Tecnologia protegida por marca comercial da OMRON para a medição da tensão arterial
SV OMRONS varumärkesskyddade teknik för blodtrycksmätning
AR تقنية العلامة التجارية OMRON لقياس ضغط الدم

Arm circumference
FR Circonférence du bras
DE Armumfang
IT Circonferenza del braccio
ES Perímetro de brazo
NL Armomtrek
TR Kol çevresi
PL Obwód ramienia
PT Circunferência do braço
SV Armens omkrets
AR محيط الذراع

Cuff positioning indicator for the left arm
FR Indicateur de positionnement du brassard pour le bras gauche
DE Indikator für die Manschettenposition am linken Arm
IT Indicatore di posizionamento del bracciale per il braccio sinistro
ES Indicador de posición del manguito en el brazo izquierdo
NL Indicator voor positionering van de manchet voor de linkerarm
TR Sol kol için kolluk konumlandırma göstergesi
PL Wskaźnik umiejscowienia mankietu na lewym ramieniu
PT Indicador de posicionamento da braçadeira no braço esquerdo
SV Indikator för manschettens placering på vänster arm
AR المؤشر الخاص بموضع الشريط الضاغط للذراع الأيسر

ART. — **Marker on the cuff to be positioned above the artery**
FR Repère sur le brassard, à positionner au-dessus de l'artère
DE Markierung auf der Manschette, die oberhalb der Arterie liegen muss
IT Contrassegno sul bracciale da posizionare al di sopra dell'arteria
ES La marca del manguito debe colocarse sobre la arteria
NL Markering op de manchet die boven de slagader moet worden geplaatst
TR Kolluk üzerindeki işaretin konumu arterin üzerine gelmelidir
PL Znacznik na mankiecie, wskazujący pozycję umieszczenia nad tętnicą
PT Marcador da braçadeira a posicionar sobre a artéria
SV Markör på manschetten som ska placeras ovanför artären
AR علامة بالشريط الضاغط للإشارة إلى وجوب وضعه فوق الشريان

INDEX — **Range pointer and brachial artery alignment position**
FR Pointeur de plage et position d'alignement sur l'artère brachiale
DE Bereichsanzeiger und Ausrichtungsposition mit der Oberarmarterie
IT Puntatore e posizione di allineamento dell'arteria brachiale
ES Indicación de las medidas y posición de alineación con la arteria braquial
NL Bereikaanduiding en positie voor uitlijning met slagader
TR Aralık işaretçisi ve kol arteri hizalama konumu
PL Wskaźnik zakresu i dostosowania pozycji do tętnicy ramiennej
PT Indicador de gama e posição de alinhamento da artéria braquial
SV Intervallpekare och justeringsläge för armartären
AR مؤشر النطاق والوضع الخاص بالمحاذاة مع الشريان العضدي

MAX RANGE MIN / MIN RANGE MAX — **Range indicator of arm circumferences to help selection of the correct cuff size**
FR Indicateur de plage de circonférence du bras, pour la sélection de la taille de brassard adaptée
DE Bereichsanzeige für den Armumfang zur Auswahl der richtigen Manschettengröße
IT Indicatore degli intervalli di circonferenze braccio per la scelta della misura di bracciale corretta
ES Indicador de las medidas del perímetro de brazo para ayudarle a seleccionar el tamaño de manguito correcto
NL Bereikindicator voor armomtrek om te helpen bij het kiezen van de juiste manchetmaat
TR Doğru kolluk ölçüsünü bulmaya yardımcı olan kol çevresi aralık göstergesi
PL Wskaźnik zakresu obwodu ramienia pomagający w doborze mankietu o właściwym rozmiarze
PT Indicador da gama de perímetros do braço que auxilia a seleção do tamanho de braçadeira correto
SV Intervallindikator för armens omkrets för att underlätta val av rätt manschettstorlek
AR مؤشر نطاق محيط الذراع للمساعدة على تحديد الحجم الصحيح للشريط الضاغط

Necessity for the user to consult this instruction manual
FR L'utilisateur doit consulter le présent mode d'emploi
DE Der Benutzer muss diese Gebrauchsanweisung lesen
IT L'utente deve consultare il presente manuale di istruzioni
ES Es necesario que el usuario consulte este manual de instrucciones
NL Noodzaak voor de gebruiker om deze gebruiksaanwijzing te raadplegen
TR Kullanıcı, bu kullanım kılavuzuna başvurmalıdır
PL Użytkownik powinien zapoznać się z niniejszą instrukcją obsługi
PT O utilizador tem de consultar este manual de instruções
SV Användaren måste läsa denna bruksanvisning
AR ضرورة رجوع المستخدم إلى المعلومات الواردة في دليل الإرشادات هذا

Need for the user to follow this instruction manual thoroughly for your safety.
FR L'utilisateur doit suivre attentivement ce mode d'emploi pour votre sécurité.
DE Damit die Sicherheit gewährleistet ist, muss der Benutzer diese Gebrauchsanweisung sorgfältig befolgen.
IT Per la propria sicurezza, l'utente deve seguire attentamente il presente manuale di istruzioni.
ES Es necesario que el usuario siga rigurosamente este manual de instrucciones para su seguridad.
NL Noodzaak voor de gebruiker om zich voor de eigen veiligheid zorgvuldig aan deze gebruiksaanwijzing te houden.
TR Güvenlik açısından kullanıcının bu kullanım kılavuzuna dikkatle uyması gerekir.
PL Dla zachowania bezpieczeństwa użytkownik musi ściśle przestrzegać niniejszej instrukcji obsługi.
PT O utilizador tem de seguir cuidadosamente este manual de instruções para sua própria segurança.
SV Användaren måste följa denna bruksanvisning noga av säkerhetsskäl.
AR حاجة المستخدم إلى اتباع الإرشادات الواردة في دليل الإرشادات بالكامل هذا للحفاظ على السلامة.

Direct current
FR Courant continu
DE Gleichstrom
IT Corrente diretta
ES Corriente directa
NL Gelijkstroom
TR Doğru akım
PL Prąd stały
PT Corrente direta
SV Likström
AR التيار المباشر

Alternating current
FR Courant alternatif
DE Wechselstrom
IT Corrente alternata
ES Corriente alterna
NL Wisselstroom
TR Alternatif akım
PL Prąd zmienny
PT Corrente alterna
SV Växelström
AR التيار المتناوب

X YYY — **Recycle mark X: Material number Y: Material abbreviation Refer to 97/129/EC for more information.**
FR Marque de recyclage X : Numérotation des matériaux Y : Abréviation pour les matériaux Voir 97/129/CE pour plus d'informations.
DE Recyclingsymbol X: Materialnummer Y: Materialabkürzung Weitere Informationen siehe 97/129/EG.
IT Simbolo di riciclaggio X: Codice materiale Y: Abbreviazione materiale Fare riferimento a 97/129/CE per ulteriori informazioni.
ES Marca de reciclaje X: Número de material Y: Abreviatura del material Consulte 97/129/CE para más información.
NL Recyclemarkering X: Materiaalnummer Y: Materiaalafkorting Raadpleeg 97/129/EG voor meer informatie.
TR Geri dönüşüm işareti X: Malzeme numarası Y: Malzeme kısaltması Daha fazla bilgi için bkz. 97/129/EC.
PL Znak recyklingu X: Numer materiału Y: Skrócona nazwa materiału Więcej informacji można znaleźć w dyrektywie 97/129/WE.
PT Marca de reciclagem X: Número de material Y: Abreviatura de material Consultar a Decisão 97/129/CE para mais informações.
SV Återvinningsmärke X: Materialnummer Y: Materialförkortning Se 97/129/EC för ytterligare information.
AR علامة إعادة التدوير X: رقم المادة Y: اختصار المادة راجع 97/129/EC للمزيد من المعلومات.

Date of manufacture
FR Date de fabrication
DE Herstellungsdatum
IT Data di fabbricazione
ES Fecha de fabricación
NL Productiedatum
TR Üretim tarihi
PL Data produkcji
PT Data de fabrico
SV Tillverkningsdatum
AR تاريخ التصنيع

QUALITY PASS (Quality pass) — **Manufacturer's quality control mark**
FR Marque de contrôle de la qualité du fabricant
DE Qualitätskontrollzeichen des Herstellers
IT Contrassegno controllo qualità del produttore
ES Marca del control de calidad del fabricante
NL Symbool voor kwaliteitscontrole van fabrikant
TR Üreticinin kalite kontrol işareti
PL Znak kontroli jakości producenta
PT Marca de controlo da qualidade do fabricante
SV Tillverkarens kvalitetskontrollmärke
AR علامة التحكم في الجودة الخاصة بالشركة المصنعة

Prohibited action
FR Action interdite
DE Verbotene Aktion
IT Operazione proibita
ES Acción prohibida
NL Verboden handeling
TR Yasaklanmış eylem
PL Czynność niedozwolona
PT Ação proibida
SV Förbjuden åtgärd
AR إجراء محظور

To indicate generally elevated, potentially hazardous, levels of non-ionizing radiation, or to indicate equipment or systems. e.g. in the medical electrical area that include RF transmitters or that intentionally apply RF electromagnetic energy for diagnosis or treatment.
FR Indique des niveaux de rayonnement non ionisant, potentiellement dangereux, généralement élevés, ou un équipement ou des systèmes, par exemple dans le domaine médical électrique, incluant des émetteurs RF ou utilisant intentionnellement de l'énergie électromagnétique RF pour le diagnostic ou le traitement.
DE Als Hinweis auf allgemein erhöhte, potenziell gefährliche Stufen nicht-ionisierender Strahlung oder als Hinweis auf Geräte oder Systeme zum Beispiel im medizinisch-elektrischen Bereich, etwa HF-Übertragungsgeräte, bzw. auf solche, die elektromagnetische HF-Strahlung zur Diagnose oder Behandlung verwenden.
IT Indica livelli generalmente elevati, potenzialmente pericolosi, di radiazioni non ionizzanti oppure indica apparecchiature o sistemi, ad esempio per le aree elettromedicali in cui sono presenti trasmettitori RF o in cui viene intenzionalmente applicata energia elettromagnetica a radiofrequenza per la diagnosi o il trattamento.
ES Para indicar niveles de radiación no ionizante generalmente elevados y potencialmente peligrosos, o bien para indicar equipos o sistemas, como los usados en el ámbito electromédico, que incorporen transmisores de radiofrecuencia o que apliquen energía electromagnética de radiofrecuencia intencionadamente para diagnósticos o tratamientos.
NL Geeft in het algemeen verhoogde, potentieel gevaarlijke niveaus aan van niet-ioniserende straling of duidt op apparatuur of systemen, bijvoorbeeld in de medische elektrische omgeving, die RF-zenders bevatten of die opzettelijk elektromagnetische RF-energie toepassen voor diagnose of behandeling.
TR Genellikle yüksek ve zararlı olabilecek iyonlaşmayan radyasyon seviyelerini belirtir veya RF vericileri içeren veya tanı ya da tedavi amacıyla bilinçli olarak RF elektromanyetik enerji uygulayan (örneğin medikal elektrik alanında bulunan) ekipman ve sistemleri belirtir.
PL Symbol ogólnie podwyższonych, potencjalnie niebezpiecznych poziomów promieniowania niejonizującego lub oznaczenie urządzeń lub systemów, np. medycznych obszarów elektrycznych, które obejmują nadajniki częstotliwości radiowych lub urządzenia celowo wykorzystujące energię elektromagnetyczną do diagnostyki lub leczenia.
PT Para indicar níveis de radiação não ionizante geralmente elevados, potencialmente perigosos, ou para indicar equipamentos ou sistemas, por exemplo, na área da eletromedicina que incluam transmissores de RF ou que apliquem intencionalmente energia eletromagnética de RF em diagnóstico ou tratamento.
SV Anger allmänt förhöjda och potentiellt farliga nivåer av icke-joniserande strålning, eller anger utrustning eller system i exempelvis områden med medicinsk elektrisk utrustning som innefattar RF-sändare eller som avsiktligt använder elektromagnetisk RF-strålning för diagnostik eller behandling.
AR للإشارة بوجه عام إلى المستويات المرتفعة عن الحد المعتاد من الأشعة غير المؤينة التي من المحتمل أن تكون خطرة، أو للإشارة إلى الأجهزة أو الأنظمة، مثل تلك التي توجد في الأماكن المحتوية على أجهزة طبية كهربائية تشتمل على أجهزة إرسال تنبعث منها ترددات لاسلكية أو حيث يتم استخدام الطاقة الكهرومغناطيسية ذات الترددات اللاسلكية عن عمد لأغراض التشخيص أو العلاج.

Teslim Tarihi:
Data publikacji:
Data de edição: 2023-08-04
Utgivningsdatum:
تاريخ الإصدار:

Instruction Manual 2

OMRON

Automatic Upper Arm Blood Pressure Monitor

جهاز مراقبة ضغط الدم في أعلى الذراع الآلي

X2 Smart+ (HEM-7146T2-ESL)

(HEM-7146T2-ESL) اكس٢ سمارت+

Intellisense

All for Healthcare

Read Instruction manual 1 and 2 before use.

English Lire le mode d'emploi 1 et 2 avant l'utilisation.
Deutsch Lesen Sie vor der Verwendung Gebrauchsanweisung 1 und 2.
Italiano Leggere il manuale di istruzioni 1 e 2 prima dell'uso.
Español Lea el manual de instrucciones 1 y 2 antes del uso.
Nederlands Lees gebruiksaanwijzing 1 en 2 voor gebruik.
Türkçe Kullanmadan önce kullanım kılavuzu 1 ve 2 'yi okuyun.
Język polski Przed rozpoczęciem korzystania z ciśnieniomierza należy przeczytać instrukcję obsługi 1 i 2 .
Português Leia o Manual de instruções 1 e 2 antes de utilizar.
Svenska Läs bruksanvisning 1 och 2 före användning.
العربية اقرأ دليل الإرشادات 1 و 2 قبل الاستخدام.

IM2-HEM-7146T2-ESL-01-06/2023
3146308-9A

1 Package Contents

FR Contenu de l'emballage
DE Packungsinhalt
IT Contenuto della confezione
ES Contenido del envase
NL Inhoud van de verpakking
TR Paketin İçindekile
PL Zawartość opakowania
PT Conteúdo da embalagem
SV Förpackningens innehåll
AR محتويات العبوة

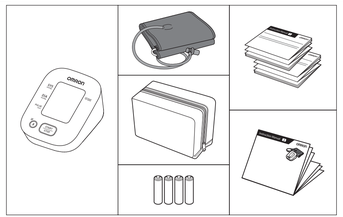

2 Preparing for a Measurement

FR Préparation d'une mesure
DE Vorbereiten einer Messung
IT Preparazione per la misurazione
ES Preparación para una medición
NL Een meting voorbereiden
TR Ölçüm Hazırlığı
PL Przygotowanie do pomiaru
PT Preparação para a medição
SV Förberedа en mätning
AR التجهيز لعملية القياس

30 minutes before

FR 30 minutes avant
DE 30 Minuten vorher
IT 30 minuti prima
ES 30 minutos antes
NL 30 minuten ervoor
TR 30 dakika önce
PL 30 minut przed
PT 30 minutos antes
SV 30 minuter innan

AR قبل القياس بمدة تبلغ ٣٠ دقيقة

5 minutes before: Relax and rest.

FR 5 minutes avant : détente et repos.
DE 5 Minuten vorher: ruhig hinsetzen.
IT 5 minuti prima: rilassarsi e stare a riposo.
ES 5 minutos antes: relájese y descanse.
NL 5 minuten ervoor: ontspan en rust.
TR 5 dakika önce: Gevşeyin ve dinlenin.
PL 5 minut przed: odpręż się i odpocznij.
PT 5 minutos antes: descontrair e repousar.
SV 5 minuter innan: slappna av och vila.

AR قبل القياس بمدة تبلغ ٥ دقائق: استرخ واستريح.

3 Installing Batteries

FR Mise en place des piles
DE Einsetzen der Batterien
IT Installazione delle batterie
ES Instalación de las pilas
NL Batterijen plaatsen
TR Pillerin Takılması
PL Instalacja baterii
PT Instalação das pilhas
SV Sätta i batterierna
AR تركيب البطاريات

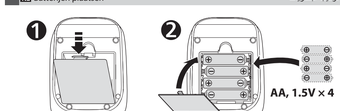

4 Downloading the "OMRON connect" App

FR Téléchargement de l'application « OMRON connect »
DE Herunterladen der App OMRON connect
IT Download della app "OMRON connect"
ES Descarga de la aplicación "OMRON connect"
NL De app "OMRON connect" downloaden
TR "OMRON connect" Uygulamasını indirme
PL Pobieranie aplikacji „OMRON connect"
PT Transferência da aplicação "OMRON connect"
SV Hämta appen "OMRON connect"
AR تنزيل تطبيق "OMRON connect"

Download on the App Store
GET IT ON Google Play
omron connect
connect omron

5 Pairing Your Smart Device

FR Jumelage de votre appareil intelligent
DE Koppeln mit Smartphone oder Tablet
IT Associazione del dispositivo smart
ES Sincronización con su dispositivo inteligente
NL Uw smart device koppelen
TR Akıllı Cihazınızın Eşleştirilmesi
PL Parowanie ciśnieniomierza z urządzeniem inteligentnym
PT Emparelhamento com o dispositivo inteligente
SV Parkoppla din smarta enhet
AR إقران هاتفك الذكي

Follow the instructions.

FR Suivez les instructions.
DE Befolgen Sie die Anweisungen.
IT Attenersi alle istruzioni.
ES Siga las instrucciones.
NL Volg de instructies.
TR Talimatları izleyin.
PL Przestrzegać wszystkich instrukcji.
PT Siga as instruções.
SV Följ anvisningarna.
AR اتبع الإرشادات.

6 Applying the Cuff on the Left Arm

FR Pose du brassard sur le bras gauche
DE Anbringen der Manschette am linken Arm
IT Applicazione del bracciale sul braccio sinistro
ES Colocación del manguito en el brazo izquierdo
NL De manchet op de linkerarm aanbrengen
TR Kolluğun Sol Kola Takılması
PL Zakładanie mankietu na lewe ramię
PT Aplicação da braçadeira no braço esquerdo
SV Sätta på manschetten på vänster arm
AR لف الشريط الضاغط على الذراع الأيمن

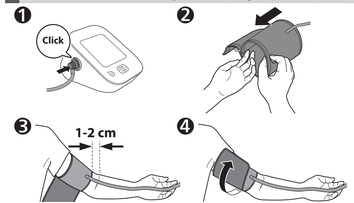

3 Tube side of the cuff should be 1 - 2 cm above the inside elbow.

FR Le côté tuyau du brassard doit être positionné 1 à 2 cm au-dessus de l'intérieur du coude.
DE Das Manschettenstück mit dem Schlauch muss 1 bis 2 cm oberhalb des Ellbogens liegen.
IT Il lato del bracciale con il tubo deve trovarsi al di sopra del gomito interno, a una distanza di circa 1 o 2 cm.
ES El lado del tubo del manguito deberá quedar 1 o 2 cm por encima de la parte interna del codo.
NL De kant met de slang van de manchet moet 1 - 2 cm boven de binnenkant van de elleboog liggen.
TR Kolluğun boru tarafı, dirsek içinin 1 ila 2 cm üstünde olmalıdır.
PL Koniec mankietu z podłączonym przewodem powietrza powinien znajdować się 1–2 cm powyżej zgięcia łokcia.
PT O lado do tubo da braçadeira deve estar 1 - 2 cm acima do interior do cotovelo.
SV Slangsidan av manschetten ska vara 1–2 cm ovanför insidan av armbågen.
AR يجب أن يرتفع جانب الخرطوم من الشريط الضاغط من ١ إلى ٢ سم عن المرفق.

4 Make sure that air tube is on the inside of your arm and wrap the cuff securely so it can no longer slip round.

FR Assurez-vous que le tuyau à air se trouve du côté intérieur de votre bras et enroulez fermement le brassard de manière qu'il ne puisse plus tourner.
DE Stellen Sie sicher, dass der Luftschlauch an der Arminnenseite sitzt, und befestigen Sie die Manschette sicher, so dass sie nicht verrutscht.
IT Assicurarsi che il tubo dell'aria si trovi all'interno del braccio e avvolgere il bracciale saldamente in modo che non possa ruotare.
ES Asegúrese de que el tubo de aire se encuentra en la cara interna del brazo y enrolle el manguito con firmeza para que no pueda deslizarse.
NL Zorg ervoor dat de luchtslang zich aan de binnenkant van uw arm bevindt en wikkel de manchet stevig rond uw arm zodat deze niet meer kan wegglijden.
TR Hava borusunun kolunuzun iç tarafında olduğundan emin olun ve kolluğu kaymayacak şekilde sabit şekilde sarın.
PL Upewnić się, że przewód powietrza znajduje się po wewnętrznej stronie ramienia i owinąć starannie mankiet, aby się nie zsuwał.
PT Certifique-se de que o tubo de ar está na parte interior do braço e enrole a braçadeira firmemente, para que não desilize.
SV Se till att luftslangen sitter på insidan av armen och linda manschetten ordentligt så att den inte längre kan glida runt.
AR تأكد من أن خرطوم الهواء على الجانب الداخلي من ذراعك ولف الشريط الضاغط بإحكام بحيث لا يزلق حول الذراع.

If taking measurements on the right arm, refer to:

FR Pour la prise de mesures au bras droit, voir :
DE Bei Messungen am rechten Arm siehe:
IT Se la misurazione viene eseguita al braccio destro, fare riferimento a:
ES Si va a realizar mediciones en el brazo derecho, consulte:
NL Als u metingen aan de rechterarm uitvoert, raadpleeg dan:
TR Sağ koldan ölçüm yapıyorsanız aşağıdakilere bakın:
PL Pomiar ciśnienia na prawym ramieniu, patrz:
PT Se fizer as medições no braço direito, consulte:
SV Om du mäter på höger arm, se:
AR في حال إجراء القياس على الذراع الأيمن، ارجع إلى:

Instruction Manual 1
General Precautions

7 Sitting Correctly

FR Position assise correcte
DE Korrekte Körperhaltung
IT Come sedere nel modo corretto
ES Cómo sentarse correctamente
NL Correct zitten
TR Düzgün Oturma
PL Prawidłowa pozycja ciała
PT Como sentar-se corretamente
SV Rätt sittställning
AR الجلوس بشكل صحيح

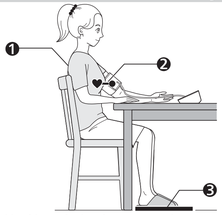

1 Sit comfortably with your back and arm supported.

FR Assseoir confortablement de manière à ce que le dos et le bras soient bien soutenus.
DE Bequem hinsetzen, mit dem Rücken anlehnen und den Arm auf eine Unterlage legen.
IT Sedere comodamente con la schiena e il braccio ben sostenuti.
ES Siéntese cómodamente de modo que la espalda y el brazo estén bien apoyados.
NL Neem een comfortabele zitpositie in, met uw rug en arm ondersteund.
TR Sırtınız ve kolunuz desteklenerek rahat bir şekilde oturun.
PL Usiąść wygodnie, opierając plecy i ramię.
PT Sente-se confortavelmente apoiando as costas e o braço.
SV Sitt bekvämt med stöd för ryggen och armen.
AR اجلس بشكل مريح بحيث يكون الظهر والذراع في وضع استناد.

2 Place the arm cuff at the same level as your heart.

FR Le brassard doit se trouver au même niveau que votre cœur.
DE Die Manschette auf Herzhöhe platzieren.
IT Posizionare il bracciale allo stesso livello del cuore.
ES Coloque el manguito al mismo nivel que el corazón.
NL Plaats de armmanchet op hetzelfde niveau als uw hart.
TR Kolluğu kalbinizle aynı düzeye getirin.
PL Mankiet powinien znajdować się na wysokości serca.
PT Coloque a braçadeira ao mesmo nível do coração.
SV Armmanschetten ska vara på samma nivå som hjärtat.
AR ضع الشريط الضاغط للذراع في مستوى القلب نفسه.

3 Keep feet flat, legs uncrossed, remain still and do not talk.

FR Garder les pieds à plat, les jambes non croisées, ne pas bouger et ne pas parler.
DE Füße flach auf den Boden stellen, die Beine nicht kreuzen, still halten und nicht sprechen.
IT Tenere i piedi ben poggiati, non incrociare le gambe, rimanere fermi e non parlare.
ES Mantenga los pies planos, las piernas sin cruzar, quédese quieto y no hable.
NL Houd de voeten plat, benen niet gekruist, zit stil en praat niet.
TR Ayaklarınızı düz, bacaklarınızı açık tutun, hareketsiz kalın ve konuşmayın.
PL Stopy ułożyć płasko na podłodze, nie krzyżować nóg, siedzieć spokojnie, bez ruchu i nie rozmawiać.
PT Mantenha os pés no chão, não cruze as pernas, mantenha-se imóvel e não fale.
SV Håll fötterna plant mot golvet, benen får inte vara korsade, var stilla och prata inte.
AR اجعل قدميك في وضع مسطح وساقيك في وضع متباعد وحافظ على ثباتك ولا تتحدث.

8 Taking a Measurement

FR Réalisation d'une mesure
DE Vornehmen einer Messung
IT Misurazione
ES Obtención de una lectura
NL Een meting doen
TR Ölçüm Yapma
PL Wykonywanie pomiaru
PT Realização de uma medição
SV Göra en mätning
AR إجراء القياس

When the [START/STOP] button is pressed, the measurement is taken and saved automatically. Open the app to transfer the reading.

FR Après une pression sur le bouton [START/STOP], la mesure démare et le résultat est enregistré automatiquement. Ouvrir l'application pour transférer le résultat.
DE Beim Drücken der Taste [START/STOP] erfolgt die Messung. Die Messwerte werden automatisch gespeichert. Öffnen Sie die App, um die Messwerte zu übertragen.
IT Quando si preme il pulsante [START/STOP], la misurazione viene eseguita e salvata automaticamente. Aprire la app per trasferire i risultati.
ES Al pulsar el botón [START/STOP], se obtiene la medición, que se guarda automáticamente. Abra la aplicación para transferir la lectura.
NL Wanneer op de knop [START/STOP] wordt gedrukt, wordt de meting automatisch uitgevoerd en opgeslagen. Open de app om de meting te verturen.
TR [START/STOP] düğmesine basıldığında ölçüm yapılır ve otomatik olarak kaydedilir. Ölçüm değerini aktarmak için uygulamayı açın.
PL Po naciśnięciu przycisku [START/STOP] następuje pomiar i jego automatyczny zapis. Otworzyć aplikację, aby przesłać odczyt.
PT Quando o botão [START/STOP] é premido, a medição é feita e gravada automaticamente. Abra a aplicação para transferir a leitura.
SV När knappen [START/STOP] trycks in tas mätningen och sparas automatiskt. Öppna appen för att överföra avläsningen.
AR بالضغط على زر [START/STOP]، يتم إجراء القياس وحفظه تلقائيًا. افتح التطبيق لنقل قراءة

If your systolic pressure is more than 210 mmHg:
After the arm cuff starts to inflate, press and hold the [START/STOP] button until the monitor inflates 30 to 40 mmHg higher than your expected systolic pressure.

FR **Si votre pression systolique est supérieure à 210 mmHg :**
Lorsque le brassard se gonfle, appuyez sur le bouton [START/STOP] et le maintenir enfoncé jusqu'à ce que le tensiomètre atteigne une pression de gonflage supérieure de 30 à 40 mmHg à votre pression systolique attendue.
DE **Wenn Ihr systolischer Druck höher ist als 210 mmHg:**
Nachdem die Manschette begonnen hat, sich aufzupumpen, drücken Sie die [START/STOP]-Taste, und halten Sie sie **gedrückt, bis ein Druck von 30 bis 40 mmHg über Ihrem erwarteten systolischen Druck erreicht ist.**
IT **Se la pressione sistolica è superiore a 210 mmHg:**
Quando il bracciale inizia a gonfiarsi, premere e mantenere premuto il pulsante [START/STOP] finché il misuratore non raggiunge una pressione da 30 a 40 mmHg superiore rispetto al valore di pressione sistolica atteso.
ES **En caso de que su presión arterial sistólica esté por encima de 210 mmHg:**
Una vez que el manguito comience a inflarse, mantenga pulsado el botón [START/STOP] hasta que el monitor indique que el inflado está entre 30 y 40 mmHg por encima de la presión arterial sistólica estimada.
NL **Als uw systolische druk hoger is dan 210 mmHg:**
Zodra de armmanchet wordt opgepompt, houdt u de knop [START/STOP] ingedrukt totdat de meter 30 tot 40 mmHg hoger aangeeft dan uw verwachte systolische druk.
TR **Sistolik basıncınız 210 mmHg'den fazlaysa:**
Kollluk şişmeye başlaştıktan sonra, [START/STOP] düğmesine basın ve ölçüm cihazı beklediğiniz sistolik basınç değerinden 30 ila 40 mmHg daha yüksek olana kadar şişme kadar basılı tutun.
PL **Jeśli ciśnienie skurczowe jest wyższe niż 210 mmHg:**
Po rozpoczęciu napełniania mankietu naciśnij i przytrzymaj przycisk [START/STOP], aż ciśnieniomierz napompuje mankiet do wartości o 30–40 mmHg wyższej od przewidywanego ciśnienia skurczowego.
PT **Se a tensão sistólica estiver acima dos 210 mmHg:**
Depois de a braçadeira começar a insuflar, prima e mantenha premido o botão [START/STOP] até que o medidor insufle 30 a 40 mmHg acima da tensão sistólica esperada.
SV **Om ditt systoliska tryck är högre än 210 mmHg:**
När manschetten börjar blåsas upp håller du [START/STOP]-knappen intryckt tills mätaren är uppblåst till 30–40 mmHg högre än ditt förväntade systoliska tryck.
AR **إذا كان ضغط دمك الانقباضي أكثر من ٢١٠ ملليمتر زئبق:**
بعد بدء انتفاخ الشريط المطاطي للذراع، اضغط مع الاستمرار على الزر [START/STOP] (بدء/إيقاف) حتى يقوم الجهاز بالنفخ من ٣٠ إلى ٤٠ ملليمترًا زئبقيًا أعلى من قيمة ضغط الدم الانقباضي المتوقعة لديك.

9 Checking Readings

FR Vérification des résultats
DE Prüfen der Messwerte
IT Controllo dei risultati
ES Comprobación de lecturas
NL Metingen bekijken
TR Ölçüm Değerlerini Kontrol Etme
PL Sprawdzanie odczytów
PT Verificar leituras
SV Kontrollera avläsningar
AR التحقق من القراءات

1 Appears if "SYS" is 135 mmHg or above and/or "DIA" is 85 mmHg or above.

FR S'affiche si « SYS » est égale ou supérieure à 135 mmHg et/ou « DIA » égale ou supérieure à 85 mmHg*.
DE Wird angezeigt, wenn „SYS" 135 mmHg oder mehr beträgt und/oder wenn „DIA" 85 mmHg* oder mehr beträgt.
IT Viene visualizzato se la pressione sistolica "SYS" è pari o superiore a 135 mmHg e/o la pressione diastolica "DIA" è pari o superiore a 85 mmHg*.
ES Aparece si "SIS" es 135 mmHg o superior y/o "DIA" es 85 mmHg* o superior.
NL Verschijnt als "SYS" 135 mmHg of hoger is en/of "DIA" 85 mmHg* of hoger is.
TR "SYS" 135 mmHg ya da üstünde olduğunda ve/veya "DIA" 85 mmHg* ya da üstünde olduğunda görünür.
PL Pojawia się, jeżeli wartość SYS (ciśnienie skurczowe) wynosi 135 mmHg lub jest wyższa i/lub wartość DIA (ciśnienie rozkurczowe) wynosi 85 mmHg* lub jest wyższa.
PT Aparece se o valor de "SYS" for de 135 mmHg ou superior e/ou o valor de "DIA" for de 85 mmHg* ou superior.
SV Visas om "SYS" är 135 mmHg eller högre och/eller "DIA" är 85 mmHg* eller högre.
AR يظهر إذا كان "SYS" يساوي ١٣٥ ملليمتر زئبق أو أعلى و/أو "DIA" ٨٥ ملليمتر زئبق* أو أعلى.

2 Appears when your body moves during a measurement. Remove the arm cuff, wait 2 - 3 minutes and try again.

FR S'affiche si vous bougez pendant une mesure. Retirer le brassard, attendre 2 à 3 minutes et essayer à nouveau.
DE Wird angezeigt, wenn Sie sich während der Messung bewegen. Nehmen Sie die Manschette ab, warten Sie 2–3 Minuten und versuchen Sie es erneut.
IT Viene visualizzato se l'utilizzatore si muove durante la misurazione. Rimuovere il bracciale, attendere 2-3 minuti e riprovare.
ES Aparece cuando se mueve el cuerpo durante una medición. Retire el manguito, espere unos 2 o 3 minutos e inténtelo de nuevo.
NL Verschijnt wanneer uw lichaam tijdens een meting beweegt. Verwijder de armmanchet, wacht 2-3 minuten en probeer het opnieuw.
TR Bir ölçüm esnasında vücudunuz hareket ettiğinde görünür. Kolluğu çıkarın, 2 - 3 dakika bekleyip tekrar deneyin.
PL Sygnał ten w przypadku wykrycia ruchów ciała podczas pomiaru. Zdjąć mankiet, poczekać 2–3 minuty i spróbować ponownie.
PT Aparece quando o corpo se mexe durante uma medição. Retire a braçadeira, aguarde 2 - 3 minutos e tente de novo.
SV Visas när du rör dig under en mätning. Ta av manschetten, vänta 2–3 minuter och försök igen.
AR يظهر عند تحركك في أثناء عملية القياس. قم بإزالة الشريط المطاطي للذراع، وانتظر من ٢ إلى ٣ دقائق وحاول مرة أخرى.

3 Appears when an irregular rhythm** is detected during a measurement. If it appears repeatedly, OMRON recommends to consult your physician.

FR S'affiche lorsqu'un rythme irrégulier** est détecté pendant une mesure. S'il s'affiche à plusieurs reprises, OMRON recommande de consulter votre médecin.
DE Wird angezeigt, wenn während einer Messung ein unregelmäßiger Herzschlag** festgestellt wird. Wird das Symbol wiederholt angezeigt, empfiehlt OMRON, sich an Ihren Arzt zu wenden.
IT Viene visualizzato se nel corso di una misurazione viene rilevato un ritmo cardiaco irregolare**. Se il simbolo appare ripetutamente, OMRON consiglia di consultare il medico curante.
ES Aparece cuando se detecta un ritmo irregular** durante una medición. Si aparece varias veces, OMRON recomienda que consulte a su médico.
NL Verschijnt wanneer tijdens een meting een onregelmatig ritme** wordt gedetecteerd. Als dit herhaaldelijk verschijnt, raadt OMRON aan om uw arts te raadplegen.
TR Bir ölçüm esnasında düzensiz bir ritim** saptandığında görünür. Tekrarlı şekilde görünürse OMRON doktorunuza danışmanızı önerir.
PL Pojawia się, gdy w czasie pomiaru wykryto arytmię**. Jeżeli pojawia się wielokrotnie, firma OMRON zaleca konsultację z lekarzem.
PT Aparece quando um ritmo irregular** é detetado durante uma medição. Se aparecer repetidamente, a OMRON recomenda que consulte o seu médico.
SV Visas när en oregelbunden rytm** upptäcks under en mätning. Om den här symbolen visas upprepade gånger rekommenderar OMRON att du rådgör med din läkare.
AR يظهر عند اكتشاف عدم انتظام ضربات القلب** في أثناء عملية القياس. وفي حالة تكرره، نوصي OMRON باستشارة طبيبك.

4 Cuff is tight enough.

FR Le brassard est suffisamment serré.
DE Die Manschette sitzt ausreichend straff.
IT Il bracciale è stretto a sufficienza.
ES El manguito está lo suficientemente prieto.
NL Manchet zit strak genoeg.
TR Kollu yeterince sıkıdır.
PL Mankiet jest wystarczająco ciasno założony.
PT A braçadeira está bem apertada.
SV Manschetten sitter tillräckligt stramt.
AR الشريط المطاطي للذراع مشدود بما يكفي.

4 Apply cuff again MORE TIGHTLY.

FR Poser le brassard en le serrant davantage.
DE Manschette STRAFFER ziehen.
IT Applicare di nuovo il bracciale STRINGENDOLO DI PIÙ.
ES Vuelva a poner el manguito MÁS PRIETO.
NL Breng de manchet STRAKKER aan.
TR Kolluğu tekrar, DAHA SIKI bir şekilde takın.
PL Założyć mankiet ponownie, MOCNIEJ zaciskając.
PT Aplique a braçadeira de novo MAIS APERTADA.
SV Sätt på manschetten igen och DRÄ ÅT DEN MER.
AR قف الشريط المطاطي للذراع مرة أخرى بشكل أكثر إحكامًا.

***The high blood pressure definition is based on the 2018 ESH/ESC Guidelines.**

FR *La définition de l'hypertension est basée sur les recommandations ESH/ESC 2018.
DE *Die Definition für Bluthochdruck basiert auf den 2018 ESH/ESC Richtlinien.
ES *La definición de alta presione arteriosa si basa sulle linee guida 2018 di ESH/ESC.
IT *La definición de presión arterial alta se basa en las guías 2018 ESH/ESC.
NL *De definitie van hoge bloeddruk is gebaseerd op de ESH/ESC-richtlijnen uit 2018.
TR *Yüksek kan basıncı tanımı, 2018 ESH/ESC Kılavuzlarını temel alır.
PL *Definicję wysokiego ciśnienia krwi oparto na wytycznych ESH/ESC z 2018 r.
PT *A definição de tensão arterial alta baseia-se nas Orientações ESH/ESC de 2018 da ESH/ESC.
SV *Definitionen för högt blodtryck baseras på ESH/ESC-riktlinjerna från 2018.
AR *تعريف ضغط الدم المرتفع يستند إلى إرشادات الجمعية الأوروبية لفرط ضغط الدم (ESH)/الجمعية الأوروبية لقلب الشرايين (ESC) لعام 2018.

****An irregular heart beat rhythm is defined as a rhythm that is 25 % less or 25 % more than the average rhythm of the previous 20 heartbeats.**

FR **Un rythme cardiaque irrégulier est défini comme un rythme inférieur ou supérieur de 25 % au rythme moyen détecté durant une mesure.
DE **Ein unregelmäßiger Herzschlag ist definiert als ein Herzrhythmus, der weniger als 25 % oder mehr als 25 % des mittleren Herzrhythmus beträgt, der während der Blutdruckmessung erkannt wird.
IT **Si definisce ritmo cardiaco irregolare un ritmo cardiaco inferiore del 25% o superiore del 25% rispetto al ritmo medio rilevato durante una misurazione.
ES **Latido cardiaco irregular se define como un ritmo que es un 25 % menor o un 25 % mayor que el ritmo medio detectado durante una medición.
NL **Een onregelmatig hartslagritme wordt gedefinieerd als een ritme dat 25% lager of 25% hoger is dan het gemiddelde ritme dat tijdens een meting wordt gedetecteerd.
TR **Düzensiz kalp atışı ritmi, bir ölçüm sırasında saptanan ortalamadan %25 daha düşük veya %25 daha yüksek ritim olarak tanımlanır.
PL **Jako nieregularny rytm serca określa się stan, w którym rytm uderzeń serca jest o 25% wolniejszy lub o 25% szybszy od średniej częstości uderzeń serca wykrytej podczas pomiaru.
PT **Um ritmo de batimento cardíaco irregular é definido como um ritmo 25% inferior ou 25% superior ao ritmo médio detetado durante uma medição.
SV **Oregelbundna hjärtslag är en hjärtrytm som är 25 % långsammare eller 25 % snabbare än den genomsnittliga hjärtrytm som identifieras under en mätning.
AR **يُعرف اضطراب ضربات القلب بأنه نظم أقل من النظم الطبيعي الذي يتم اكتشافه في أثناء عملية القياس بمعدل ٢٥ ٪ أو أكثر مما يعمل ٢٠ ضربة.

Error messages or other problems? Refer to:

FR Messages d'erreur ou autres problèmes ? Voir :
DE Weitere Fehlermeldungen oder Probleme siehe:
IT Messaggi di errore o altri problemi? Fare riferimento a:
ES ¿Hay mensajes de error u otros problemas? Consulte:
NL Foutmeldingen of andere problemen? Raadpleeg:
TR Hata mesajları veya başka sorunlar mı var? Bkz:
PL Komunikaty o błędzie lub inne problemy? Przejdź do:
PT Mensagens de erro ou outros problemas? Consulte:
SV Felmeddelanden eller andra problem? Se:
AR رسائل الخطأ أو المشكلات الأخرى؟ ارجع إلى:

10 Using Memory Functions

FR Utilisation des fonctions de mémoire
DE Verwendung der Speicherfunktionen
IT Uso delle funzioni di memoria
ES Uso de las funciones de memoria
NL Geheugenfuncties gebruiken
TR Hafıza Fonksiyonunun Kullanılması
PL Korzystanie z funkcji pamięci
PT Utilização das funções de memória
SV Använda minnesfunktioner
AR استخدام وظائف الذاكرة

10.1 Readings Stored in Memory

FR Mesures stockées en mémoire
DE Gespeicherte Messwerte
IT Risultati conservati in memoria
ES Lecturas guardadas en la memoria
NL Metingen opgeslagen in het geheugen
TR Hafızaya Kaydedilen Değerler
PL Odczyty zapisane w pamięci
PT Leituras guardadas na memória
SV Avläsningar lagrade i minnet
AR تم تخزين القراءات في الذاكرة

Up to 30 readings are stored.

FR Jusqu'à 30 mesures sont stockées.
DE Es werden bis zu 30 Messwerte gespeichert.
IT Vengono conservati fino a 30 risultati.
ES Se almacenan hasta 30 lecturas.
NL Er kunnen tot 30 meetwaarden worden opgeslagen.
TR 30 adede kadar ölçüm değeri saklanır.
PL Maksymalna liczba odczytów przechowywanych w pamięci urządzenia wynosi 30.
PT São armazenadas até 30 leituras.
SV Upp till 30 avläsningar lagras.
AR يصل عدد القراءات المخزنة إلى ٣٠ قراءة.

11 Other Settings

FR Autres réglages
DE Weitere Einstellungen
IT Altre impostazioni
ES Otros ajustes
NL Andere instellingen
TR Diğer Ayarlar
PL Inne ustawienia
PT Outras definições
SV Övriga inställningar
AR الإعدادات الأخرى

11.1 Disabling/Enabling Bluetooth*

FR Désactivation/activation de la fonction Bluetooth*
DE Deaktivieren/Aktivieren der Bluetooth*-Funktion
IT Disattivazione/attivazione della funzione Bluetooth*
ES Activar/desactivar el Bluetooth*
NL Bluetooth* uitschakelen/inschakelen
TR Bluetooth* Özelliğini Devre Dışı Bırakma/Etkinleştirme
PL Wyłączanie/włączanie funkcji Bluetooth*
PT Desativação/ativação do Bluetooth*
SV Aktivera/avaktivera Bluetooth*
AR تمكين/تعطيل ميزة Bluetooth*

Bluetooth is enabled by default.

FR Bluetooth est activé par défaut.
DE Die Bluetooth-Funktion ist standardmäßig aktiviert.
IT La funzione Bluetooth è attiva per impostazione predefinita.
ES El Bluetooth está activado por defecto.
NL Bluetooth is standaard ingeschakeld.
TR Bluetooth varsayılan olarak etkindir.
PL Funkcja Bluetooth jest domyślnie włączona.
PT O Bluetooth está ativado por predefinição.
SV Bluetooth är aktiverat som standard.
AR يتم تمكين خاصية Bluetooth بشكل افتراضي.

11.2 Restoring to the Default Settings

FR Réinitialisation aux réglages par défaut
DE Wiederherstellen der Standardeinstellungen
IT Ripristino delle impostazioni predefinite
ES Restablecimiento a los ajustes de fábrica
NL De standaardinstellingen herstellen
TR Varsayılan Ayarları Geri Yükleme
PL Przywracanie ustawień domyślnych
PT Restauração das predefinições
SV Återställa till förvalda inställningar
AR استعادة الإعدادات الافتراضية

12 Optional Medical Accessories

FR Accessoires médicaux optionnels
DE Optionales medizinisches Zubehör
IT Accessori medicali opzionali
ES Accesorios médicos opcionales
NL Optionele medische accessoires
TR Opsiyonel Tıbbi Aksesuarlar
PL Opcjonalne akcesoria medyczne
PT Acessórios médicos opcionais
SV Valfria medicinska tillbehör
AR الملحقات الطبية الاختيارية

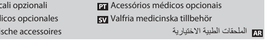

Wide Range Soft Cuff
HEM-RML31
22 - 42 cm

Small Cuff
HEM-CS24
17 - 22 cm

Do not throw the air plug away. The air plug can be applicable to the optional cuff.

FR Ne pas jeter le bouchon d'air. Le bouchon d'air peut être utilisé pour le brassard en option.
DE Entsorgen Sie den Luftschlauchstecker nicht. Der Luftschlauchstecker wird für die optionale Manschette verwendet.
IT Non gettare via l'attacco del tubo dell'aria. L'attacco del tubo dell'aria può essere applicato al bracciale opzionale.
ES No tire el conector para tubo de aire. El conector para tubo de aire puede ser utilizado con el manguito opcional.
NL Gooi de plug van de luchtslang niet weg. De plug van de luchtslang kan worden gebruikt op de optionele manchet.
TR Hava tıpasını atmayın. Hava tıpası isteğe bağlı kolluğa uygulanabilir.
PL Nie wyrzucać wtyczki przewodu powietrza. Wtyczkę przewodu powietrza można podłączyć do opcjonalnego mankietu.
PT Não deite fora a ficha de ar. A ficha de ar pode ser aplicável à braçadeira opcional.
SV Kasta inte bort luftkontakten. Luftkontakten kan användas på den valfria manschetten.
AR لا تتخلص من سدادة الهواء. يمكن استعمال سدادة الهواء مع الشريط المطاطي الاختياري.

AC Adapter
HHP-CM01 **HHP-BFH01**

https://www.omron-healthcare.com/

Manufacturer / Fabricant / Hersteller / Productore	Fabricante / Fabrikant / Üretici / Producent	Fabricante / Tillverkare / مصنع
EC REP EU-representative / Mandataire dans l'UE	EU Vertreter / Representante per l'UE / Representante en la UE / Vertegenwoordiging in de EU	AB temsilcisi / Fastställarföretag i EU / Representante na UE / EU-representant / ممثل في الاتحاد الأوروبي
Importer in EU / Importateur dans l'UE / Importeur in de EU / Importatore per l'UE	Importador en la UE / Importeur in de EU / AB'de İthalatçı / Importer na terenie UE	Importador na UE / Importör i EU / المستورد في الاتحاد الأوروبي
Production Facility / Site de production / Produktionsstätte / Stabilimento di produzione	Planta de producción / Productiefaciliteit / Üretim Tesisi / Siedziba produkcji	Local de produção / Produktionsanläggning / منشأة التصنيع
Subsidiaries / Succursales / Niederlassungen / Consociate / Empresas filiales / Dochterondernemingen	Yan Kuruluşlar / Filie / Filials / Dotterbolag / شركات تابعة	Importer in the United Kingdom and UK responsible person

OMRON HEALTHCARE Co., Ltd.
53, Kunotsubo, Terado-cho, Muko, KYOTO, 617-0002 JAPAN
شركة أومرون هيلث كير المحدودة
53، كونوتسوبو، تيرادو-تشو، موكو، كيوتو، 617-0002 اليابان

OMRON HEALTHCARE EUROPE B.V.
Scorpius 33, 2132 LR Hoofddorp, THE NETHERLANDS
www.omron-healthcare.com

OMRON HEALTHCARE MANUFACTURING VIETNAM CO., LTD.
No.28 VSIP II, Street 2, Vietnam-Singapore Industrial Park II, Binh Duong Industry-Service-Urban Complex, Hoa Phu Ward, Thu Dau Mot City, Binh Duong Province, Vietnam

OMRON HEALTHCARE UK LTD.
Opal Drive, Fox Milne, Milton Keynes, MK15 0DG, UK
www.omron-healthcare.com/distributors

OMRON MEDIZINTECHNIK HANDELSGESELLSCHAFT mbH
www.omron-healthcare.com/distributors

OMRON SANTÉ FRANCE SAS
www.omron-healthcare.com/distributors

Issue Date / Date de publication / Ausgabedatum / Data di pubblicazione / Fecha de publicación / Uitgiftedatum / Tarihi Yayınlanması / Data de edição / Utgivningsdatum / تاريخ الإصدار : 2023-08-04

Made in Vietnam / Fabriqué en Vietnam / Hergestellt in Vietnam / Prodotto in Vietnam / Fabricado en Vietnam / Geproduceerd in Vietnam / Vietnam'da Üretilmiştir / Wyprodukowano w Wietnamie / Fabricado no Vietnam / Tillverkad i Vietnam / صنع في فيتنام